ВУЭ 200 П3 Л А4

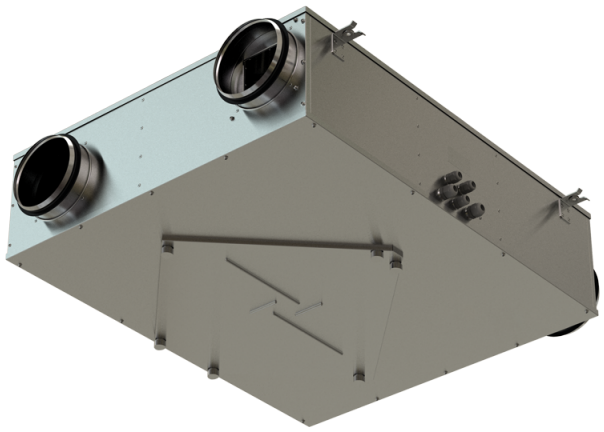

- Уровень звукового давления LpA на расстоянии 3 м: 49
- Тип рекуператора: Перекрестный
- Материал рекуператора: Энтальпийный
- Фильтр приточный: G4 and F8 (PM2.5 93%)
- Фильтр вытяжной: G4
- В звукоизолированном корпусе
- Энтальпийный рекуператор
- Управление: Пульт ДУ
- Материал корпуса: Сталь с полимерным покрытием

	Единица измерения	ВУЭ 200 П3 Л А4
Размер подключаемого воздуховода	мм	100
Фазность	-	1
Минимальное напряжение питания	В	230
Максимальное напряжение питания	В	230
Частота сети питания	Гц	50
Номинальная мощность	Вт	141
Максимальный ток	А	0.63
Максимальный расход воздуха	м³/час	280
Скорость вращения	-	2840
Уровень звукового давления LpA на расстоянии 3 м	дБ(А)	49
Эффективность рекуперации, макс	%	87
Тип рекуператора	-	Перекрестный
Материал рекуператора	-	Энтальпийный
Вес	кг	24
Фильтр приточный	-	G4 and F8 (PM2.5 93%)
Фильтр вытяжной	-	G4
Максимальная температура перемещаемого воздуха	°C	40
Минимальная температура перемещаемого воздуха	°C	-15
Максимальная температура окружающего воздуха	°C	40
Класс защиты	-	IP22
Класс защиты привода	-	IP44

Максимальна вологість повітря, що оточує	%	60

Размеры

ØD	A	B	H
100	854	704	227

Аксессуары

Переключатели скорости

Наименование	Фото	Описание
СПЗ-1		Сенсорный переключатель скоростей

Другие аксессуары

Наименование	Фото	Описание
СФ 300х220х48 G4		Панельный фильтр G4
СФ 300х220х48 F8		Панельный фильтр F8

Экодизайн

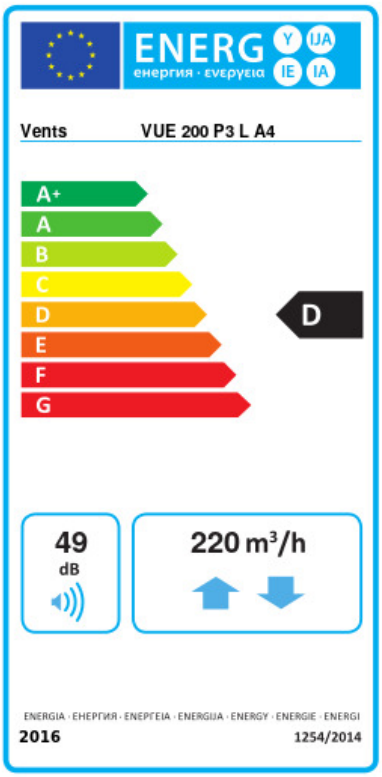

Торговая марка	Вентс					
Модель	ВУЭ 200 П3 Л А4					
Удельное потребление энергии (кВт.час/(м²/год))	Холодный		Умеренный		Теплый	
	-56.7	A+	-21.6	D	1.1	G
Тип установки	Двонаправленная					
Тип привода	Переменная скорость					
Тип теплообменника	Рекуперационный					
Термоэффективность рекуперации тепла (%)	79					
Максимальный расход воздуха (м³/час)	220					
Потребляемая мощность (Вт)	132					
Эталонный объемный расход (м³/с)	0.054					
Статическое давление в исходной точке (Па)	50					
Удельный потребляемая мощность в исходной точке (Вт/(м³/час))	0.646					
Способ управления приводом	Ручное управление					
Максимальные внутренние перетоки (%)	2.7					
Максимальные внешние утечки (%)	2.7					
Декларируемый тип вентиляционной единицы	RVU BVU					
Sound power level (дБ(А))	49					
Годовое потребление электричества (кВт.час/год)	Холодный		Умеренный		Теплый	
	1391		854		809	
Годовое сохранение тепла (кВт.час/год)	Холодный		Умеренный		Теплый	
	8278		4231		1913	