ВУЭ 250 В мини А12

Вертикальные ПВУ с энтальпийным рекуператором перекрестного потока

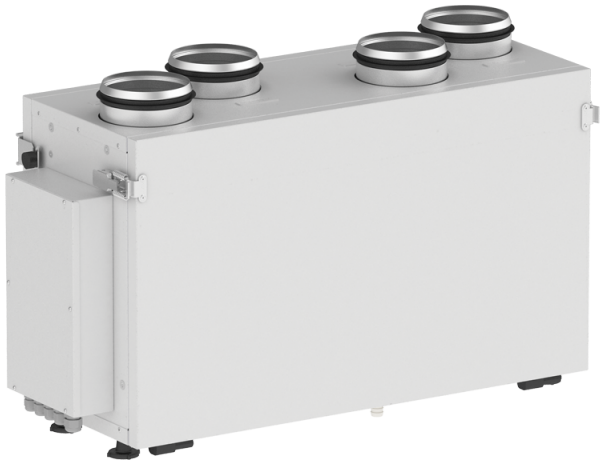

- Уровень звукового давления LpA на расстоянии 3 м: 47
- Тип рекуператора: Перекрестный
- Материал рекуператора: Полистирол
- Фильтр приточный: G4 (F8 PM2.5 81 %- option)
- Фильтр вытяжной: G4
- В звукоизолированном корпусе
- Энтальпийный рекуператор
- Управление: Пульт ДУ
- Материал корпуса: Оцинкованная сталь

	Единица измерения	ВУЭ 250 В мини А12
Размер подключаемого воздуховода	мм	125
Фазность	-	1
Минимальное напряжение питания	В	230
Максимальное напряжение питания	В	230
Частота сети питания	Гц	50/60
Номинальная мощность	Вт	126
Максимальный ток	А	0.6
Максимальный расход воздуха	м³/час	260
Скорость вращения	-	2700
Уровень звукового давления LpA на расстоянии 3 м	дБ(А)	47
Эффективность рекуперации, макс	%	78
Тип рекуператора	-	Перекрестный
Материал рекуператора	-	Полистирол
Вес	кг	26
Фильтр приточный	-	G4 (F8 PM2.5 81 %- option)
Фильтр вытяжной	-	G4
Максимальная температура перемещаемого воздуха	°C	40
Минимальная температура перемещаемого воздуха	°C	-25
Минимальная температура окружающего воздуха	°C	1
Максимальная температура окружающего воздуха	°C	40
Класс защиты	-	IP22

Максимальна вологість повітря, що оточує	%	80
Класс защиты привода	-	IP44

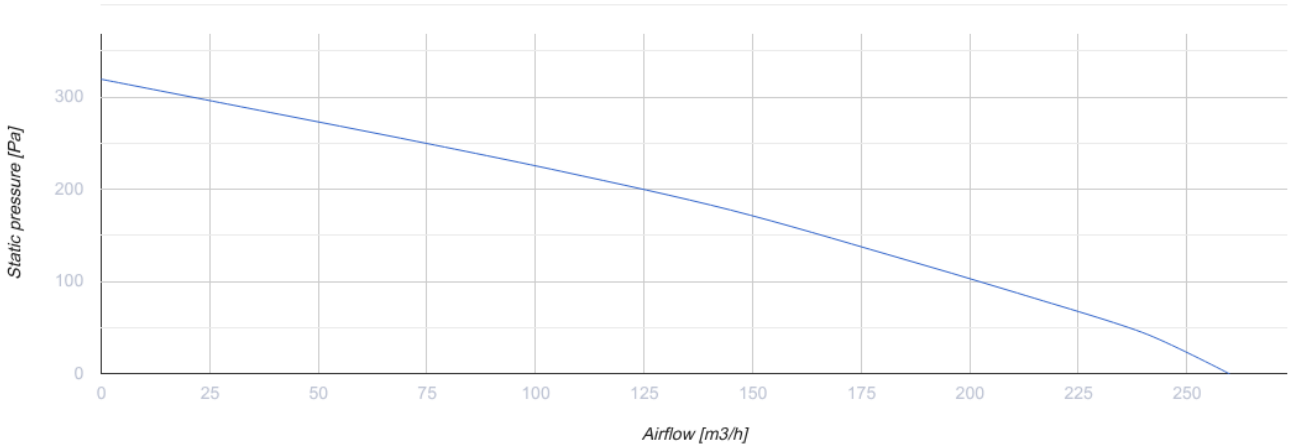

Размеры

ØD	B	H	H1	L	L1
125	300	443	490	713	43

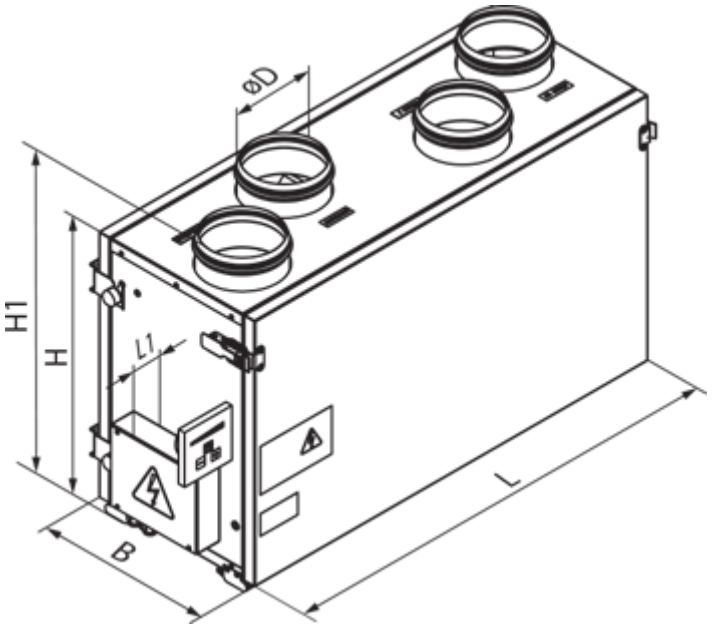

Аксессуары

Для круглых каналов

Наименование	Фото	Описание

СР 125/600		Шумоглушители из оцинкованной стали, наполненные негорючим звукопоглощающим материалом
СР 125/900		Шумоглушители из оцинкованной стали, наполненные негорючим звукопоглощающим материалом
СР 125/1200		Шумоглушители из оцинкованной стали, наполненные негорючим звукопоглощающим материалом
СРФ 125/600		Шумоглушители из алюминиевого сплава, наполненные негорючим звукопоглощающим материалом
СРФ 125/900		Шумоглушители из алюминиевого сплава, наполненные негорючим звукопоглощающим материалом
СРФ 125/2000		Шумоглушители из алюминиевого сплава, наполненные негорючим звукопоглощающим материалом

Для круглых каналов

Наименование	Фото	Описание
КОМ 125		Обратный клапан с подпружиненными пластинами для перекрытия воздушного потока в круглых воздуховодах
КР 125		Воздушные заслонки для регулирования расхода воздуха в каналах круглого сечения

Другие аксессуары

Наименование	Фото	Описание
СФ 240x184x40 G4		Панельный фильтр G4
СФ 240x184x40 F8		Панельный фильтр F8

Экодизайн

Торговая марка	Вентс					
Модель	ВУЭ 250 В мини А12					
Удельное потребление энергии (кВт.час/(м²/год))	Холодный		Умеренный		Теплый	
	-50.9	A+	-21.6	D	-2.2	F
Тип установки	Двонаправленная					
Тип привода	Переменная скорость					
Тип теплообменника	Рекуперационный					
Термоэффективность рекуперации тепла (%)	53					
Максимальный расход воздуха (м³/час)	240					
Потребляемая мощность (Вт)	170					
Эталонный объемный расход (м³/с)	0.056					
Статическое давление в исходной точке (Па)	50					
Удельный потребляемая мощность в исходной точке (Вт/(м³/час))	0.63					
Способ управления приводом	Центральное регулирование потребления					
Максимальные внутренние перетоки (%)	2.7					
Максимальные внешние утечки (%)	2.7					
Декларируемый тип вентиляционной единицы	RVU BVU					
Sound power level (дБ(А))	47					
Годовое потребление электричества (кВт.час/год)	Холодный		Умеренный		Теплый	
	1152		615		570	
Годовое сохранение тепла (кВт.час/год)	Холодный		Умеренный		Теплый	
	7097		3628		1640	