ВУЭ 300 ГБ ЕС А21

Приточно-вытяжные установки в тепло- и звукоизолированном корпусе оборудованные противоточным энтальпийным рекуператором

- Максимальный расход воздуха: 380
- Уровень звукового давления LpA на расстоянии 3 м: 24
- Тип рекуператора: Противоточный
- Фильтр вытяжной: G4
- Фильтр приточный: G4+F7
- Шумоизоляция
- Тип двигателя: EC
- Энтальпийный рекуператор
- Байпас: Автоматический
- Догрев: Опциональный
- Преднагрев: Опциональный
- BMS протокол: ModBus
- Управление: Смартфон
- Материал корпуса: Оцинкованная сталь
- Датчик влажности: Опциональный
- Датчик CO2: Опциональный
- Датчик VOC: Опциональный
- Датчик PM2.5: Опциональный

	Единица измерения	ВУЭ 300 ГБ ЕС А21
Размер подключаемого воздуховода	мм	160
Скорость	-	1
Минимальное напряжение питания	В	230
Максимальное напряжение питания	В	230
Частота сети питания	Гц	50/60
Номинальная мощность	Вт	182
Максимальный ток	А	1.4
Максимальный расход воздуха	$м^3$/час	380
Уровень звукового давления LpA на расстоянии 3 м	дБ(А)	24
Эффективность рекуперации, макс	%	89
Тип рекуператора	-	Противоточный
Материал рекуператора	-	Энтальпийный
Вес	кг	63.1
Фильтр вытяжной	-	G4
Фильтр приточный	-	G4+F7
Максимальная температура перемещаемого воздуха	°C	40
Минимальная температура перемещаемого воздуха	°C	-25
Минимальная температура окружающего воздуха	°C	1
Максимальная температура окружающего воздуха	°C	40
Максимальна вологість повітря, що оточує	%	80
Класс защиты	-	IP22

Класс защиты привода	-	IP44

Размеры

ØD	B	B1	B2	H	H1	H2	L	L1
157	568	190	189	479	193	118	1083	1180

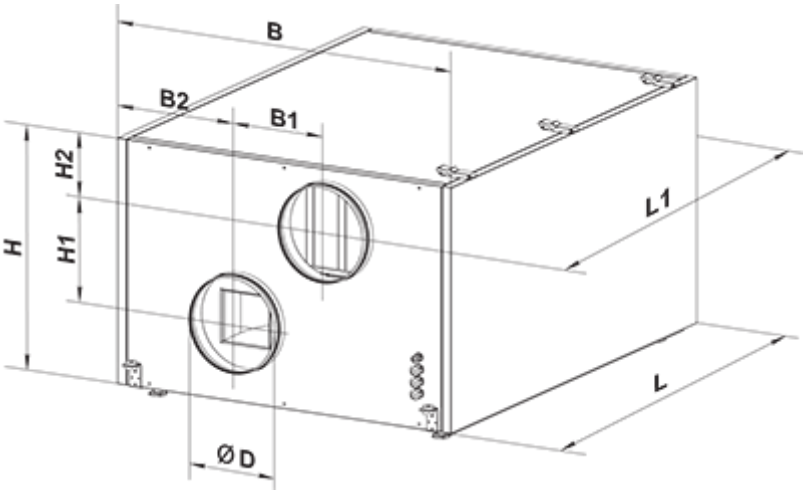

Аксессуары

Панели управления

Наименование	Фото	Описание
A25		
A22		Панели управления A22/A22 WiFi применяются для управления промышленными и бытовыми приточно-вытяжными установками с системой автоматики A21.
A22 WiFi		Панели управления A22/A22 WiFi применяются для управления промышленными и бытовыми приточно-вытяжными установками с системой автоматики A21.

Датчики

Наименование	Фото	Описание
HV2		Внутренний датчик влажности
CO2-1		Датчик углекислого газа

CO2-2		Датчик углекислого газа
HR-S		Электромеханические гигростаты
DPWC11200		Датчик влажности

Датчики качества воздуха

Наименование	Фото	Описание
DPWQ30600		Датчик VOC
DPWQ40200		Датчик CO2

Электрические нагреватели

Наименование	Фото	Описание
НКД 160-0,8-1 А21 В.2		Нагреватель канальный догрева приточного воздуха с внешним управлением
НКД 160-1,2-1 А21 В.2		Нагреватель канальный догрева приточного воздуха с внешним управлением
НКД 160-1,7-1 А21 В.2		Нагреватель канальный догрева приточного воздуха с внешним управлением
НКД 160-2,0-1 А21 В.2		Нагреватель канальный догрева приточного воздуха с внешним управлением
НКП 160-0,8-1 А21 В.2		Нагреватель для защиты рекуператора от обмерзания
НКП 160-1,2-1 А21 В.2		Нагреватель для защиты рекуператора от обмерзания
НКП 160-1,7-1 А21 В.2		Нагреватель для защиты рекуператора от обмерзания

НКП 160-2,0-1 А21 В.2		Нагреватель для защиты рекуператора от обмерзания

Для круглых каналов

Наименование	Фото	Описание
СР 160/600		Шумоглушитель для поглощения шума, возникающего при работе вентиляционного оборудования и распространяющегося по воздуховодам вентиляционных систем
СР 160/900		Шумоглушитель для поглощения шума, возникающего при работе вентиляционного оборудования и распространяющегося по воздуховодам вентиляционных систем
СР 160/1200		Шумоглушитель для поглощения шума, возникающего при работе вентиляционного оборудования и распространяющегося по воздуховодам вентиляционных систем
СРФ 160/600		Шумоглушитель для поглощения шума, возникающего при работе вентиляционного оборудования и распространяющегося по воздуховодам вентиляционных систем
СРФ 160/900		Шумоглушитель для поглощения шума, возникающего при работе вентиляционного оборудования и распространяющегося по воздуховодам вентиляционных систем
СРФ 160/2000		Шумоглушитель для поглощения шума, возникающего при работе вентиляционного оборудования и распространяющегося по воздуховодам вентиляционных систем

Для круглых каналов

Наименование	Фото	Описание
КОМ 160		Обратный клапан с подпружиненными пластинами для перекрытия воздушного потока в круглых воздуховодах и предотвращения движения воздуха в обратном направлении при выключенной системе вентиляции
КРВ 160		Воздушная заслонка для автоматического перекрытия воздушного потока в вентиляционных каналах круглого сечения

Сифон для отвода конденсата (Дренажный сифон)

Наименование	Фото	Описание
ДН-2		Дренажный насос предназначен для откачивания и слива конденсата в системах вентиляции

Электроприводы

Наименование	Фото	Описание
Belimo LF230		Приводы серии Belimo LF предназначены для управления воздушными заслонкам площадью сечения до 0,8 м², выполняющими охранные функции

Belimo TF230		Приводы предназначены для управления воздушными заслонкам площадью сечения до 0,4 м², выполняющими охранные функции

Другие аксессуары

Наименование	Фото	Описание
СФ 484x178x48 G4		Панельный фильтр G4
СФ 484x178x48 F7		Панельный фильтр F7