ВУЭ 400 ГБ ЕС А21



Горизонтальные ПВУ с противоточным энтальпийным или полистироловым рекуператором

- Уровень звукового давления LpA на расстоянии 3 м: 27
- Тип рекуператора: Противоточный
- Материал рекуператора: Энтальпийный
- Фильтр приточный: G4+F7
- Фильтр вытяжной: G4
- В звукоизолированном корпусе
- Энтальпийный рекуператор
- Байпас: Автоматический
- Догрев: Опциональный
- Преднагрев: Опциональный
- BMS протокол: ModBus
- Управление: Смартфон
- Материал корпуса: Оцинкованная сталь
- Датчик влажности: Опциональный
- Датчик CO2: Опциональный
- Датчик PM2.5: Опциональный

	Единица измерения	ВУЭ 400 ГБ ЕС А21
Размер подключаемого воздуховода	мм	200
Фазность	-	1
Максимальное напряжение питания	В	230
Минимальное напряжение питания	В	230
Частота сети питания	Гц	50/60
Номинальная мощность	Вт	289
Максимальный ток	А	2.1
Максимальный расход воздуха	м³/час	540
Скорость вращения	-	2600
Уровень звукового давления LpA на расстоянии 3 м	дБ(А)	27
Эффективность рекуперации, макс	%	89
Тип рекуператора	-	Противоточный
Материал рекуператора	-	Энтальпийный
Вес	кг	74.8
Фильтр приточный	-	G4+F7
Фильтр вытяжной	-	G4
Максимальная температура перемещаемого воздуха	°C	40
Минимальная температура перемещаемого воздуха	°C	-25
Минимальная температура окружающего воздуха	°C	1
Максимальная температура окружающего воздуха	°C	40
Класс защиты	-	IP22

Максимальна вологість повітря, що оточує	%	80
Класс защиты привода	-	IP44

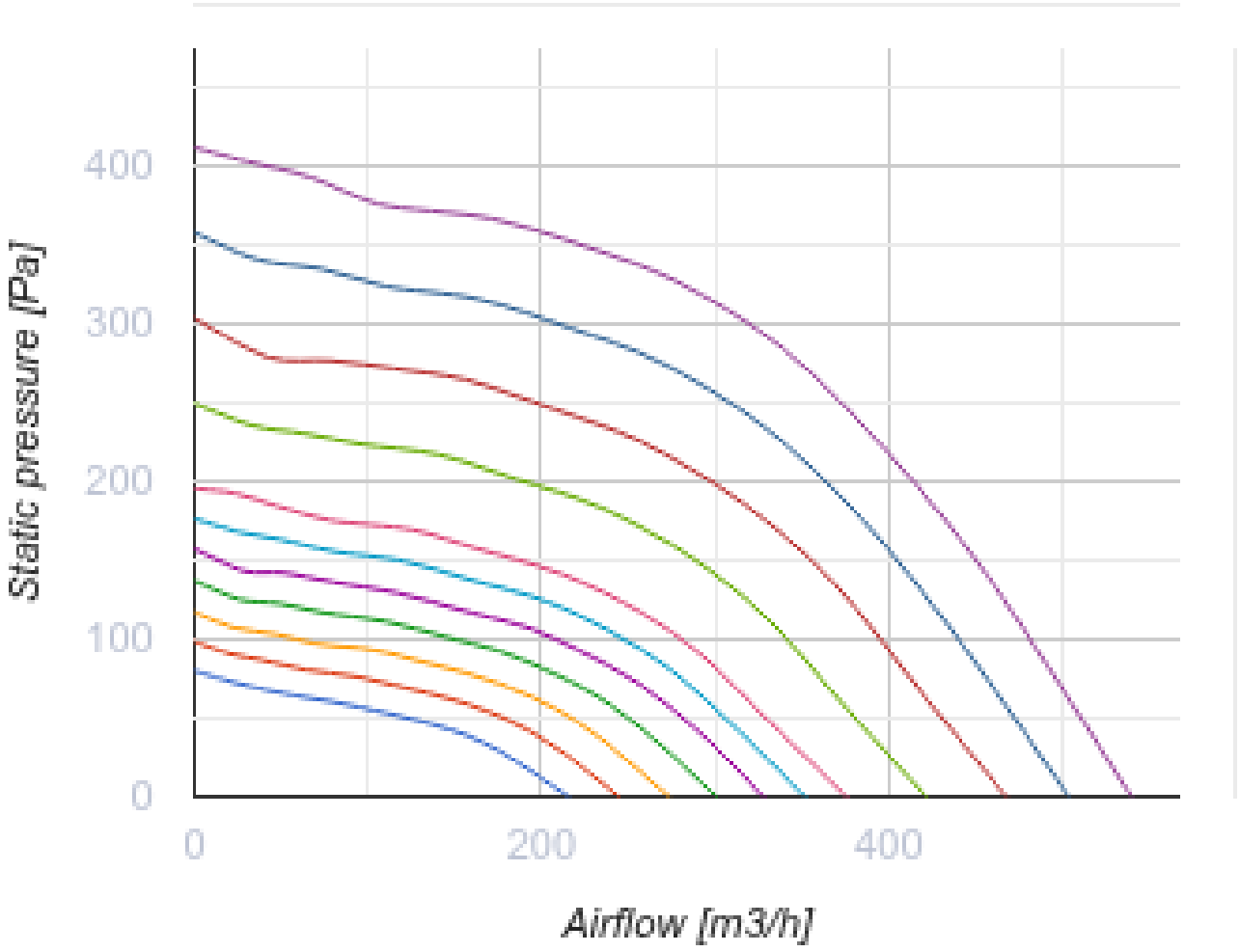

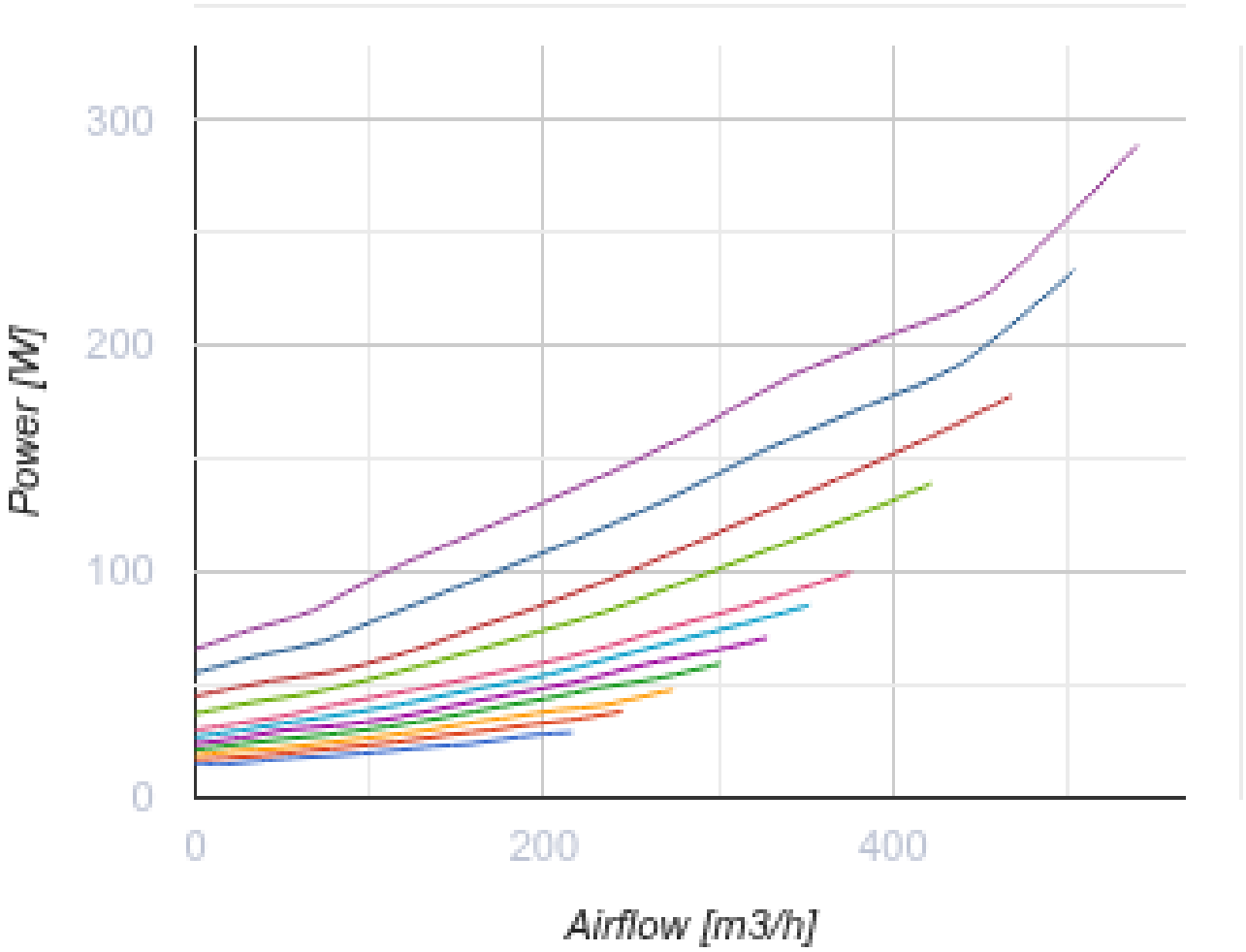

Размеры

ØD	B	B1	B2	H	H1	H2	L	L1
197	682	248	217	504	201	141	1094	1191

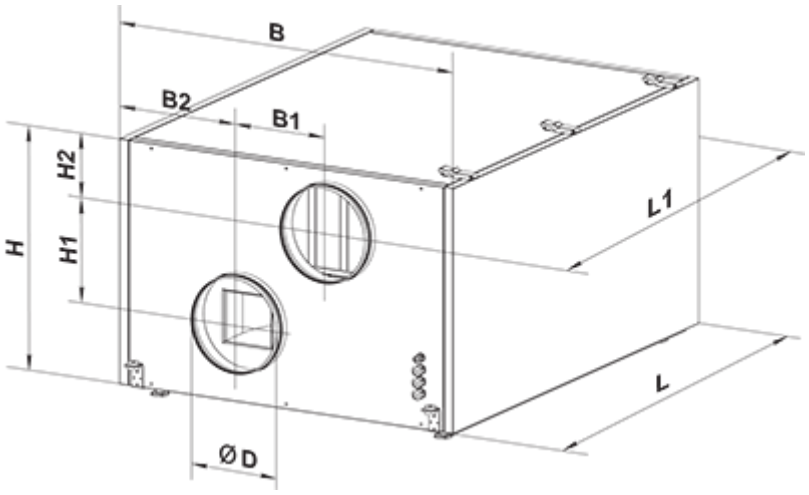

Аксессуары

Панели управления

Наименование	Фото	Описание
A25		Панель управления с сенсорным экраном для управления промышленными и бытовыми приточно-вытяжными установками
A22		Панели управления для управления промышленными и бытовыми приточно-вытяжными установками
A22 WiFi		Панели управления для управления промышленными и бытовыми приточно-вытяжными установками

Датчики

Наименование	Фото	Описание
HV2		Внутренний датчик влажности
CO2-1		Датчик углекислого газа
CO2-2		Датчик углекислого газа
HR-S		Электромеханический гигростат

Электрические нагреватели

Наименование	Фото	Описание

НКП 200-1,2-1 А21 В.2		Нагреватели канальные для защиты рекуператора от обмерзания
НКП 200-1,7-1 А21 В.2		Нагреватели канальные для защиты рекуператора от обмерзания
НКП 200-2,0-1 А21 В.2		Нагреватели канальные для защиты рекуператора от обмерзания

Для круглых каналов

Наименование	Фото	Описание
СР 200/600		Шумоглушители из оцинкованной стали, наполненные негорючим звукопоглощающим материалом
СР 200/900		Шумоглушители из оцинкованной стали, наполненные негорючим звукопоглощающим материалом
СР 200/1200		Шумоглушители из оцинкованной стали, наполненные негорючим звукопоглощающим материалом

Для круглых каналов

Наименование	Фото	Описание
КОМ 200		Обратный клапан с подпружиненными пластинами для перекрытия воздушного потока в круглых воздуховодах
КРВ 200		Воздушные заслонки для автоматического регулирования расхода воздуха в каналах круглого сечения

Электрические нагреватели

Наименование	Фото	Описание
НКД 200-1,2-1 А21 В.2		Нагреватели канальные с догревом приточного воздуха с внешним управлением
НКД 200-1,7-1 А21 В.2		Нагреватели канальные с догревом приточного воздуха с внешним управлением
НКД 200-2,0-1 А21 В.2		Нагреватели канальные с догревом приточного воздуха с внешним управлением

Электроприводы

Наименование	Фото	Описание

Belimo TF230		Приводы предназначены для управления воздушными заслонкам площадью сечения до 0,4 м², выполняющими охранные функции

Другие аксессуары

Наименование	Фото	Описание
СФ 600x205x48 G4		Панельный фильтр G4
СФ 600x205x48 F7		Панельный фильтр F7

Экодизайн

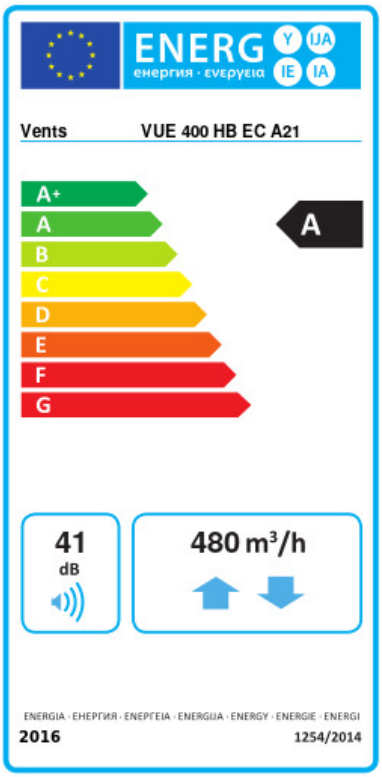

Торговая марка	Вентс					
Модель	ВУЭ 400 ГБ ЕС А21					
Удельное потребление энергии (кВт.час/(м²/год))	Холодный		Умеренный		Теплый	
	-79.2	A+	-41.3	A	-16.9	E
Тип установки	Двонаправленная					
Тип привода	Переменная скорость					
Тип теплообменника	Рекуперационный					
Термоэффективность рекуперации тепла (%)	82					
Максимальный расход воздуха (м³/час)	480					
Потребляемая мощность (Вт)	240					
Эталонный объемный расход (м³/с)	0.092					
Статическое давление в исходной точке (Па)	50					
Удельный потребляемая мощность в исходной точке (Вт/(м³/час))	0.268					
Способ управления приводом	Локальное регулирование потребления					
Максимальные внутренние перетоки (%)	2.7					
Максимальные внешние утечки (%)	2.7					
Декларируемый тип вентиляционной единицы	RVU BVU					
Sound power level (дБ(А))	41					
Годовое потребление электричества (кВт.час/год)	Холодный		Умеренный		Теплый	
	724		187		142	
Годовое сохранение тепла (кВт.час/год)	Холодный		Умеренный		Теплый	
	8857		4528		2047	