ВУЕР 601 В ЕС П А21

Вертикальные ПВУ с сорбционным роторным рекуператором



- Уровень звукового давления LpA на расстоянии 3 м: 29
- Тип рекуператора: Сорбционный роторный
- Фильтр приточный: G4 / Coarse > 60% (опция F7 / ePM1 60%)
- Фильтр вытяжной: G4 / Coarse > 60%
- В звукоизолированном корпусе
- BMS протокол: ModBus
- Управление: Смартфон
- Материал корпуса: Сталь с полимерным покрытием
- Датчик влажности: Опциональный
- Датчик CO2: Опциональный
- Датчик PM2.5: Опциональный

	Единица измерения	ВУЕР 601 В ЕС П А21
Размер подключаемого воздуховода	мм	200
Фазность	-	1
Минимальное напряжение питания	В	230
Максимальное напряжение питания	В	230
Частота сети питания	Гц	50/60
Номинальная мощность	Вт	336
Максимальный ток	А	2.3
Максимальный расход воздуха	м³/час	747
Уровень звукового давления LpA на расстоянии 3 м	дБ(А)	29
Эффективность рекуперации, макс	%	86
Тип рекуператора	-	Сорбционный роторный
Вес	кг	90
Фильтр приточный	-	G4 / Coarse > 60% (опция F7 / ePM1 60%)
Фильтр вытяжной	-	G4 / Coarse > 60%
Максимальная температура перемещаемого воздуха	°C	40
Минимальная температура перемещаемого воздуха	°C	-25
Минимальная температура окружающего воздуха	°C	1
Максимальная температура окружающего воздуха	°C	40
Класс защиты	-	IP22
Максимальна вологість повітря, що оточує	%	60

Класс защиты привода	-	IP44

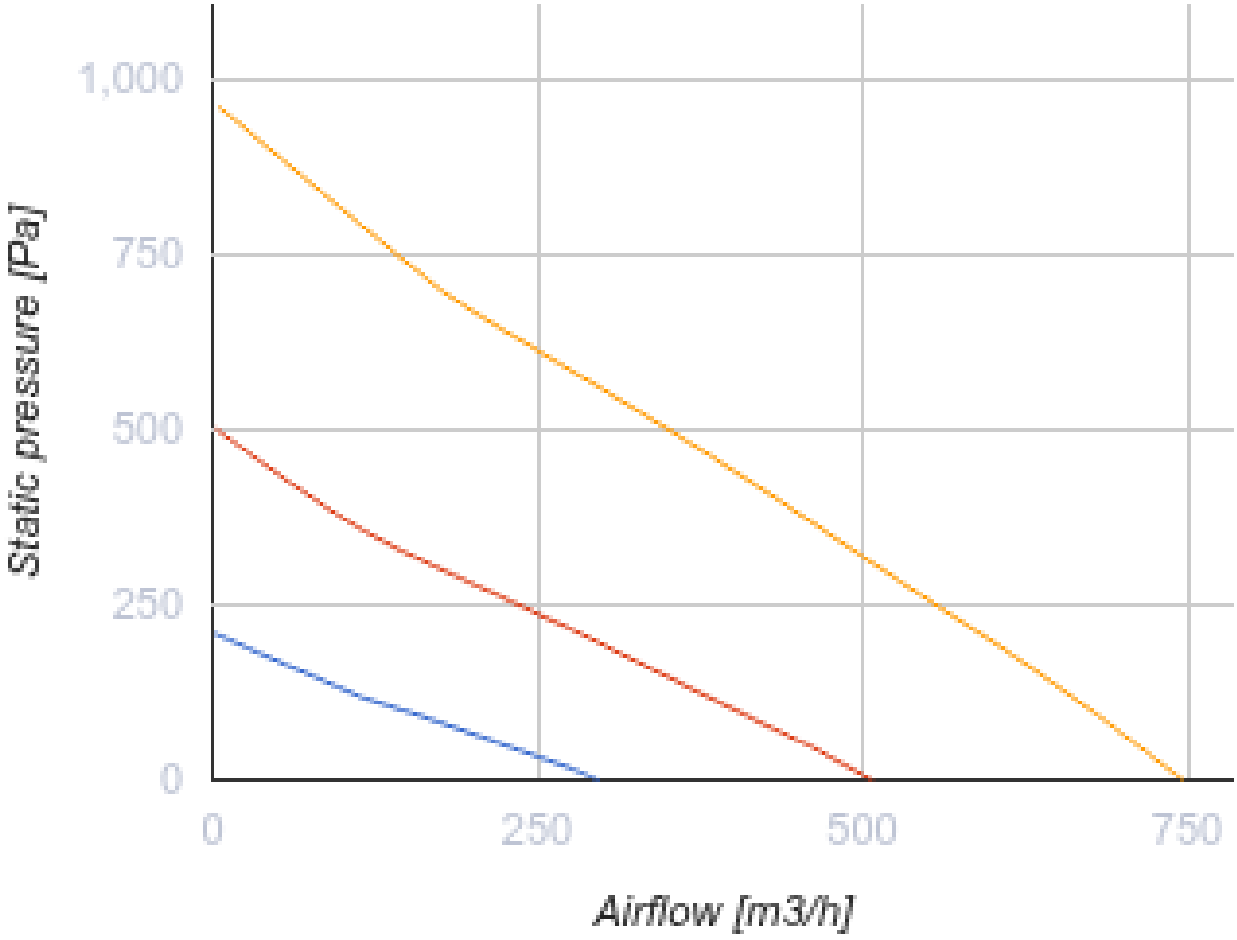

Размеры

H	W	L	H1	W1	W2	W3	L1	L2	D	D1
750	900	609	828	427	192	140	248	167	200	125

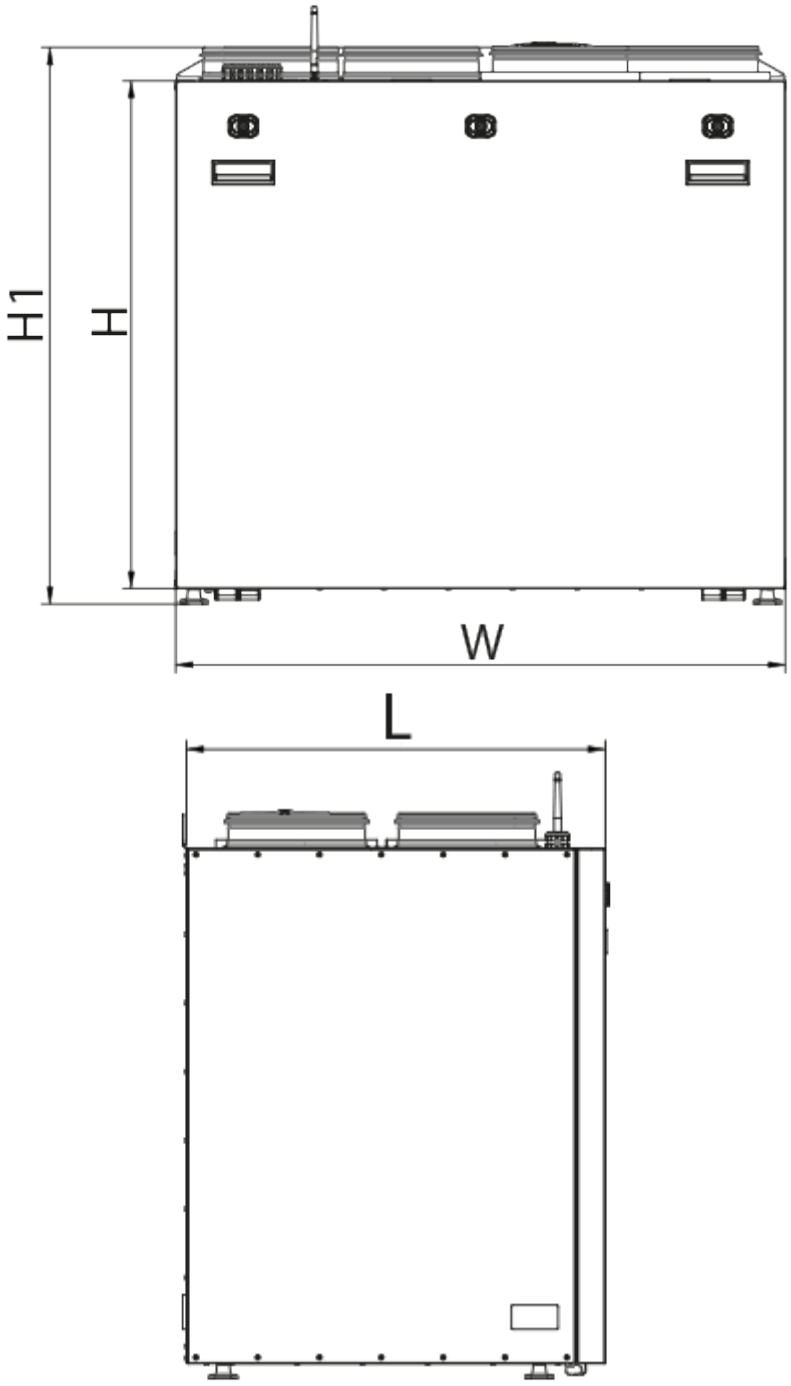
H1
H
W
L

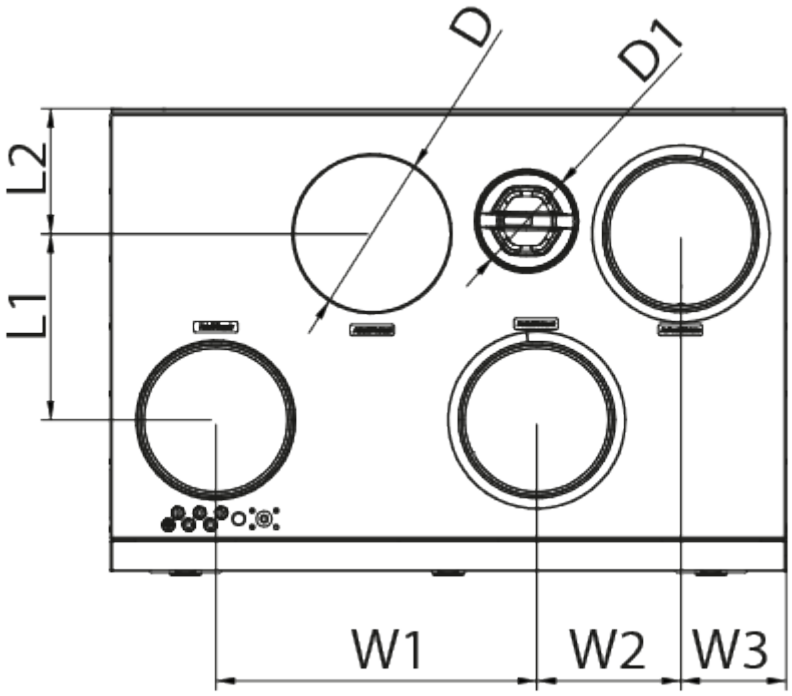

Аксессуары

Панели управления

Наименование	Фото	Описание
A25		Панель управления с сенсорным экраном для управления промышленными и бытовыми приточно-вытяжными установками
A22		Панели управления для управления промышленными и бытовыми приточно-вытяжными установками
A22 WiFi		Панели управления для управления промышленными и бытовыми приточно-вытяжными установками

Датчики

Наименование	Фото	Описание
HV2		Внутренний датчик влажности
CO2-1		Датчик углекислого газа
HR-S		Электромеханический гигростат

CO2-3		Датчик углекислого газа

Для круглых каналов

Наименование	Фото	Описание
СР 200/600		Шумоглушители из оцинкованной стали, наполненные негорючим звукопоглощающим материалом
СР 200/900		Шумоглушители из оцинкованной стали, наполненные негорючим звукопоглощающим материалом
СР 200/1200		Шумоглушители из оцинкованной стали, наполненные негорючим звукопоглощающим материалом

Для круглых каналов

Наименование	Фото	Описание
КРВ 200		Воздушные заслонки для автоматического регулирования расхода воздуха в каналах круглого сечения

Электроприводы

Наименование	Фото	Описание
Belimo TF230		Приводы предназначены для управления воздушными заслонкам площадью сечения до 0,4 м², выполняющими охранные функции

Другие аксессуары

Наименование	Фото	Описание
СФ 522x240x48 Coarse 90% G4		Панельный фильтр G4
СФ 522x240x40 ePM1 60% F7		Панельный фильтр F7

Экодизайн

Торговая марка	Вентс					
Модель	ВУЕР 601 В ЕС П А21					
Удельное потребление энергии (кВт.час/(м²/год))	Холодный		Умеренный		Теплый	
	-85.8	А+	-42.3	А+	-17.4	Е
Тип установки	Двонаправленная					
Тип привода	Переменная скорость					
Тип теплообменника	Регенерационный					
Термоэффективность рекуперации тепла (%)	83					
Максимальный расход воздуха (м³/час)	675					
Потребляемая мощность (Вт)	304					
Эталонный объемный расход (м³/с)	0.128					
Статическое давление в исходной точке (Па)	50					
Удельный потребляемая мощность в исходной точке (Вт/(м³/час))	0.24					
Способ управления приводом	Локальное регулирование потребления					
Максимальные внутренние перетоки (%)	2.7					
Максимальные внешние утечки (%)	2.7					
Sound power level (дБ(А))	50					
Годовое потребление электричества (кВт.час/год)	Холодный		Умеренный		Теплый	
	127		127		127	
Годовое сохранение тепла (кВт.час/год)	Холодный		Умеренный		Теплый	
	8898		4548		2057	