ВУТ 1000 Г



Горизонтальные ПВУ с перекрестным рекуператором

- Уровень звукового давления LpA на расстоянии 3 м: 60
- Фильтр приточный: G4
- Фильтр вытяжной: G4
- В звукоизолированном корпусе
- Управление: Пульт ДУ
- Материал корпуса: Оцинкованная сталь

	Единица измерения	ВУТ 1000 Г
Размер подключаемого воздуховода	мм	249
Фазность	-	1
Минимальное напряжение питания	В	230
Максимальное напряжение питания	В	230
Частота сети питания	Гц	50/60
Номинальная мощность	Вт	820
Максимальный ток	А	3.6
Максимальный расход воздуха	м³/час	1200
Скорость вращения	-	1850
Уровень звукового давления LpA на расстоянии 3 м	дБ(А)	60
Эффективность рекуперации, макс	%	88
Вес	кг	88
Фильтр приточный	-	G4
Фильтр вытяжной	-	G4
Максимальная температура перемещаемого воздуха	°C	40
Минимальная температура перемещаемого воздуха	°C	-25
Минимальная температура окружающего воздуха	°C	10
Максимальная температура окружающего воздуха	°C	50
Класс защиты	-	IP22
Максимальна вологість повітря, що оточує	%	80

Класс защиты привода	-	IP44

Размеры

ØD	B	B1	B2	B3	H	H1	H2	L	L1
248	548	496	60	213	794	290	200	802	850

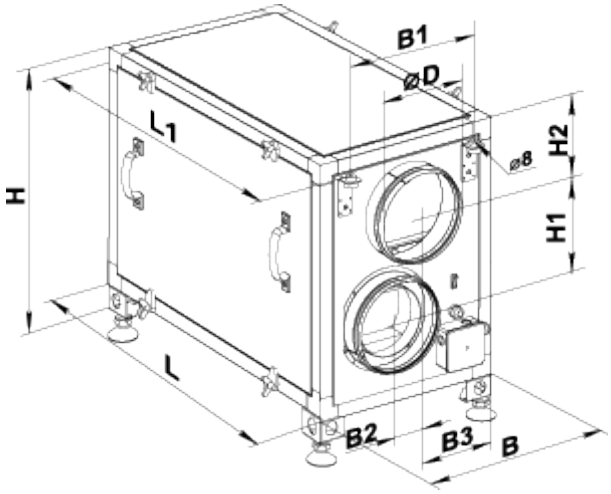

Аксессуары

Для круглых каналов

Наименование	Фото	Описание
СР 250/600		Шумоглушители из оцинкованной стали, наполненные негорючим звукопоглощающим материалом
СР 250/900		Шумоглушители из оцинкованной стали, наполненные негорючим звукопоглощающим материалом
СР 250/1200		Шумоглушители из оцинкованной стали, наполненные негорючим звукопоглощающим материалом
СРФ 250/600		Шумоглушители из алюминиевого сплава, наполненные негорючим звукопоглощающим материалом
СРФ 250/900		Шумоглушители из алюминиевого сплава, наполненные негорючим звукопоглощающим материалом
СРФ 250/2000		Шумоглушители из алюминиевого сплава, наполненные негорючим звукопоглощающим материалом

Для круглых каналов

Наименование	Фото	Описание
КОМ 250		Обратный клапан с подпружиненными пластинами для перекрытия воздушного потока в круглых воздуховодах
КР 250		Воздушные заслонки для регулирования расхода воздуха в каналах круглого сечения

Другие аксессуары

Наименование	Фото	Описание
СФ 450x295x48 G4		Панельный фильтр G4
ВЛ С4 300/450	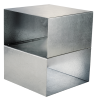	Летняя вставка

Экодизайн

Торговая марка	Вентс
Модель	ВУТ 1000 Г
Тип привода	Integrated MSD
Тип теплообменника	Рекуперационный
Термоэффективность рекуперации тепла (%)	68
Статическое давление при номинальном расходе воздуха (Па)	375
Максимальные внутренние перетоки (%)	2.7
Максимальные внешние утечки (%)	2.7
Статическая эффективность (%)	22.3
Индикация необходимости замены фильтра	See control panel catalogue data
Декларируемый тип вентиляционной единицы	NRVU BVU
Эффективная мощность (кВт)	0.769
Скорость потока в сечении (м/с)	1.352
Класс энергоэффективности фильтров	B
Sound power level (дБ(A))	80