ВУТ 1000 ПЭ ЕС

Компактные подвесные приточно-вытяжные установки в звуко- и теплоизолированном корпусе с электронагревателем

• Потребляемая мощность електрического догрева: 3300
• Максимальный расход воздуха: 1100
• Уровень звукового давления LpA на расстоянии 3 м: 52
• Тип рекуператора: Противоточный
• Фильтр вытяжной: G4
• Фильтр приточный: G4
• Тип двигателя: EC
• Догрев: Электрический
• Управление: Пульт ДУ
• Материал корпуса: Алюцинк

	Единица измерения	ВУТ 1000 ПЭ ЕС
Размер подключаемого воздуховода	мм	250
Скорость	-	1
Количество фаз	-	1
Минимальное напряжение питания	В	230
Максимальное напряжение питания	В	230
Частота сети питания	Гц	50/60
Номинальная мощность	Вт	400
Потребляемая мощность електрического преднагрева	Вт	0
Потребляемая мощность електрического догрева	Вт	3300
Максимальный ток	А	16.56
Максимальный расход воздуха	$м^3$/час	1100
Уровень звукового давления LpA на расстоянии 3 м	дБ(А)	52
Эффективность рекуперации, макс	%	90
Тип рекуператора	-	Противоточный
Материал рекуператора	-	Алюминий
Вес	кг	95
Фильтр вытяжной	-	G4
Фильтр приточный	-	G4
Максимальная температура перемещаемого воздуха	°C	40
Минимальная температура перемещаемого воздуха	°C	-25
Минимальная температура окружающего воздуха	°C	1

Максимальная температура окружающего воздуха	°C	40

Размеры

ØD	B	B1	B2	B3	B4	H	H1	L	L1
250	1351	1216	608	431	655	318	143	1349	1402

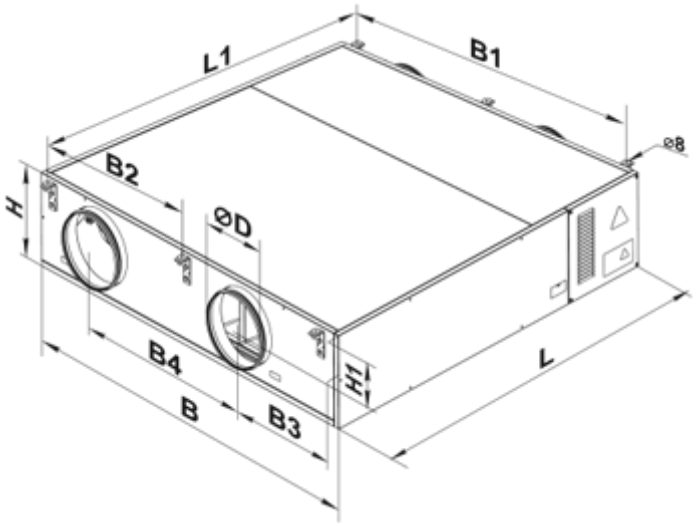

Аксессуары

Другие аксессуары

Наименование	Фото	Описание
СФК 647x274x27 G4		Карманный фильтр G4
СФК 647x274x27 F7		Карманный фильтр F7
СФ 647x274x20 G4		Панельный фильтр G4

Для круглых каналов

Наименование	Фото	Описание
CP 250/600		Шумоглушитель для поглощения шума, возникающего при работе вентиляционного оборудования и распространяющегося по воздуховодам вентиляционных систем
CP 250/900		Шумоглушитель для поглощения шума, возникающего при работе вентиляционного оборудования и распространяющегося по воздуховодам вентиляционных систем

СР 250/1200		Шумоглушитель для поглощения шума, возникающего при работе вентиляционного оборудования и распространяющегося по воздуховодам вентиляционных систем
СРФ 250/600		Шумоглушитель для поглощения шума, возникающего при работе вентиляционного оборудования и распространяющегося по воздуховодам вентиляционных систем
СРФ 250/900		Шумоглушитель для поглощения шума, возникающего при работе вентиляционного оборудования и распространяющегося по воздуховодам вентиляционных систем

Для круглых каналов

Наименование	Фото	Описание
КОМ 250		Обратный клапан с подпружиненными пластинами для перекрытия воздушного потока в круглых воздуховодах и предотвращения движения воздуха в обратном направлении при выключенной системе вентиляции
КРВ 250		Воздушная заслонка для автоматического перекрытия воздушного потока в вентиляционных каналах круглого сечения

Электроприводы

Наименование	Фото	Описание
Belimo LF230		Приводы серии Belimo LF предназначены для управления воздушными заслонкам площадью сечения до 0,8 м², выполняющими охранные функции
Belimo TF230		Приводы предназначены для управления воздушными заслонкам площадью сечения до 0,4 м², выполняющими охранные функции

Соединительно-монтажные элементы

Наименование	Фото	Описание
Х 250		Хомуты предназначены для быстрого и надежного монтажа и соединения различных элементов вентиляционной системы круглого сечения. Изготовлены из полосы нержавеющей или оцинкованной стали