ВУТ 1500 ЭГ



Горизонтальные ПВУ с перекрестным рекуператором

• Потребляемая мощность електрического догрева: 18000
• Уровень звукового давления LpA на расстоянии 3 м: 49
• Фильтр приточный: G4
• Фильтр вытяжной: G4
• В звукоизолированном корпусе
• Догрев: Электрический
• Управление: Пульт ДУ
• Материал корпуса: Оцинкованная сталь

	Единица измерения	ВУТ 1500 ЭГ
Размер подключаемого воздуховода	мм	315
Фазность	-	1
Минимальное напряжение питания	В	230
Максимальное напряжение питания	В	230
Частота сети питания	Гц	50/60
Номинальная мощность	Вт	980
Потребляемая мощность електрического догрева	Вт	18000
Максимальный ток	А	30.3
Максимальный расход воздуха	м³/час	1750
Скорость вращения	-	1100
Уровень звукового давления LpA на расстоянии 3 м	дБ(А)	49
Эффективность рекуперации, макс	%	77
Вес	кг	96
Фильтр приточный	-	G4
Фильтр вытяжной	-	G4
Максимальная температура перемещаемого воздуха	°C	40
Минимальная температура перемещаемого воздуха	°C	-25
Максимальная температура окружающего воздуха	°C	40
Минимальная температура окружающего воздуха	°C	1
Класс защиты	-	IP22
Максимальна вологість повітря, що оточує	%	80

Класс защиты привода	-	IP44

Размеры

ØD	B	B1	B2	B3	H	H1	H2	H3	L	L1	L2
314	842	581	320	520	814	947	201	595	1345	1388	1445

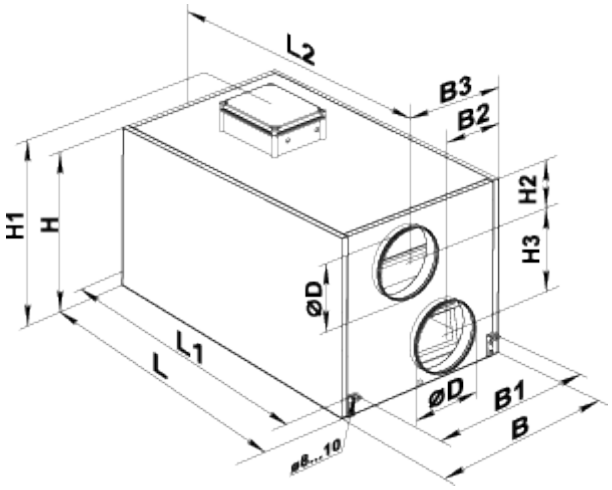

Аксессуары

Для круглых каналов

Наименование	Фото	Описание
СР 315/600		Шумоглушители из оцинкованной стали, наполненные негорючим звукопоглощающим материалом
СР 315/900		Шумоглушители из оцинкованной стали, наполненные негорючим звукопоглощающим материалом
СР 315/1200		Шумоглушители из оцинкованной стали, наполненные негорючим звукопоглощающим материалом
СРФ 315/600		Шумоглушители из алюминиевого сплава, наполненные негорючим звукопоглощающим материалом
СРФ 315/900		Шумоглушители из алюминиевого сплава, наполненные негорючим звукопоглощающим материалом
СРФ 315/2000		Шумоглушители из алюминиевого сплава, наполненные негорючим звукопоглощающим материалом

Для круглых каналов

Наименование	Фото	Описание
КОМ 315		Обратный клапан с подпружиненными пластинами для перекрытия воздушного потока в круглых воздуховодах
КР 315		Воздушные заслонки для регулирования расхода воздуха в каналах круглого сечения

Другие аксессуары

Наименование	Фото	Описание
СФ 780x273x48 G4		Панельный фильтр G4
ВЛ С4 300/384	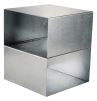	Летняя вставка

Экодизайн

Торговая марка	Вентс
Модель	ВУТ 1500 ЭГ
Тип привода	Integrated MSD
Тип теплообменника	Рекуперационный
Термоэффективность рекуперации тепла (%)	67
Статическое давление при номинальном расходе воздуха (Па)	239
Максимальные внутренние перетоки (%)	2.7
Максимальные внешние утечки (%)	2.7
Статическая эффективность (%)	33.4
Индикация необходимости замены фильтра	See control panel catalogue data
Декларируемый тип вентиляционной единицы	NRVU BVU
Эффективная мощность (кВт)	0.59
Скорость потока в сечении (м/с)	0.913
Класс энергоэффективности фильтров	B
Sound power level (дБ(A))	69