ВУТ 1500 ВГ-4 П



Горизонтальные ПВУ с перекрестным рекуператором

- Уровень звукового давления LpA на расстоянии 3 м: 49
- Фильтр приточный: G4
- Фильтр вытяжной: G4
- В звукоизолированном корпусе
- Догрев: Водяной
- Управление: Пульт ДУ
- Материал корпуса: Оцинкованная сталь

	Единица измерения	ВУТ 1500 ВГ-4 П
Размер подключаемого воздуховода	мм	315
Фазность	-	1
Минимальное напряжение питания	В	230
Максимальное напряжение питания	В	230
Частота сети питания	Гц	50/60
Номинальная мощность	Вт	980
Максимальный ток	А	4.3
Максимальный расход воздуха	м³/час	1700
Скорость вращения	-	1100
Уровень звукового давления LpA на расстоянии 3 м	дБ(А)	49
Эффективность рекуперации, макс	%	77
Вес	кг	88
Фильтр приточный	-	G4
Фильтр вытяжной	-	G4
Максимальная температура перемещаемого воздуха	°C	40
Минимальная температура перемещаемого воздуха	°C	-25
Минимальная температура окружающего воздуха	°C	1
Максимальная температура окружающего воздуха	°C	40
Класс защиты	-	IP22
Максимальна вологість повітря, що оточує	%	80

Класс защиты привода	-	IP44

Размеры

ØD	B	B1	B2	B3	H	H1	H2	H3	L	L1	L2
314	842	581	320	520	814	947	201	595	1345	1388	1445

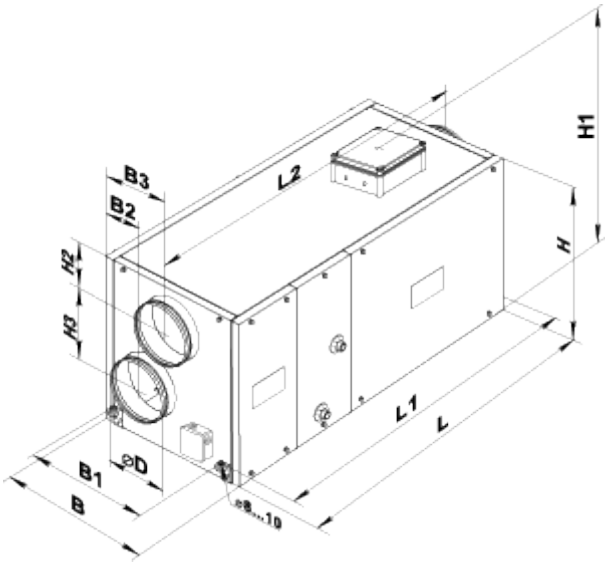

Аксессуары

Для круглых каналов

Наименование	Фото	Описание
СР 250/600		Шумоглушители из оцинкованной стали, наполненные негорючим звукопоглощающим материалом
СР 250/900		Шумоглушители из оцинкованной стали, наполненные негорючим звукопоглощающим материалом
СР 250/1200		Шумоглушители из оцинкованной стали, наполненные негорючим звукопоглощающим материалом
СРФ 250/600		Шумоглушители из алюминиевого сплава, наполненные негорючим звукопоглощающим материалом
СРФ 250/900		Шумоглушители из алюминиевого сплава, наполненные негорючим звукопоглощающим материалом

СРФ 250/2000		Шумоглушители из алюминиевого сплава, наполненные негорючим звукопоглощающим материалом

Для круглых каналов

Наименование	Фото	Описание
КОМ 250		Обратный клапан с подпружиненными пластинами для перекрытия воздушного потока в круглых воздуховодах
КР 250		Воздушные заслонки для регулирования расхода воздуха в каналах круглого сечения

Другие аксессуары

Наименование	Фото	Описание
СФ 550x253x48 G4		Панельный фильтр G4
ВЛ С4 300/300	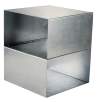	Летняя вставка