# ВУТ 300-2 Э2В ЕС



Вертикальные ПВУ с противоточным рекуператором из полистирола

• Потребляемая мощность електрического догрева: 4000
• Уровень звукового давления LpA на расстоянии 3 м: 37
• Тип рекуператора: Противоточный
• Материал рекуператора: Полистирол
• Фильтр приточный: G4 (F7 опция)
• Фильтр вытяжной: G4
• Догрев: Электрический
• Управление: Пульт ДУ
• Материал корпуса: Алюцинк

| | Единица измерения | ВУТ 300-2 Э2В ЕС |
|---|---|---|
| Размер подключаемого воздуховода | мм | 160 |
| Фазность | - | 1 |
| Максимальное напряжение питания | В | 230 |
| Минимальное напряжение питания | В | 230 |
| Частота сети питания | Гц | 50 |
| Номинальная мощность | Вт | 212 |
| Потребляемая мощность електрического догрева | Вт | 4000 |
| Максимальный ток | А | 18.8 |
| Максимальный расход воздуха | м³/час | 300 |
| Уровень звукового давления LpA на расстоянии 3 м | дБ(А) | 37 |
| Эффективность рекуперации, макс | % | 95 |
| Тип рекуператора | - | Противоточный |
| Материал рекуператора | - | Полистирол |
| Вес | кг | 38 |
| Фильтр приточный | - | G4 (F7 опция) |
| Фильтр вытяжной | - | G4 |
| Максимальная температура перемещаемого воздуха | °C | 60 |
| Минимальная температура перемещаемого воздуха | °C | -39 |
| Минимальная температура окружающего воздуха | °C | 1 |
| Максимальная температура окружающего воздуха | °C | 40 |
| Класс защиты | - | IP22 |

| | | |
|---|---|---|
| Максимальна вологість повітря, що оточує | % | 80 |
| Класс защиты привода | - | IP44 |

## Размеры

| ØD | A1 |
|---|---|
| 160 | 403 |

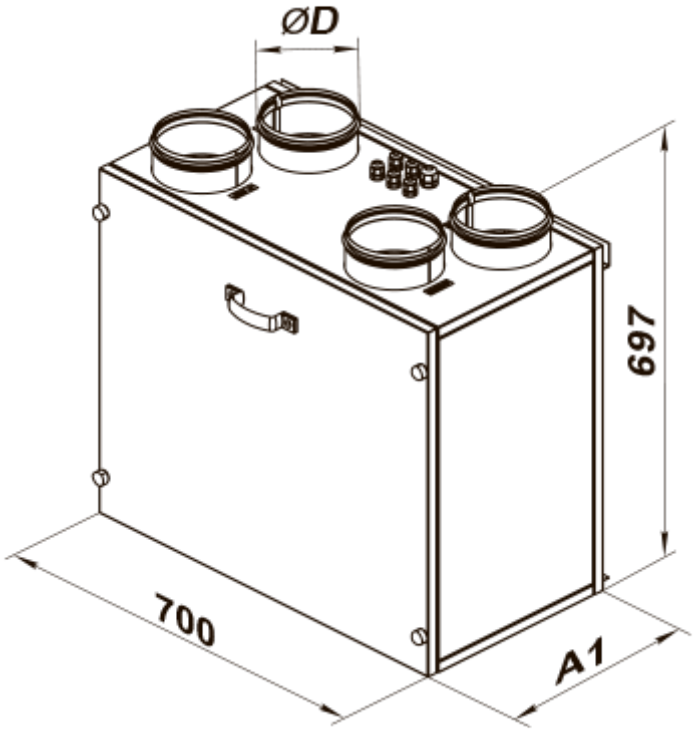


## Аксессуары

### Датчики

| Наименование | Фото | Описание |
|---|---|---|
| CO2-1 |  | Датчик углекислого газа |
| CO2-2 |  | Датчик углекислого газа |

### Для круглых каналов

| Наименование | Фото | Описание |
|---|---|---|
| CP 160/600 |  | Шумоглушители из оцинкованной стали, наполненные негорючим звукопоглощающим материалом |

| | | |
|---|---|---|
| СР 160/900 |  | Шумоглушители из оцинкованной стали, наполненные негорючим звукопоглощающим материалом |
| СР 160/1200 |  | Шумоглушители из оцинкованной стали, наполненные негорючим звукопоглощающим материалом |
| СРФ 160/600 |  | Шумоглушители из алюминиевого сплава, наполненные негорючим звукопоглощающим материалом |
| СРФ 160/900 |  | Шумоглушители из алюминиевого сплава, наполненные негорючим звукопоглощающим материалом |
| СРФ 160/2000 |  | Шумоглушители из алюминиевого сплава, наполненные негорючим звукопоглощающим материалом |

### Для круглых каналов

| Наименование | Фото | Описание |
|---|---|---|
| КОМ 160 |  | Обратный клапан с подпружиненными пластинами для перекрытия воздушного потока в круглых воздуховодах |
| КОМу 160 |  | Обратный клапан с подпружиненными пластинами для перекрытия воздушного потока в круглых воздуховодах |

### Электроприводы

| Наименование | Фото | Описание |
|---|---|---|
| Belimo TF24 |  | Приводы предназначены для управления воздушными заслонкам площадью сечения до 0,4 м², выполняющими охранные функции |
| Belimo TF230 |  | Приводы предназначены для управления воздушными заслонкам площадью сечения до 0,4 м², выполняющими охранные функции |

### Электроприводы

| Наименование | Фото | Описание |
|---|---|---|
| Belimo LF24 |  | Приводы серии Belimo LF предназначены для управления воздушными заслонкам площадью сечения до 0,8 м², выполняющими охранные функции |
| Belimo LF230 |  | Приводы серии Belimo LF предназначены для управления воздушными заслонкам площадью сечения до 0,8 м², выполняющими охранные функции |

### Соединительно-монтажные элементы

| Наименование | Фото | Описание |
|---|---|---|

| | | |
|---|---|---|
| X 160 |  | Хомуты предназначены для быстрого и надежного монтажа и соединения различных элементов вентиляционной системы круглого сечения. Изготовлены из полосы нержавеющей стали |

## Экодизайн

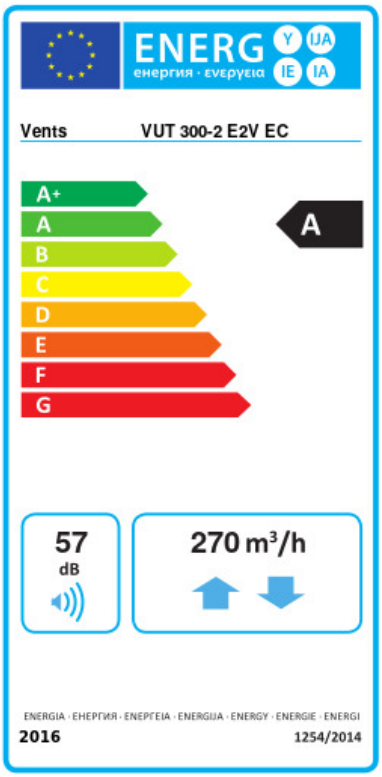


| Торговая марка | Вентс | | | | | |
|---|---|---|---|---|---|---|
| Модель | ВУТ 300-2 Э2В ЕС | | | | | |
| Удельное потребление энергии (кВт.час/(м²/год)) | Холодный | | Умеренный | | Теплый | |
| | -78.6 | A+ | -39.3 | A | -14.1 | E |
| Тип установки | Двонаправленная | | | | | |
| Тип привода | Переменная скорость | | | | | |
| Тип теплообменника | Рекуперационный | | | | | |
| Термоэффективность рекуперации тепла (%) | 89 | | | | | |
| Максимальный расход воздуха (м³/час) | 270 | | | | | |
| Потребляемая мощность (Вт) | 205 | | | | | |
| Эталонный объемный расход (м³/с) | 0.053 | | | | | |
| Статическое давление в исходной точке (Па) | 50 | | | | | |
| Удельный потребляемая мощность в исходной точке (Вт/(м³/час)) | 0.529 | | | | | |
| Способ управления приводом | Локальное регулирование потребления | | | | | |
| Максимальные внутренние перетоки (%) | 2.7 | | | | | |
| Максимальные внешние утечки (%) | 2.7 | | | | | |
| Декларируемый тип вентиляционной единицы | RVU BVU | | | | | |
| Sound power level (дБ(А)) | 57 | | | | | |
| Годовое потребление электричества (кВт.час/год) | Холодный | | Умеренный | | Теплый | |
| | 862 | | 325 | | 280 | |
| Годовое сохранение тепла (кВт.час/год) | Холодный | | Умеренный | | Теплый | |
| | 9141 | | 4673 | | 2113 | |