ВУТ 300-2 Э2В ЕС

Вентиляционные установки с утилизацией тепловой энергии для холодного климата

• Потребляемая мощность електрического догрева: 4000
• Максимальный расход воздуха: 300
• Уровень звукового давления LpA на расстоянии 3 м: 37
• Тип рекуператора: Противоточный
• Фильтр вытяжной: G4
• Фильтр приточный: G4 (F7 option), G4 (F7 опция)
• Тип двигателя: EC
• Догрев: Электрический
• Управление: Пульт ДУ
• Материал корпуса: Алюцинк

	Единица измерения	ВУТ 300-2 Э2В ЕС
Размер подключаемого воздуховода	мм	160
Количество фаз	-	1
Минимальное напряжение питания	В	230
Максимальное напряжение питания	В	230
Частота сети питания	Гц	50
Номинальная мощность	Вт	212
Потребляемая мощность електрического догрева	Вт	4000
Максимальный ток	А	18.8
Максимальный расход воздуха	$м^3$/час	300
Уровень звукового давления LpA на расстоянии 3 м	дБ(А)	37
Эффективность рекуперации, макс	%	95
Тип рекуператора	-	Противоточный
Материал рекуператора	-	Полистирол
Вес	кг	38
Фильтр вытяжной	-	G4
Фильтр приточный	-	G4 (F7 option), G4 (F7 опция)
Максимальная температура перемещаемого воздуха	°C	60
Минимальная температура перемещаемого воздуха	°C	-39
Минимальная температура окружающего воздуха	°C	1
Максимальная температура окружающего воздуха	°C	40
Максимальна вологість повітря, що оточує	%	80

Класс защиты	-	IP22
Класс защиты привода	-	IP44

Размеры

ØD	A1
160	403

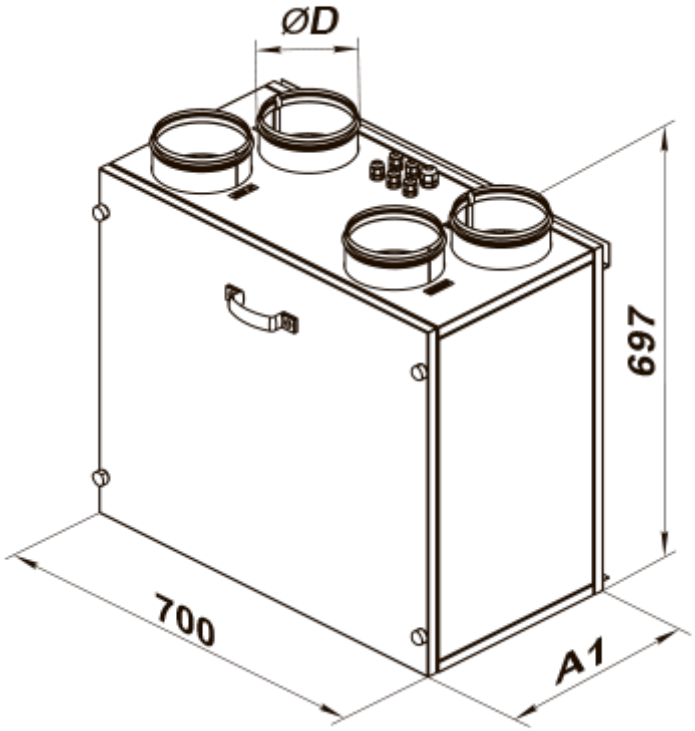

Аксессуары

Для круглых каналов

Наименование	Фото	Описание
CP 160/600		Шумоглушитель для поглощения шума, возникающего при работе вентиляционного оборудования и распространяющегося по воздуховодам вентиляционных систем
CP 160/900		Шумоглушитель для поглощения шума, возникающего при работе вентиляционного оборудования и распространяющегося по воздуховодам вентиляционных систем
CP 160/1200		Шумоглушитель для поглощения шума, возникающего при работе вентиляционного оборудования и распространяющегося по воздуховодам вентиляционных систем
CPФ 160/600		Шумоглушитель для поглощения шума, возникающего при работе вентиляционного оборудования и распространяющегося по воздуховодам вентиляционных систем

СРФ 160/900		Шумоглушитель для поглощения шума, возникающего при работе вентиляционного оборудования и распространяющегося по воздуховодам вентиляционных систем
СРФ 160/2000		Шумоглушитель для поглощения шума, возникающего при работе вентиляционного оборудования и распространяющегося по воздуховодам вентиляционных систем

Для круглых каналов

Наименование	Фото	Описание
КОМ 160		Обратный клапан с подпружиненными пластинами для перекрытия воздушного потока в круглых воздуховодах и предотвращения движения воздуха в обратном направлении при выключенной системе вентиляции
КОМу 160		Обратный клапан с подпружиненными пластинами для перекрытия воздушного потока в круглых воздуховодах и предотвращения движения воздуха в обратном направлении при выключенной системе вентиляции

Датчики

Наименование	Фото	Описание
CO2-1		Датчик углекислого газа
CO2-2		Датчик углекислого газа

Электроприводы

Наименование	Фото	Описание
Belimo LF24		Приводы серии Belimo LF предназначены для управления воздушными заслонкам площадью сечения до 0,8 м², выполняющими охранные функции
Belimo LF230		Приводы серии Belimo LF предназначены для управления воздушными заслонкам площадью сечения до 0,8 м², выполняющими охранные функции
Belimo TF24		Приводы предназначены для управления воздушными заслонкам площадью сечения до 0,4 м², выполняющими охранные функции
Belimo TF230		Приводы предназначены для управления воздушными заслонкам площадью сечения до 0,4 м², выполняющими охранные функции

Соединительно-монтажные элементы

Наименование	Фото	Описание

X 160		Хомуты предназначены для быстрого и надежного монтажа и соединения различных элементов вентиляционной системы круглого сечения. Изготовлены из полосы нержавеющей или оцинкованной стали