ВУТ 300 Э2В ЕС



Вертикальные ПВУ с противоточным рекуператором из полистирола

• Потребляемая мощность електрического догрева: 4000
• Уровень звукового давления LpA на расстоянии 3 м: 37
• Тип рекуператора: Противоточный
• Материал рекуператора: Полистирол
• Фильтр приточный: G4 (F7 опция)
• Фильтр вытяжной: G4
• Догрев: Электрический
• Управление: Пульт ДУ
• Материал корпуса: Алюцинк

	Единица измерения	ВУТ 300 Э2В ЕС
Размер подключаемого воздуховода	мм	150
Фазность	-	1
Максимальное напряжение питания	В	230
Минимальное напряжение питания	В	230
Частота сети питания	Гц	50
Номинальная мощность	Вт	212
Потребляемая мощность електрического догрева	Вт	4000
Максимальный ток	А	18.8
Максимальный расход воздуха	м³/час	300
Уровень звукового давления LpA на расстоянии 3 м	дБ(А)	37
Эффективность рекуперации, макс	%	95
Тип рекуператора	-	Противоточный
Материал рекуператора	-	Полистирол
Вес	кг	38
Фильтр приточный	-	G4 (F7 опция)
Фильтр вытяжной	-	G4
Максимальная температура перемещаемого воздуха	°C	60
Минимальная температура перемещаемого воздуха	°C	-39
Минимальная температура окружающего воздуха	°C	1
Максимальная температура окружающего воздуха	°C	40
Класс защиты	-	IP22

Максимальна вологість повітря, що оточує	%	80
Класс защиты привода	-	IP44

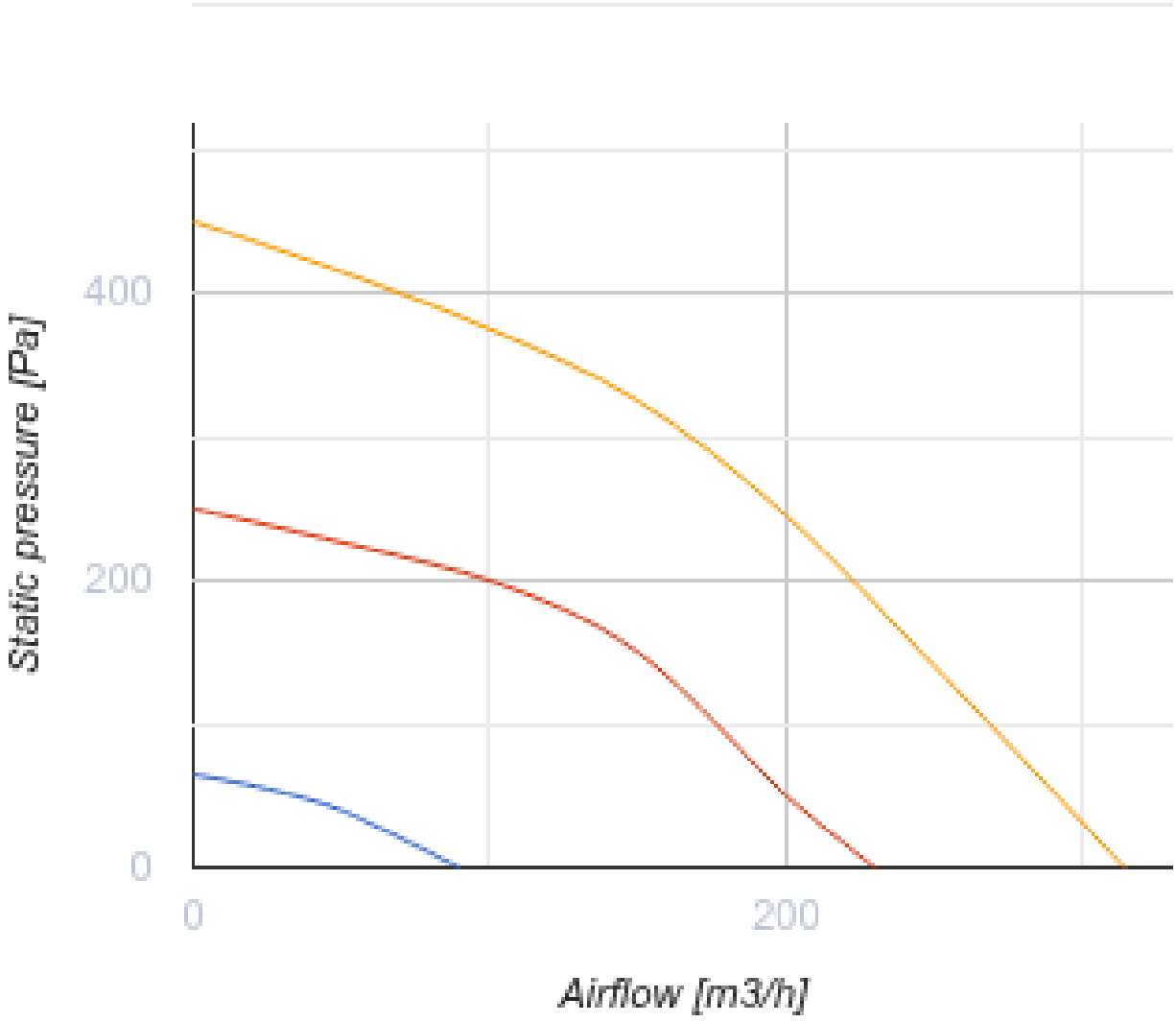

Размеры

ØD	A1
150	373

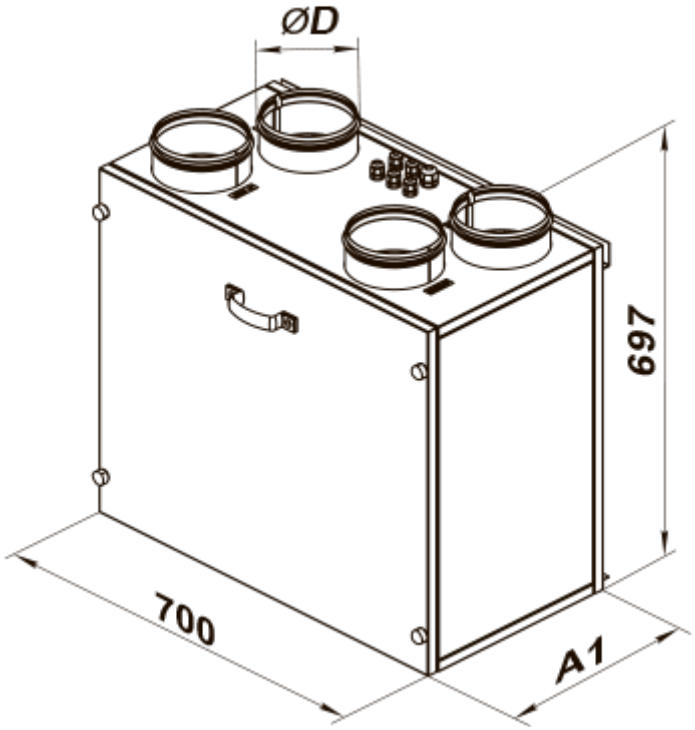

Аксессуары

Датчики

Наименование	Фото	Описание
CO2-1		Датчик углекислого газа
CO2-2		Датчик углекислого газа

Для круглых каналов

Наименование	Фото	Описание
СР 150/600		Шумоглушители из оцинкованной стали, наполненные негорючим звукопоглощающим материалом
СР 150/900		Шумоглушители из оцинкованной стали, наполненные негорючим звукопоглощающим материалом
СР 150/1200		Шумоглушители из оцинкованной стали, наполненные негорючим звукопоглощающим материалом
СРФ 150/600		Шумоглушители из алюминиевого сплава, наполненные негорючим звукопоглощающим материалом

СРФ 150/900		Шумоглушители из алюминиевого сплава, наполненные негорючим звукопоглощающим материалом
СРФ 150/2000		Шумоглушители из алюминиевого сплава, наполненные негорючим звукопоглощающим материалом

Для круглых каналов

Наименование	Фото	Описание
КОМ 150		Обратный клапан с подпружиненными пластинами для перекрытия воздушного потока в круглых воздуховодах
КОМу 150		Обратный клапан с подпружиненными пластинами для перекрытия воздушного потока в круглых воздуховодах

Электроприводы

Наименование	Фото	Описание
Belimo TF24		Приводы предназначены для управления воздушными заслонкам площадью сечения до 0,4 м², выполняющими охранные функции
Belimo TF230		Приводы предназначены для управления воздушными заслонкам площадью сечения до 0,4 м², выполняющими охранные функции

Электроприводы

Наименование	Фото	Описание
Belimo LF24		Приводы серии Belimo LF предназначены для управления воздушными заслонкам площадью сечения до 0,8 м², выполняющими охранные функции
Belimo LF230		Приводы серии Belimo LF предназначены для управления воздушными заслонкам площадью сечения до 0,8 м², выполняющими охранные функции

Соединительно-монтажные элементы

Наименование	Фото	Описание
X 150		Хомуты предназначены для быстрого и надежного монтажа и соединения различных элементов вентиляционной системы круглого сечения. Изготовлены из полосы нержавеющей стали

Экодизайн

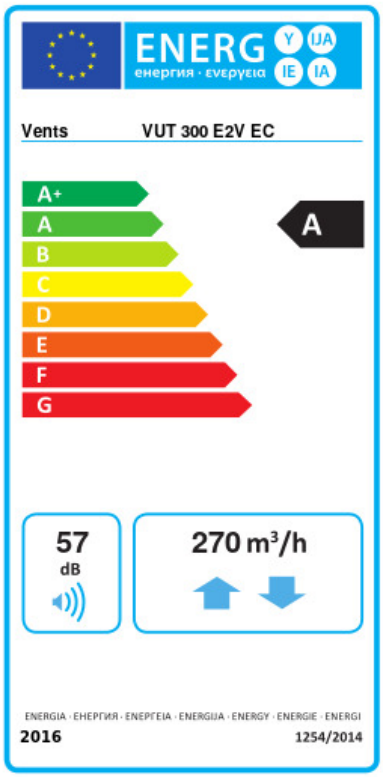

Торговая марка	Вентс					
Модель	ВУТ 300 Э2В ЕС					
Удельное потребление энергии (кВт.час/(м²/год))	Холодный		Умеренный		Теплый	
	-78.6	A+	-39.3	A	-14.1	E
Тип установки	Двонаправленная					
Тип привода	Переменная скорость					
Тип теплообменника	Рекуперационный					
Термоэффективность рекуперации тепла (%)	89					
Максимальный расход воздуха (м³/час)	270					
Потребляемая мощность (Вт)	205					
Эталонный объемный расход (м³/с)	0.053					
Статическое давление в исходной точке (Па)	50					
Удельный потребляемая мощность в исходной точке (Вт/(м³/час))	0.529					
Способ управления приводом	Локальное регулирование потребления					
Максимальные внутренние перетоки (%)	2.7					
Максимальные внешние утечки (%)	2.7					
Декларируемый тип вентиляционной единицы	RVU BVU					
Sound power level (дБ(А))	57					
Годовое потребление электричества (кВт.час/год)	Холодный		Умеренный		Теплый	
	862		325		280	
Годовое сохранение тепла (кВт.час/год)	Холодный		Умеренный		Теплый	
	9141		4673		2113	