ВУТ 300 В2 мини ЕС А14

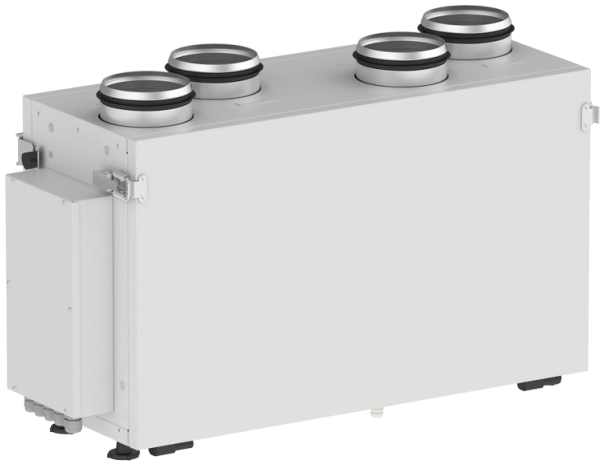

Подвесная ПВУ с рекуператором перекрестного потока выполненным из полистирола

- Уровень звукового давления LpA на расстоянии 3 м: 33
- Фильтр приточный: G4, F8
- Фильтр вытяжной: G4
- В звукоизолированном корпусе
- Управление: Пульт ДУ
- Материал корпуса: Оцинкованная сталь
- Датчик влажности: Опциональный
- Датчик CO2: Опциональный
- Датчик PM2.5: Опциональный

	Единица измерения	ВУТ 300 В2 мини ЕС А14
Размер подключаемого воздуховода	мм	125
Фазность	-	1
Максимальное напряжение питания	В	230
Минимальное напряжение питания	В	230
Частота сети питания	Гц	50/60
Номинальная мощность	Вт	165
Максимальный ток	А	1.3
Максимальный расход воздуха	м³/час	300
Скорость вращения	-	2050
Уровень звукового давления LpA на расстоянии 3 м	дБ(А)	33
Эффективность рекуперации, макс	%	79
Вес	кг	32
Фильтр приточный	-	G4, F8
Фильтр вытяжной	-	G4
Максимальная температура перемещаемого воздуха	°C	60
Минимальная температура перемещаемого воздуха	°C	-25
Минимальная температура окружающего воздуха	°C	1
Максимальная температура окружающего воздуха	°C	40
Класс защиты	-	IP22

Максимальна вологість повітря, що оточує	%	80
Класс защиты привода	-	IP44

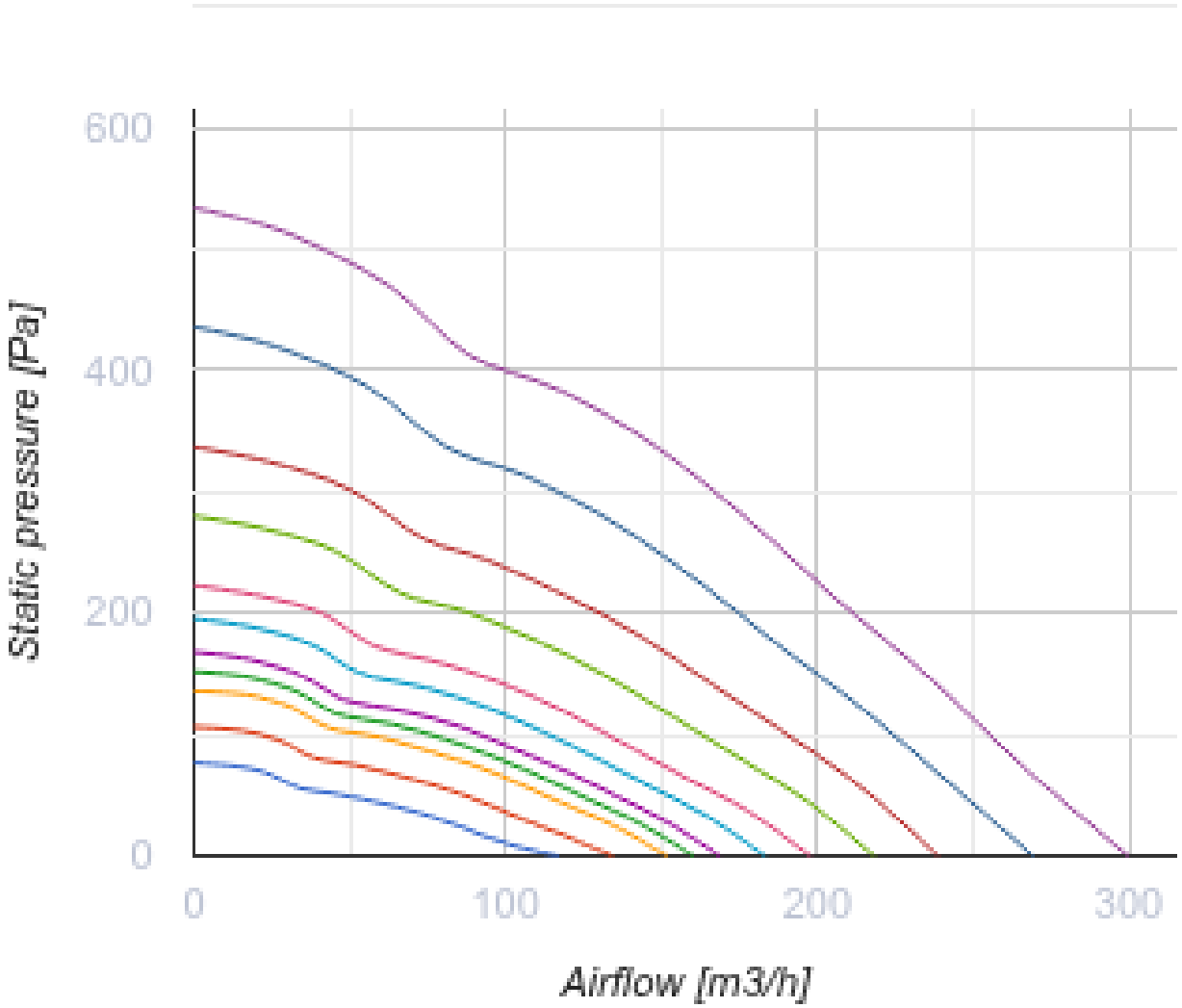

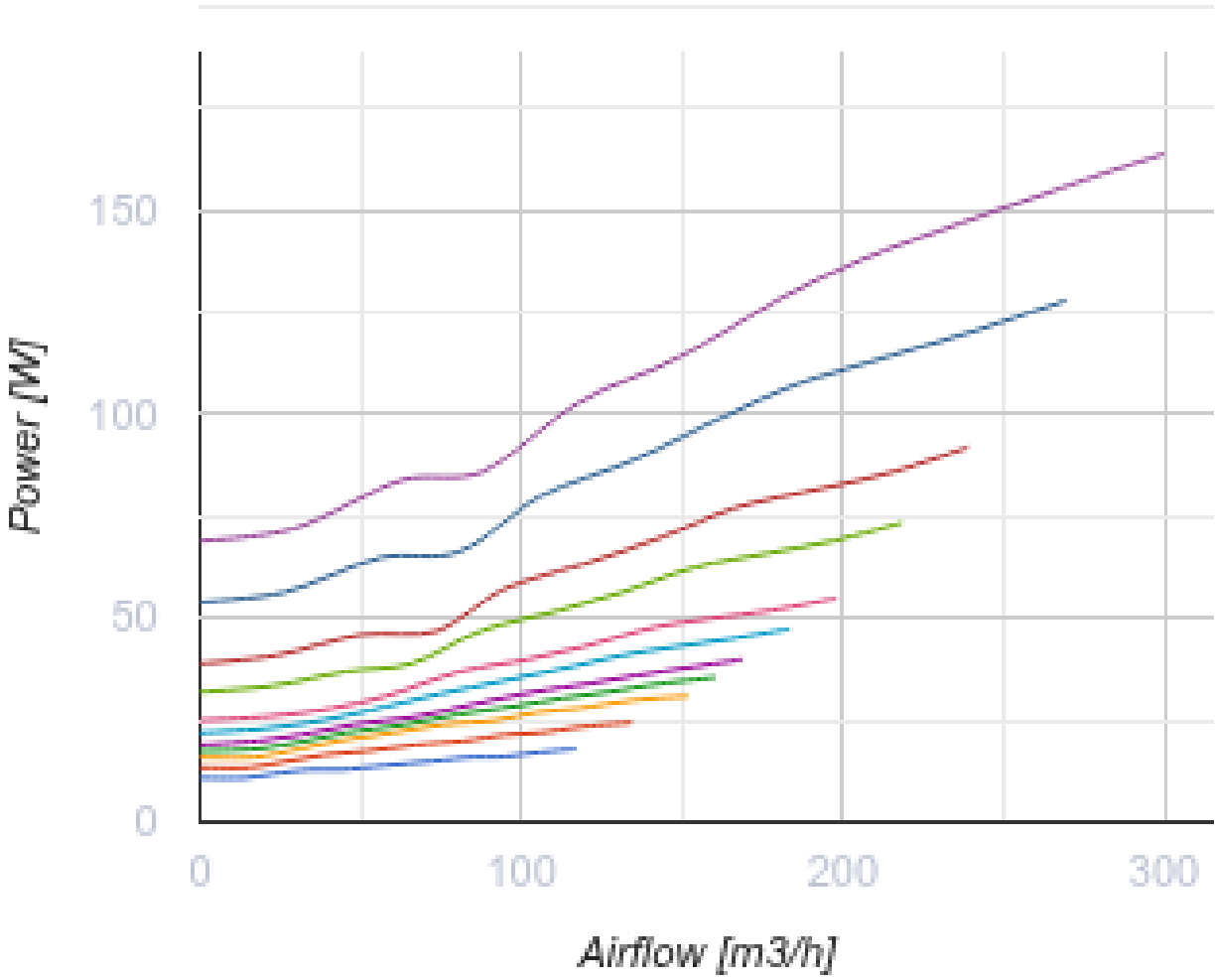

Размеры

ØD	B	H	H1	L	L1
125	287	447	495	714	776

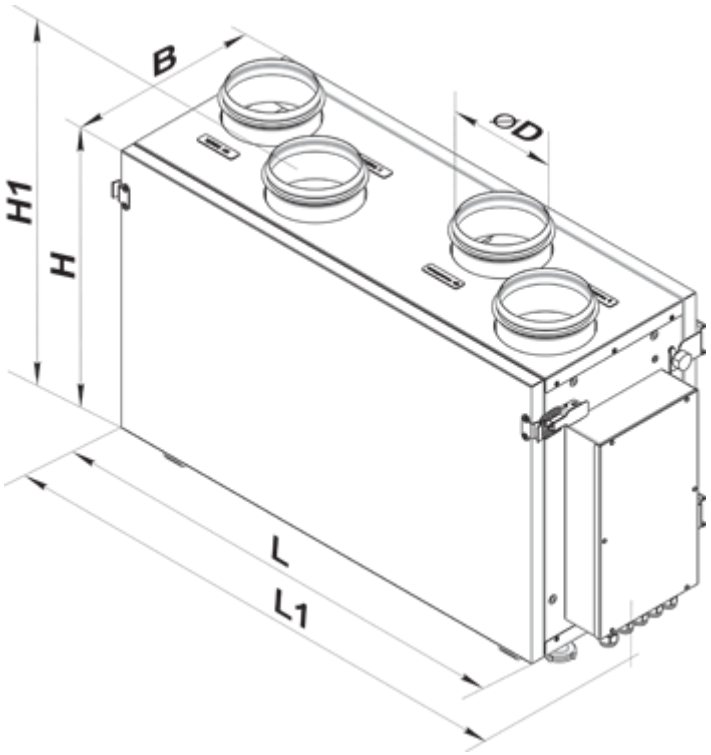

Аксессуары

Датчики

Наименование	Фото	Описание
HV2		Внутренний датчик влажности
CO2-1		Датчик углекислого газа
CO2-2		Датчик углекислого газа
HR-S		Электромеханический гигростат

Кухонные вытяжки (зонты)

Наименование	Фото	Описание
KH-1	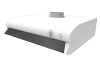	Кухонный вытяжной зонт для очистки воздуха от продуктов горения, испарений, запахов

Сифон для отвода конденсата (Дренажный сифон)

Наименование	Фото	Описание

СГ-32		Сифон гидравлический для отвода конденсата от рекуператоров и охладителей

Для круглых каналов

Наименование	Фото	Описание
СР 125/600		Шумоглушители из оцинкованной стали, наполненные негорючим звукопоглощающим материалом
СР 125/900		Шумоглушители из оцинкованной стали, наполненные негорючим звукопоглощающим материалом
СР 125/1200		Шумоглушители из оцинкованной стали, наполненные негорючим звукопоглощающим материалом
СРФ 125/600		Шумоглушители из алюминиевого сплава, наполненные негорючим звукопоглощающим материалом
СРФ 125/900		Шумоглушители из алюминиевого сплава, наполненные негорючим звукопоглощающим материалом
СРФ 125/2000		Шумоглушители из алюминиевого сплава, наполненные негорючим звукопоглощающим материалом

Для круглых каналов

Наименование	Фото	Описание
КОМ 125		Обратный клапан с подпружиненными пластинами для перекрытия воздушного потока в круглых воздуховодах
КРВ 125		Воздушные заслонки для автоматического регулирования расхода воздуха в каналах круглого сечения

Электроприводы

Наименование	Фото	Описание
Belimo LF230		Приводы серии Belimo LF предназначены для управления воздушными заслонкам площадью сечения до 0,8 м², выполняющими охранные функции

Другие аксессуары

Наименование	Фото	Описание
СФ 240x184x40 G4		Панельный фильтр G4

СФ 240x184x40 F8		Панельный фильтр F8

Экодизайн

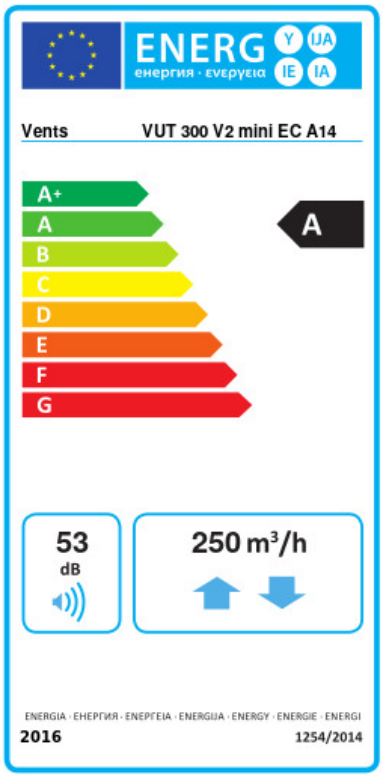

Торговая марка	Вентс					
Модель	ВУТ 300 В2 мини ЕС А14					
Удельное потребление энергии (кВт.час/(м²/год))	Холодный		Умеренный		Теплый	
	-70.5	A+	-36.6	A	-14.5	E
Тип установки	Двонаправленная					
Тип привода	Переменная скорость					
Тип теплообменника	Рекуперационный					
Термоэффективность рекуперации тепла (%)	62					
Максимальный расход воздуха (м³/час)	250					
Потребляемая мощность (Вт)	150					
Эталонный объемный расход (м³/с)	0.044					
Статическое давление в исходной точке (Па)	50					
Удельный потребляемая мощность в исходной точке (Вт/(м³/час))	0.313					
Способ управления приводом	Локальное регулирование потребления					
Максимальные внутренние перетоки (%)	2.7					
Максимальные внешние утечки (%)	2.7					
Декларируемый тип вентиляционной единицы	RVU BVU					
Sound power level (дБ(А))	53					
Годовое потребление электричества (кВт.час/год)	Холодный		Умеренный		Теплый	
	747		210		165	
Годовое сохранение тепла (кВт.час/год)	Холодный		Умеренный		Теплый	
	8047		4114		1860	