ВУТ 500 ЭГ

Приточно-вытяжные установки в звуко- и теплоизолированном корпусе с электронагревателем

• Потребляемая мощность електрического догрева: 3000
• Максимальный расход воздуха: 500
• Уровень звукового давления LpA на расстоянии 3 м: 47
• Тип рекуператора: Перекрестный
• Фильтр вытяжной: G4
• Фильтр приточный: G4
• Шумоизоляция
• Тип двигателя: AC
• Догрев: Электрический
• Управление: Пульт ДУ
• Материал корпуса: Оцинкованная сталь

	Единица измерения	ВУТ 500 ЭГ
Размер подключаемого воздуховода	мм	249
Скорость	-	1
Минимальное напряжение питания	В	230
Максимальное напряжение питания	В	230
Частота сети питания	Гц	50/60
Номинальная мощность	Вт	300
Потребляемая мощность електрического догрева	Вт	3000
Максимальный ток	А	14.3
Максимальный расход воздуха	$м^3$/час	500
Уровень звукового давления LpA на расстоянии 3 м	дБ(А)	47
Эффективность рекуперации, макс	%	88
Тип рекуператора	-	Перекрестный
Материал рекуператора	-	Полистирол
Вес	кг	49
Фильтр вытяжной	-	G4
Фильтр приточный	-	G4
Максимальная температура перемещаемого воздуха	°C	40
Минимальная температура перемещаемого воздуха	°C	-25
Минимальная температура окружающего воздуха	°C	1
Максимальная температура окружающего воздуха	°C	40
Максимальна вологість повітря, що оточує	%	80

Класс защиты	-	IP22
Класс защиты привода	-	IP44

Размеры

ØD	B	B1	B2	B3	H	H2	H3	L	L1	L2
149	497	403	248	348	554	111	230	954	996	1054

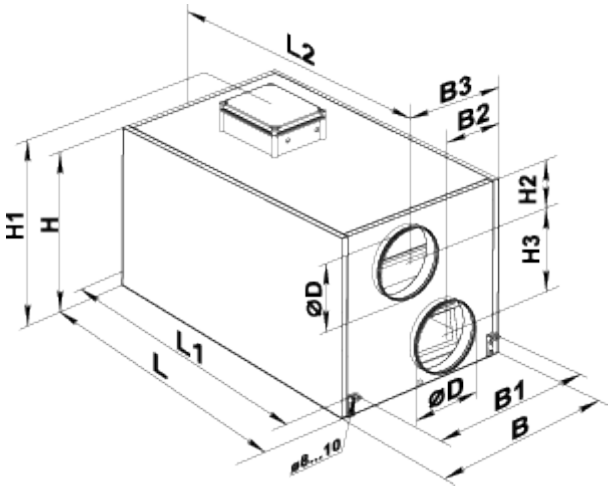

Аксессуары

Для круглых каналов

Наименование	Фото	Описание
CP 150/600		Шумоглушитель для поглощения шума, возникающего при работе вентиляционного оборудования и распространяющегося по воздуховодам вентиляционных систем
CP 150/900		Шумоглушитель для поглощения шума, возникающего при работе вентиляционного оборудования и распространяющегося по воздуховодам вентиляционных систем
CP 150/1200		Шумоглушитель для поглощения шума, возникающего при работе вентиляционного оборудования и распространяющегося по воздуховодам вентиляционных систем
CPФ 150/600		Шумоглушитель для поглощения шума, возникающего при работе вентиляционного оборудования и распространяющегося по воздуховодам вентиляционных систем
CPФ 150/900		Шумоглушитель для поглощения шума, возникающего при работе вентиляционного оборудования и распространяющегося по воздуховодам вентиляционных систем
CPФ 150/2000		Шумоглушитель для поглощения шума, возникающего при работе вентиляционного оборудования и распространяющегося по воздуховодам вентиляционных систем

Для круглых каналов

Наименование	Фото	Описание
КОМ 150		Обратный клапан с подпружиненными пластинами для перекрытия воздушного потока в круглых воздуховодах и предотвращения движения воздуха в обратном направлении при выключенной системе вентиляции
КР 150		Воздушная заслонка для регулирования расхода воздуха в вентиляционных каналах круглого сечения

Другие аксессуары

Наименование	Фото	Описание
СФ 438x215x48 G4		Панельный фильтр G4
ВЛ С4 300/300		Летняя вставка