ВУТ 530 ЭГ



Горизонтальные ПВУ с перекрестным рекуператором

• Потребляемая мощность електрического догрева: 4000
• Уровень звукового давления LpA на расстоянии 3 м: 47
• Фильтр приточный: G4
• Фильтр вытяжной: G4
• В звукоизолированном корпусе
• Догрев: Электрический
• Управление: Пульт ДУ
• Материал корпуса: Оцинкованная сталь

	Единица измерения	ВУТ 530 ЭГ
Размер подключаемого воздуховода	мм	249
Фазность	-	1
Максимальное напряжение питания	В	230
Минимальное напряжение питания	В	230
Частота сети питания	Гц	50/60
Номинальная мощность	Вт	300
Потребляемая мощность електрического догрева	Вт	4000
Максимальный ток	А	18.7
Максимальный расход воздуха	м³/час	530
Скорость вращения	-	1100
Уровень звукового давления LpA на расстоянии 3 м	дБ(А)	47
Эффективность рекуперации, макс	%	88
Вес	кг	49
Фильтр приточный	-	G4
Фильтр вытяжной	-	G4
Максимальная температура перемещаемого воздуха	°C	40
Минимальная температура перемещаемого воздуха	°C	-25
Минимальная температура окружающего воздуха	°C	1
Максимальная температура окружающего воздуха	°C	40
Класс защиты	-	IP22
Максимальна вологість повітря, що оточує	%	80

Класс защиты привода	-	IP44

Размеры

ØD	B	B1	B2	B3	H	H2	H3	L	L1	L2
159	497	403	248	348	554	111	230	954	996	1054

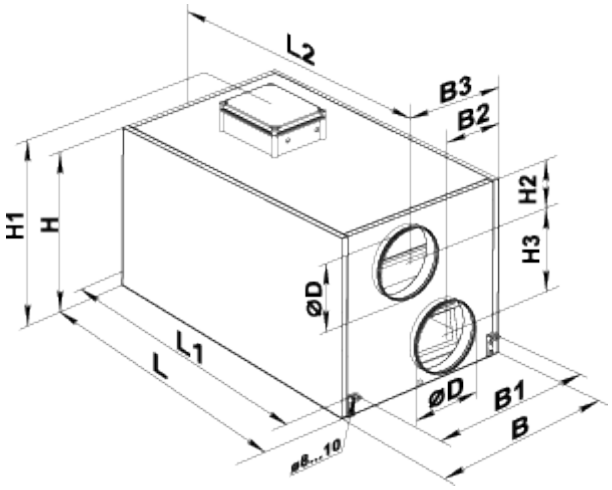

Аксессуары

Для круглых каналов

Наименование	Фото	Описание
СР 160/600		Шумоглушители из оцинкованной стали, наполненные негорючим звукопоглощающим материалом
СР 160/900		Шумоглушители из оцинкованной стали, наполненные негорючим звукопоглощающим материалом
СР 160/1200		Шумоглушители из оцинкованной стали, наполненные негорючим звукопоглощающим материалом
СРФ 160/600		Шумоглушители из алюминиевого сплава, наполненные негорючим звукопоглощающим материалом
СРФ 160/900		Шумоглушители из алюминиевого сплава, наполненные негорючим звукопоглощающим материалом
СРФ 160/2000		Шумоглушители из алюминиевого сплава, наполненные негорючим звукопоглощающим материалом

Для круглых каналов

Наименование	Фото	Описание
КОМ 160		Обратный клапан с подпружиненными пластинами для перекрытия воздушного потока в круглых воздуховодах
КР 160		Воздушные заслонки для регулирования расхода воздуха в каналах круглого сечения

Другие аксессуары

Наименование	Фото	Описание
СФ 438x215x48 G4		Панельный фильтр G4
ВЛ С4 300/300	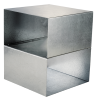	Летняя вставка

Экодизайн

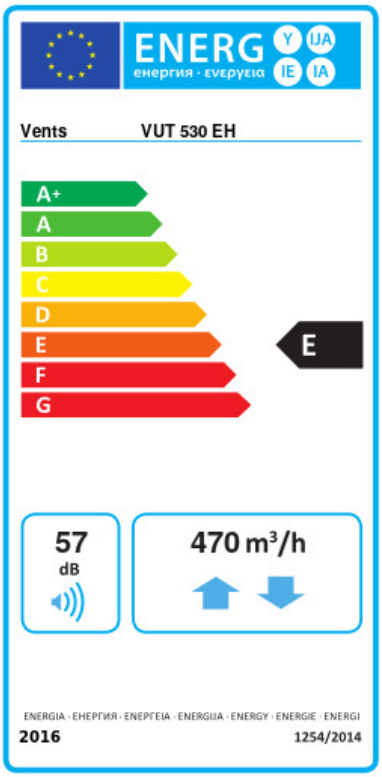

Торговая марка	Вентс					
Модель	ВУТ 530 ЭГ					
Удельное потребление энергии (кВт.час/(м²/год))	Холодный		Умеренный		Теплый	
	-48.8	A+	-18.2	E	1.9	G
Тип установки	Двонаправленная					
Тип привода	Multi-speed					
Тип теплообменника	Рекуперационный					
Термоэффективность рекуперации тепла (%)	64					
Максимальный расход воздуха (м³/час)	470					
Потребляемая мощность (Вт)	300					
Эталонный объемный расход (м³/с)	0.091					
Статическое давление в исходной точке (Па)	50					
Удельный потребляемая мощность в исходной точке (Вт/(м³/час))	0.602					
Способ управления приводом	Ручное управление					
Максимальные внутренние перетоки (%)	2.7					
Максимальные внешние утечки (%)	2.7					
Декларируемый тип вентиляционной единицы	RVU BVU					
Sound power level (дБ(A))	57					
Годовое потребление электричества (кВт.час/год)	Холодный		Умеренный		Теплый	
	1336		799		754	
Годовое сохранение тепла (кВт.час/год)	Холодный		Умеренный		Теплый	
	7343		3754		1697	