ВУТ 80 П П мини

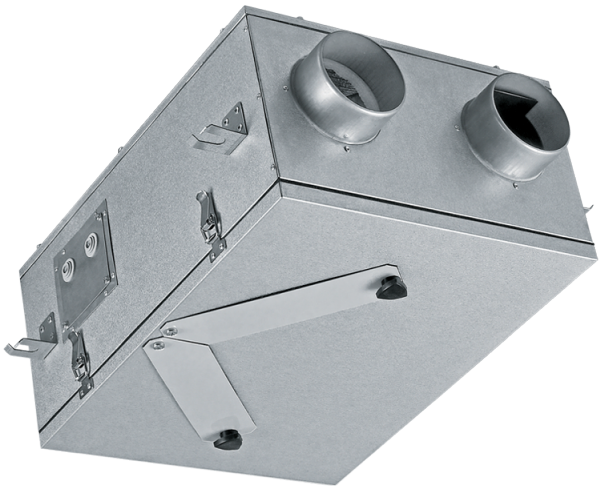

- Уровень звукового давления LpA на расстоянии 3 м: 19
- Тип рекуператора: Перекрестный
- Материал рекуператора: Полистирол
- Фильтр приточный: G4 / Coarse > 60%
- Фильтр вытяжной: G4 / Coarse > 60%
- В звукоизолированном корпусе
- Материал корпуса: Алюцинк

	Единица измерения	ВУТ 80 П П мини		
Скорость	-	1	2	3
Размер подключаемого воздуховода	мм	125		
Фазность	-	1		
Максимальное напряжение питания	В	230		
Минимальное напряжение питания	В	230		
Частота сети питания	Гц	50/60		
Номинальная мощность	Вт	22	32	56
Максимальный ток	А	0.15	0.2	0.34
Максимальный расход воздуха	м³/час	40	55	70
Уровень звукового давления LpA на расстоянии 3 м	дБ(А)	13	15	19
Эффективность рекуперации, макс	%	76		
Тип рекуператора	-	Перекрестный		
Материал рекуператора	-	Полистирол		
Вес	кг	10		
Фильтр приточный	-	G4 / Coarse > 60%		
Фильтр вытяжной	-	G4 / Coarse > 60%		
Максимальная температура перемещаемого воздуха	°C	40		
Минимальная температура перемещаемого воздуха	°C	-15		
Минимальная температура окружающего воздуха	°C	1		
Максимальная температура окружающего воздуха	°C	40		
Класс защиты	-	IP22		

Максимальна вологість повітря, що оточує	%	60
Класс защиты привода	-	IP44

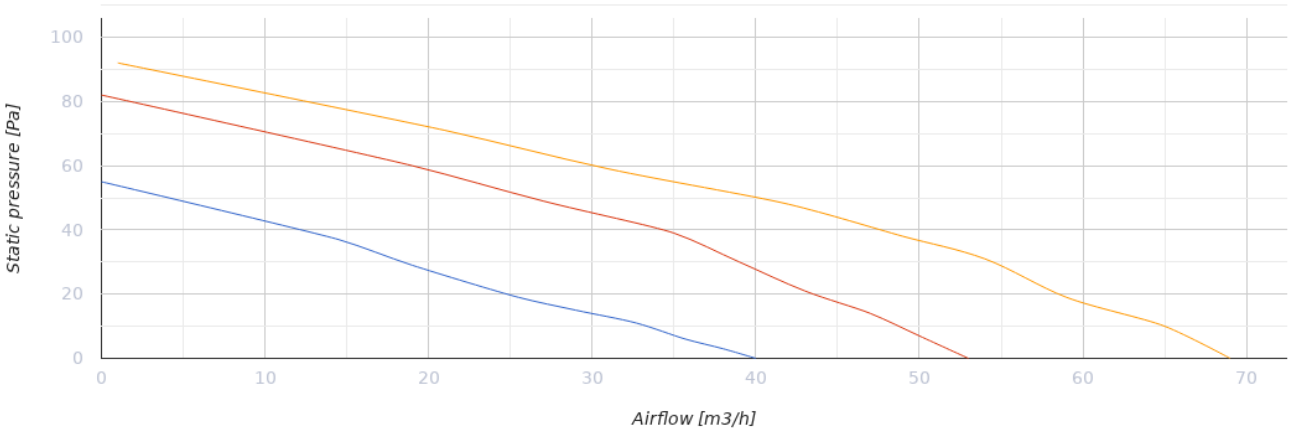

Размеры

ØD	H	L	L1	W	W1	W2	W3
125	222	497	397	374	404	213	164

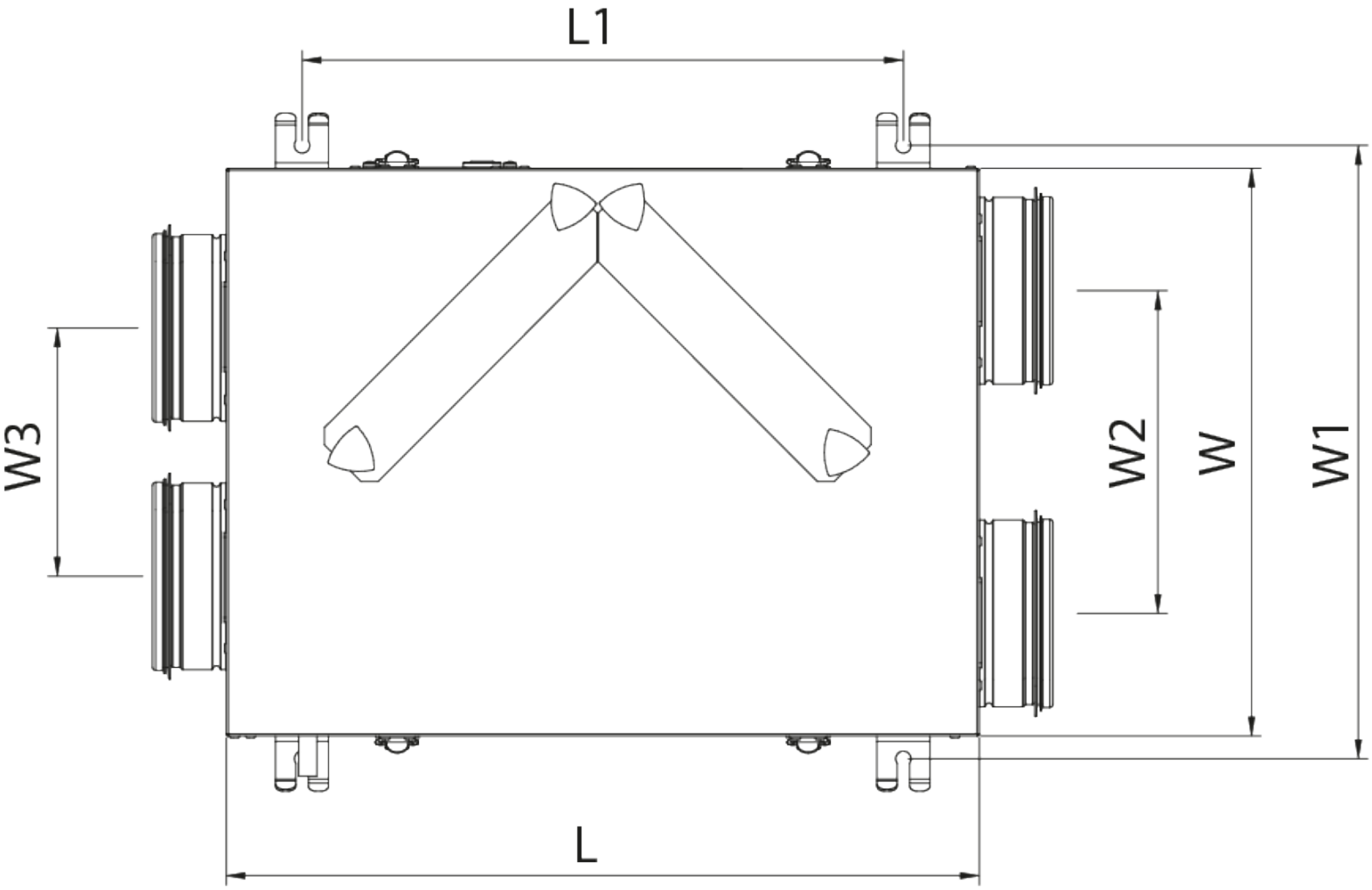
L1
W3
W2
W
W1
L

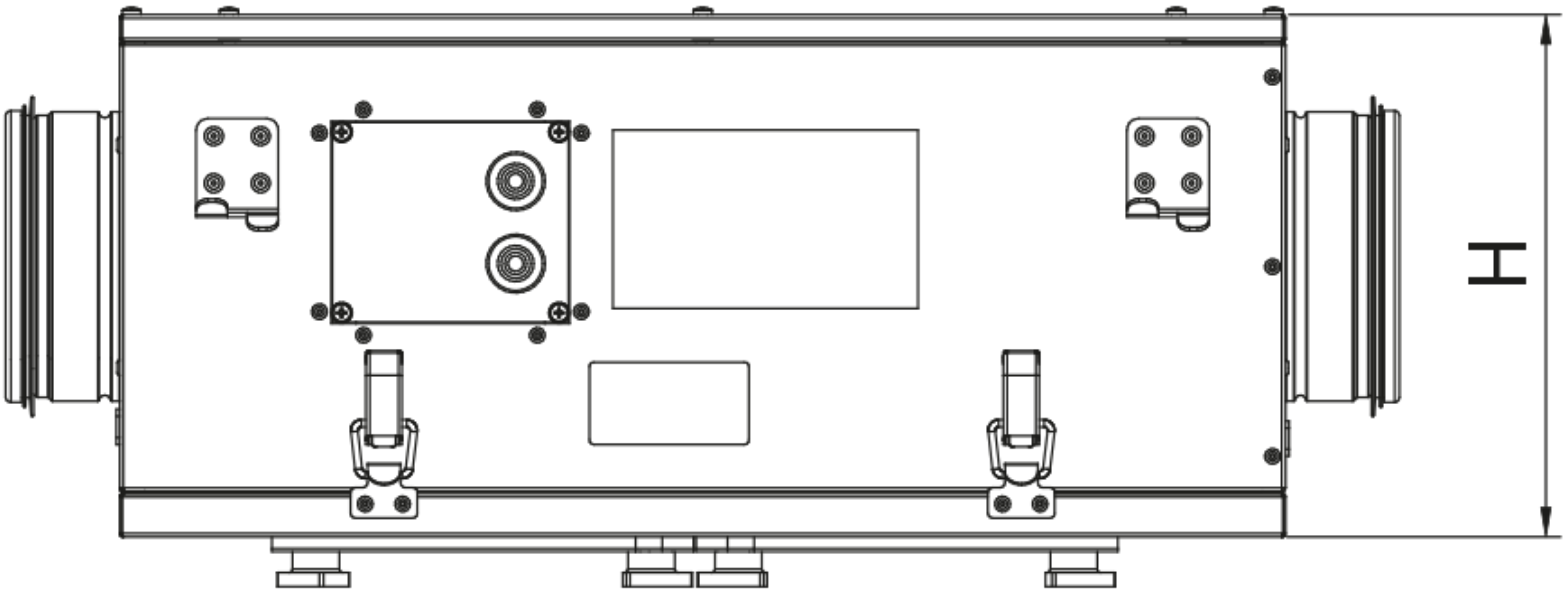
H

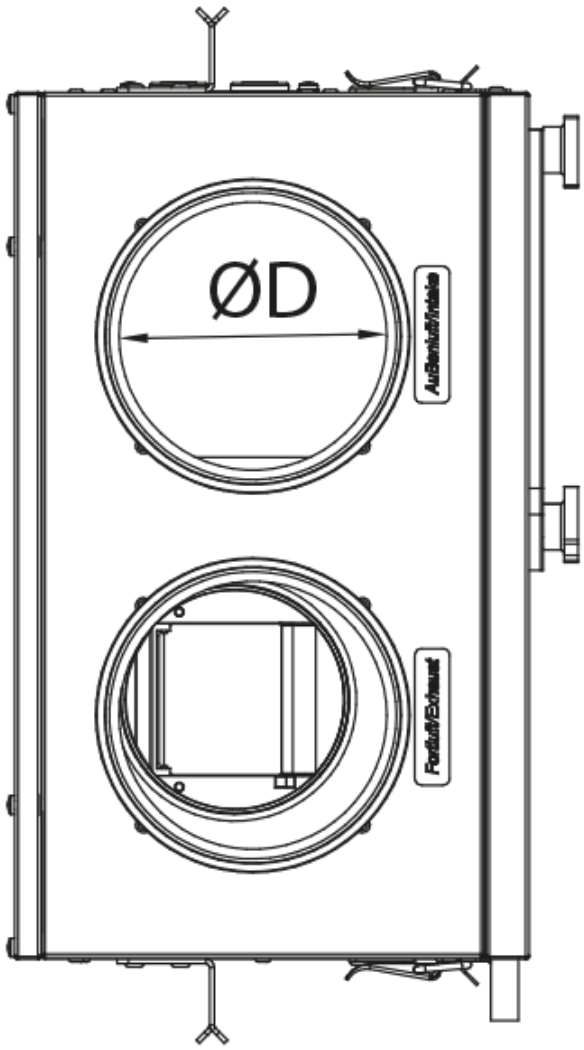

Аксессуары

Для круглых каналов

Наименование	Фото	Описание
СР 125/600		Шумоглушители из оцинкованной стали, наполненные негорючим звукопоглощающим материалом
СР 125/900		Шумоглушители из оцинкованной стали, наполненные негорючим звукопоглощающим материалом
СР 125/1200		Шумоглушители из оцинкованной стали, наполненные негорючим звукопоглощающим материалом

Для круглых каналов

Наименование	Фото	Описание

КОМ 125		Обратный клапан с подпружиненными пластинами для перекрытия воздушного потока в круглых воздуховодах
КР 125		Воздушные заслонки для регулирования расхода воздуха в каналах круглого сечения

Соединительно-монтажные элементы

Наименование	Фото	Описание
Х 125		Хомуты предназначены для быстрого и надежного монтажа и соединения различных элементов вентиляционной системы круглого сечения. Изготовлены из полосы нержавеющей стали

Экодизайн

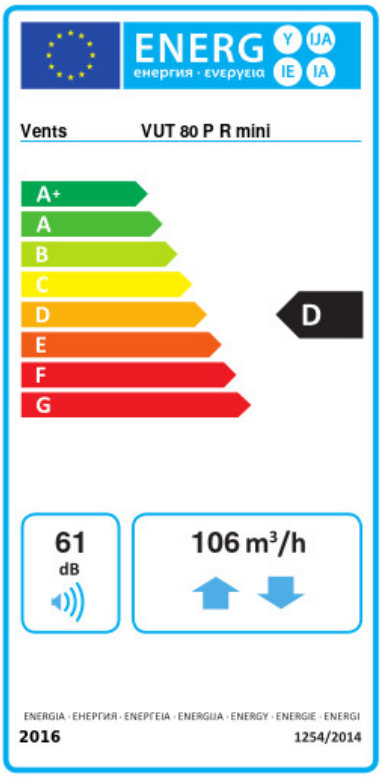

Торговая марка	Вентс					
Модель	ВУТ 80 П П мини					
Удельное потребление энергии (кВт.час/(м²/год))	Холодный		Умеренный		Теплый	
	-54.1	A+	-22.3	D	-1.5	F
Тип установки	Двонаправленная					
Тип привода	Multi-speed					
Тип теплообменника	Рекуперационный					
Термоэффективность рекуперации тепла (%)	68					
Максимальный расход воздуха (м³/час)	106					
Потребляемая мощность (Вт)	56					
Эталонный объемный расход (м³/с)	0.021					
Статическое давление в исходной точке (Па)	50					
Удельный потребляемая мощность в исходной точке (Вт/(м³/час))	0.512					
Способ управления приводом	Ручное управление					
Максимальные внутренние перетоки (%)	2.7					
Максимальные внешние утечки (%)	2.7					
Sound power level (дБ(А))	61					
Декларируемый тип вентиляционной единицы	RVU BVU					
Годовое потребление электричества (кВт.час/год)	Холодный		Умеренный		Теплый	
	1224		687		642	
Годовое сохранение тепла (кВт.час/год)	Холодный		Умеренный		Теплый	
	7592		3881		1755	