ВУТ 800 ВГ-4



Горизонтальные ПВУ с перекрестным рекуператором

- Уровень звукового давления LpA на расстоянии 3 м: 48
- Фильтр приточный: G4
- Фильтр вытяжной: G4
- В звукоизолированном корпусе
- Догрев: Водяной
- Управление: Пульт ДУ
- Материал корпуса: Оцинкованная сталь

	Единица измерения	ВУТ 800 ВГ-4
Размер подключаемого воздуховода	мм	249
Фазность	-	1
Минимальное напряжение питания	В	230
Максимальное напряжение питания	В	230
Частота сети питания	Гц	50/60
Номинальная мощность	Вт	490
Максимальный ток	А	2.16
Максимальный расход воздуха	м³/час	780
Скорость вращения	-	1650
Уровень звукового давления LpA на расстоянии 3 м	дБ(А)	48
Эффективность рекуперации, макс	%	78
Вес	кг	88
Фильтр приточный	-	G4
Фильтр вытяжной	-	G4
Максимальная температура перемещаемого воздуха	°C	40
Минимальная температура перемещаемого воздуха	°C	-25
Минимальная температура окружающего воздуха	°C	1
Максимальная температура окружающего воздуха	°C	40
Класс защиты	-	IP22
Максимальна вологість повітря, що оточує	%	80

Класс защиты привода	-	IP44

Размеры

ØD	B	B1	B2	B3	H	H1	H2	H3	L	L1	L2
249	613	460	306	386	698	832	154	280	1071	1117	1171

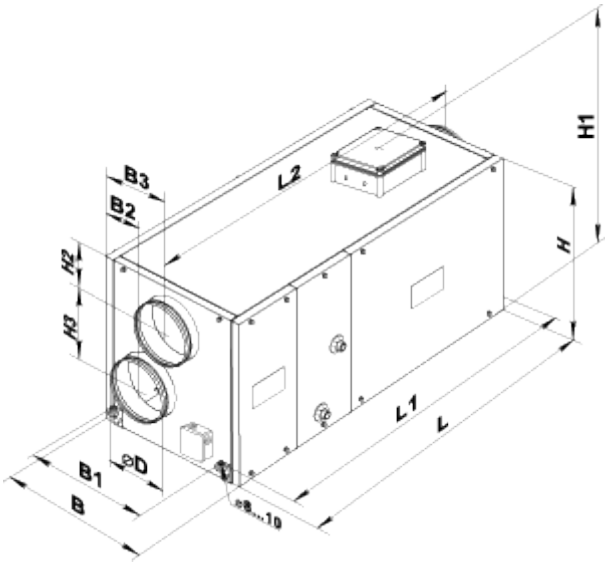

Аксессуары

Для круглых каналов

Наименование	Фото	Описание
СР 250/600		Шумоглушители из оцинкованной стали, наполненные негорючим звукопоглощающим материалом
СР 250/900		Шумоглушители из оцинкованной стали, наполненные негорючим звукопоглощающим материалом
СР 250/1200		Шумоглушители из оцинкованной стали, наполненные негорючим звукопоглощающим материалом
СРФ 250/600		Шумоглушители из алюминиевого сплава, наполненные негорючим звукопоглощающим материалом
СРФ 250/900		Шумоглушители из алюминиевого сплава, наполненные негорючим звукопоглощающим материалом

СРФ 250/2000		Шумоглушители из алюминиевого сплава, наполненные негорючим звукопоглощающим материалом

Для круглых каналов

Наименование	Фото	Описание
КОМ 250		Обратный клапан с подпружиненными пластинами для перекрытия воздушного потока в круглых воздуховодах
КР 250		Воздушные заслонки для регулирования расхода воздуха в каналах круглого сечения

Другие аксессуары

Наименование	Фото	Описание
СФ 550x253x48 G4		Панельный фильтр G4
ВЛ С4 300/300	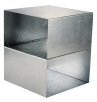	Летняя вставка

Экодизайн

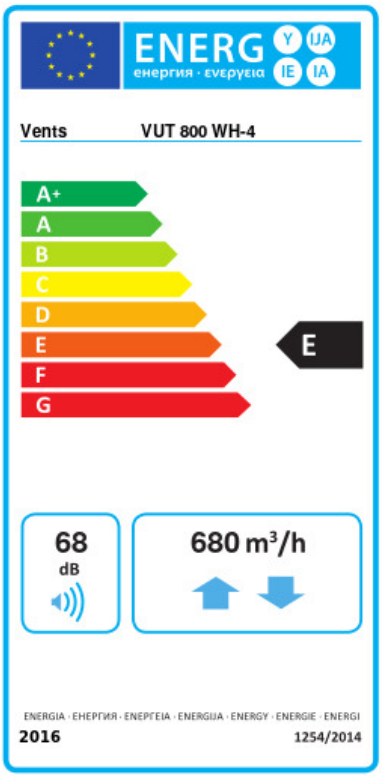

Торговая марка	Вентс					
Модель	ВУТ 800 ВГ-4					
Удельное потребление энергии (кВт.час/(м²/год))	Холодный		Умеренный		Теплый	
	-50.4	A+	-19.8	E	0.3	G
Тип установки	Двонаправленная					
Тип привода	Multi-speed					
Тип теплообменника	Рекуперационный					
Термоэффективность рекуперации тепла (%)	64					
Максимальный расход воздуха (м³/час)	680					
Потребляемая мощность (Вт)	490					
Эталонный объемный расход (м³/с)	0.136					
Статическое давление в исходной точке (Па)	50					
Удельный потребляемая мощность в исходной точке (Вт/(м³/час))	0.551					
Способ управления приводом	Ручное управление					
Максимальные внутренние перетоки (%)	2.7					
Максимальные внешние утечки (%)	2.7					
Декларируемый тип вентиляционной единицы	RVU BVU					
Sound power level (дБ(А))	68					
Годовое потребление электричества (кВт.час/год)	Холодный		Умеренный		Теплый	
	1272		735		690	
Годовое сохранение тепла (кВт.час/год)	Холодный		Умеренный		Теплый	
	7343		3754		1697	