ВУТ 900 ПБЭ ЕС П A21 DTV



Подвесные ПВУ с противопоточным энтальпийным или полистироловым рекуператором

• Потребляемая мощность електрического догрева: 3300
• Уровень звукового давления LpA на расстоянии 3 м: 33
• Тип рекуператора: Противоточный
• Материал рекуператора: Полистирол
• Фильтр приточный: G4 (F7 – опция)
• Фильтр вытяжной: G4
• В звукоизолированном корпусе
• Байпас: Автоматический
• Догрев: Электрический
• Преднагрев: Опциональный
• BMS протокол: ModBus
• Управление: Смартфон
• Материал корпуса: Оцинкованная сталь
• Датчик влажности: Опциональный
• Датчик CO2: Опциональный
• Датчик PM2.5: Опциональный

	Единица измерения	ВУТ 900 ПБЭ ЕС П A21 DTV
Размер подключаемого воздуховода	мм	250
Фазность	-	1
Максимальное напряжение питания	В	230
Минимальное напряжение питания	В	230
Частота сети питания	Гц	50/60
Номинальная мощность	Вт	442
Потребляемая мощность електрического догрева	Вт	3300
Максимальный ток	А	17.4
Максимальный расход воздуха	м³/час	1030
Скорость вращения	-	2720
Уровень звукового давления LpA на расстоянии 3 м	дБ(А)	33
Эффективность рекуперации, макс	%	88
Тип рекуператора	-	Противоточный
Материал рекуператора	-	Полистирол
Вес	кг	111
Фильтр приточный	-	G4 (F7 – опция)
Фильтр вытяжной	-	G4
Максимальная температура перемещаемого воздуха	°C	40
Минимальная температура перемещаемого воздуха	°C	-25

Минимальная температура окружающего воздуха	°C	1
Максимальная температура окружающего воздуха	°C	40
Класс защиты	-	IP22
Максимальна вологість повітря, що оточує	%	60
Класс защиты привода	-	IP44

Размеры

ØD	B	B1	H	L	L1
250	1351	1485	318	1349	1402

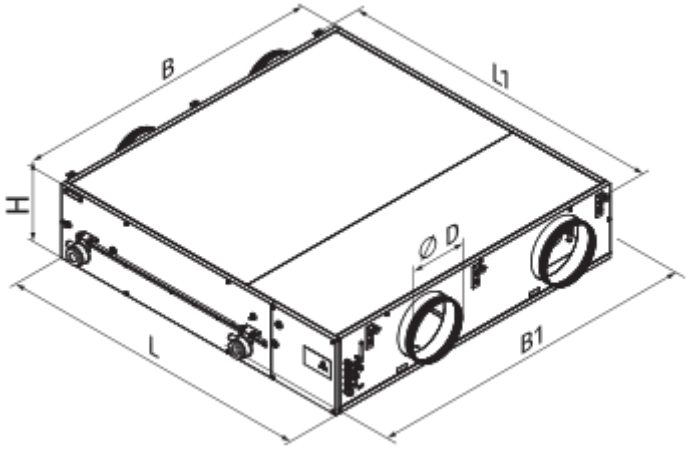

Аксессуары

Панели управления

Наименование	Фото	Описание
A25		Панель управления с сенсорным экраном для управления промышленными и бытовыми приточно-вытяжными установками
A22		Панели управления для управления промышленными и бытовыми приточно-вытяжными установками
A22 WiFi		Панели управления для управления промышленными и бытовыми приточно-вытяжными установками

Датчики

Наименование	Фото	Описание
HV2		Внутренний датчик влажности
CO2-1		Датчик углекислого газа
CO2-2		Датчик углекислого газа

HR-S		Электромеханический гигростат

Электрические нагреватели

Наименование	Фото	Описание
НКП 250-1,2-1 А21 В.2		Нагреватели канальные для защиты рекуператора от обмерзания
НКП 250-2,0-1 А21 В.2		Нагреватели канальные для защиты рекуператора от обмерзания
НКП 250-3,0-1 А21 В.2		Нагреватели канальные для защиты рекуператора от обмерзания

Сифон для отвода конденсата (Дренажный сифон)

Наименование	Фото	Описание
СГ-32		Сифон гидравлический для отвода конденсата от рекуператоров и охладителей

Для круглых каналов

Наименование	Фото	Описание
СР 250/600		Шумоглушители из оцинкованной стали, наполненные негорючим звукопоглощающим материалом
СР 250/900		Шумоглушители из оцинкованной стали, наполненные негорючим звукопоглощающим материалом
СР 250/1200		Шумоглушители из оцинкованной стали, наполненные негорючим звукопоглощающим материалом

Для круглых каналов

Наименование	Фото	Описание
КОМ 250		Обратный клапан с подпружиненными пластинами для перекрытия воздушного потока в круглых воздуховодах
КРВ 250		Воздушные заслонки для автоматического регулирования расхода воздуха в каналах круглого сечения

Электроприводы

Наименование	Фото	Описание
Belimo TF230		Приводы предназначены для управления воздушными заслонкам площадью сечения до 0,4 м², выполняющими охранные функции

Другие аксессуары

Наименование	Фото	Описание
СФ 647x274x20 G4		Панельный фильтр G4
СФК 647x274x27 F7		Карманный фильтр F7
СФК 647x274x27 G4		Карманный фильтр G4

Экодизайн

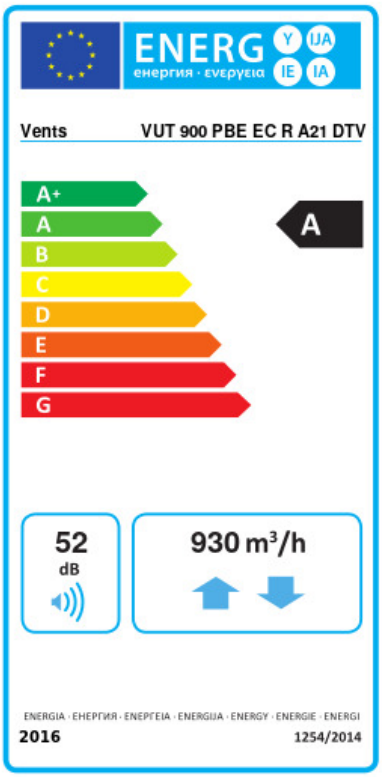

Торговая марка	Вентс					
Модель	ВУТ 900 ПБЭ ЕС П А21 DTV					
Удельное потребление энергии (кВт.час/(м²/год))	Холодный		Умеренный		Теплый	
	-78.1	A+	-40.8	A	-16.7	E
Тип установки	Двонаправленная					
Тип привода	Переменная скорость					
Тип теплообменника	Рекуперационный					
Термоэффективность рекуперации тепла (%)	79					
Максимальный расход воздуха (м³/час)	930					
Потребляемая мощность (Вт)	442					
Эталонный объемный расход (м³/с)	0.169					
Статическое давление в исходной точке (Па)	50					
Удельный потребляемая мощность в исходной точке (Вт/(м³/час))	0.261					
Способ управления приводом	Локальное регулирование потребления					
Максимальные внутренние перетоки (%)	2.7					
Максимальные внешние утечки (%)	2.7					
Декларируемый тип вентиляционной единицы	RVU BVU					
Sound power level (дБ(А))	52					
Годовое потребление электричества (кВт.час/год)	Холодный		Умеренный		Теплый	
	720		183		138	
Годовое сохранение тепла (кВт.час/год)	Холодный		Умеренный		Теплый	
	8736		4466		2019	