ВУТР 1500 ЭГ ЕС А17



Горизонтальные ПВУ с роторным рекуператором

• Потребляемая мощность електрического догрева: 9000
• Уровень звукового давления LpA на расстоянии 3 м: 62
• Тип рекуператора: Роторный
• Фильтр приточный: G4
• Фильтр вытяжной: G4
• В звукоизолированном корпусе
• Догрев: Электрический
• Управление: Пульт ДУ
• Материал корпуса: Оцинкованная сталь
• Датчик влажности: Опциональный
• Датчик CO2: Опциональный
• Датчик PM2.5: Опциональный

	Единица измерения	ВУТР 1500 ЭГ ЕС А17
Размер подключаемого воздуховода	мм	315
Фазность	-	3
Минимальное напряжение питания	В	400
Максимальное напряжение питания	В	400
Частота сети питания	Гц	50/60
Номинальная мощность	Вт	750
Потребляемая мощность електрического догрева	Вт	9000
Максимальный ток	А	14.1
Максимальный расход воздуха	м³/час	1500
Скорость вращения	-	2000
Уровень звукового давления LpA на расстоянии 3 м	дБ(А)	62
Эффективность рекуперации, макс	%	95
Тип рекуператора	-	Роторный
Вес	кг	175
Фильтр приточный	-	G4
Фильтр вытяжной	-	G4
Максимальная температура перемещаемого воздуха	°C	40
Минимальная температура перемещаемого воздуха	°C	-25
Минимальная температура окружающего воздуха	°C	1

Максимальная температура окружающего воздуха	°C	40
Класс защиты	-	IP22
Максимальна вологість повітря, що оточує	%	80
Класс защиты привода	-	IP44

Размеры

ØD	A	E	F	G	J	H	L
314	1430	427	275	460	560	1010	855

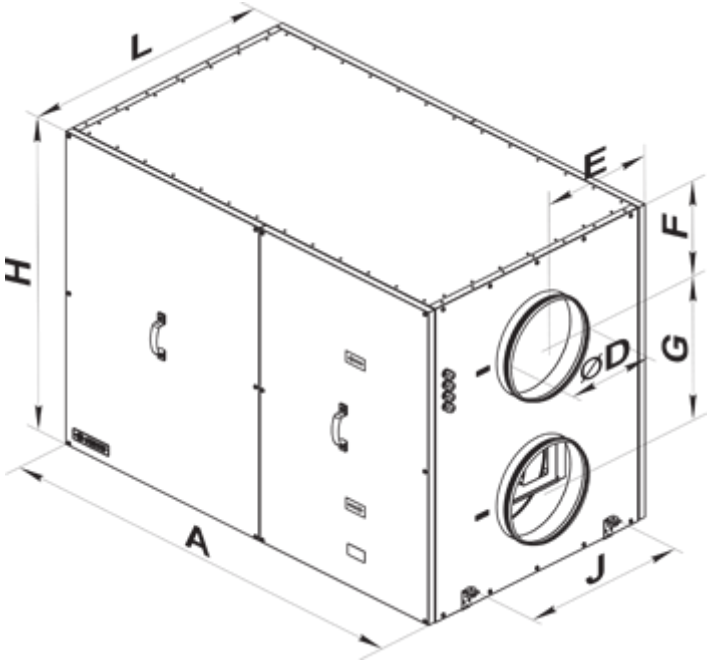

Аксессуары

Датчики

Наименование	Фото	Описание
HV2		Внутренний датчик влажности
HR-S		Электромеханический гигростат
DPWC11200		Датчик влажности

Датчики качества воздуха

Наименование	Фото	Описание

DPWQ30600		Датчик VOC

Датчики CO2

Наименование	Фото	Описание
DPWQ40200		Датчик CO2

Для круглых каналов

Наименование	Фото	Описание
КОМ 315		Обратный клапан с подпружиненными пластинами для перекрытия воздушного потока в круглых воздуховодах
КРВ 315		Воздушные заслонки для автоматического регулирования расхода воздуха в каналах круглого сечения

Электроприводы

Наименование	Фото	Описание
Belimo CM230		Приводы предназначены для управления воздушными заслонками площадью сечения до 0,4 м²

Другие аксессуары

Наименование	Фото	Описание
СФ 800x477x47 G4		Панельный фильтр G4
PCOS004850		Модуль для подключения контроллеров серии pCO (за исключением pCOB) к сетям управления вентиляционным оборудованием по протоколу Modbus - RS485.
СФК 800x477x27 G4		Карманный фильтр G4