ВУТР 2000 ЭГ ЕС А18

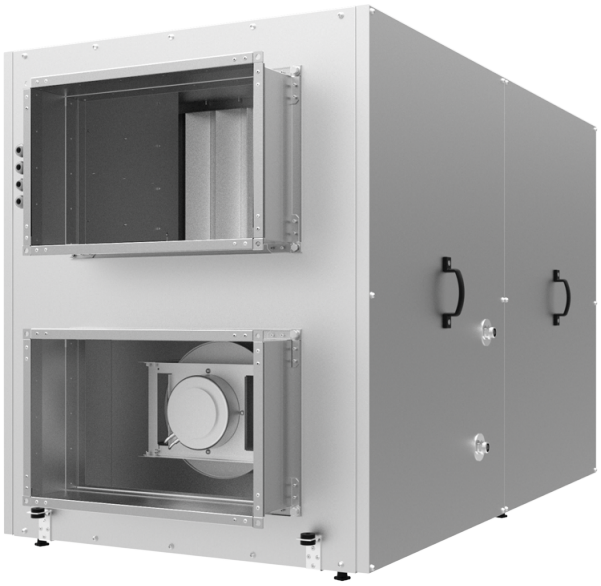

Горизонтальные ПВУ с роторным рекуператором

• Потребляемая мощность електрического догрева: 12000
• Уровень звукового давления LpA на расстоянии 3 м: 64
• Тип рекуператора: Роторный
• Фильтр приточный: G4
• Фильтр вытяжной: G4
• В звукоизолированном корпусе
• Догрев: Электрический
• Управление: Пульт ДУ
• Материал корпуса: Оцинкованная сталь
• Датчик влажности: Опциональный
• Датчик CO2: Опциональный
• Датчик PM2.5: Опциональный

	Единица измерения	ВУТР 2000 ЭГ ЕС А18
Размер подключаемого воздуховода	мм	500x300
Фазность	-	3
Минимальное напряжение питания	В	400
Максимальное напряжение питания	В	400
Частота сети питания	Гц	50/60
Номинальная мощность	Вт	1070
Потребляемая мощность електрического догрева	Вт	12000
Максимальный ток	А	22.4
Максимальный расход воздуха	м³/час	2250
Скорость вращения	-	3000
Уровень звукового давления LpA на расстоянии 3 м	дБ(А)	64
Эффективность рекуперации, макс	%	93
Тип рекуператора	-	Роторный
Вес	кг	198
Фильтр приточный	-	G4
Фильтр вытяжной	-	G4
Максимальная температура перемещаемого воздуха	°C	40
Минимальная температура перемещаемого воздуха	°C	-25
Минимальная температура окружающего воздуха	°C	1

Максимальная температура окружающего воздуха	°C	40
Класс защиты	-	IP22
Максимальна вологість повітря, що оточує	%	80
Класс защиты привода	-	IP44

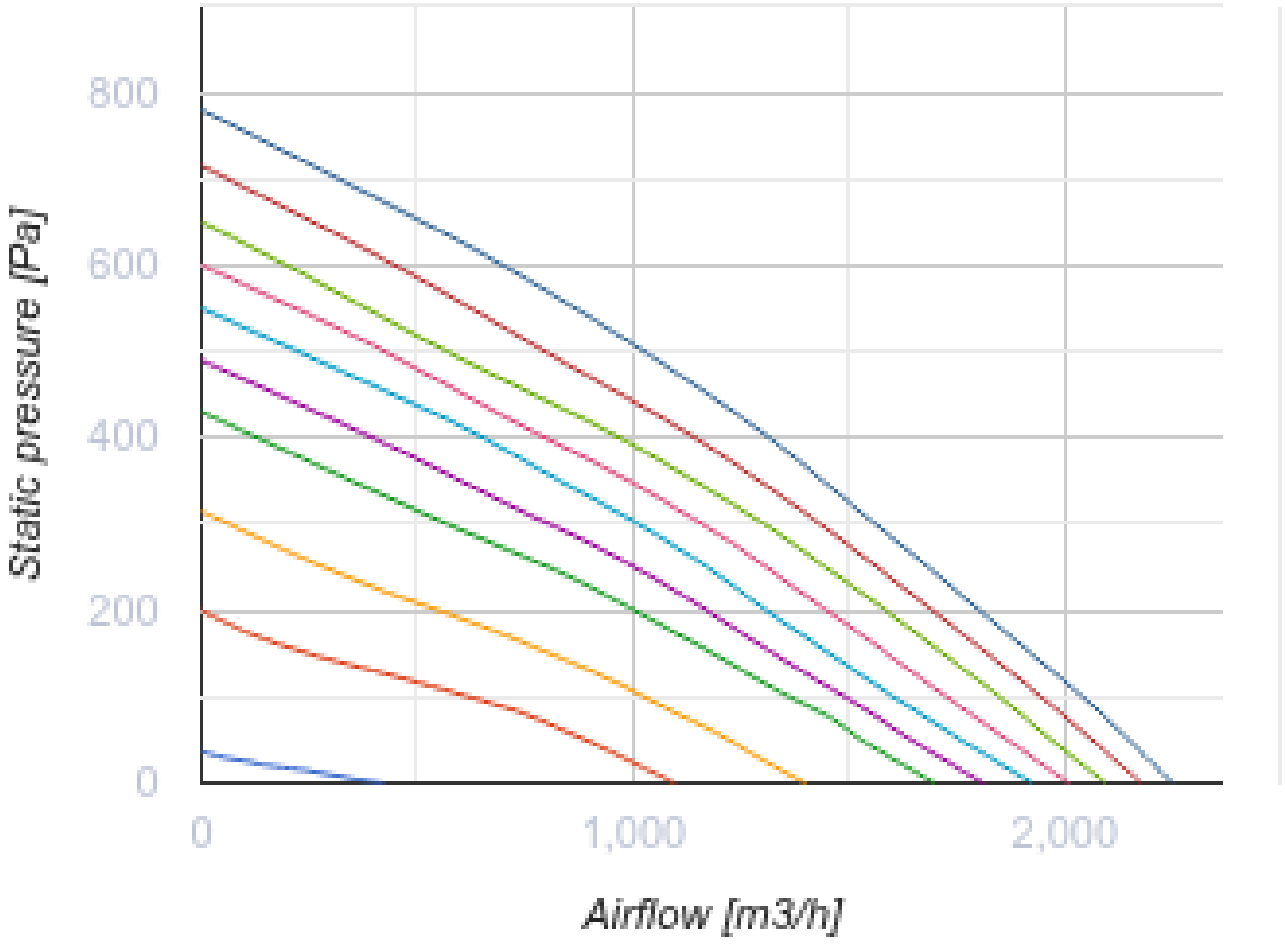

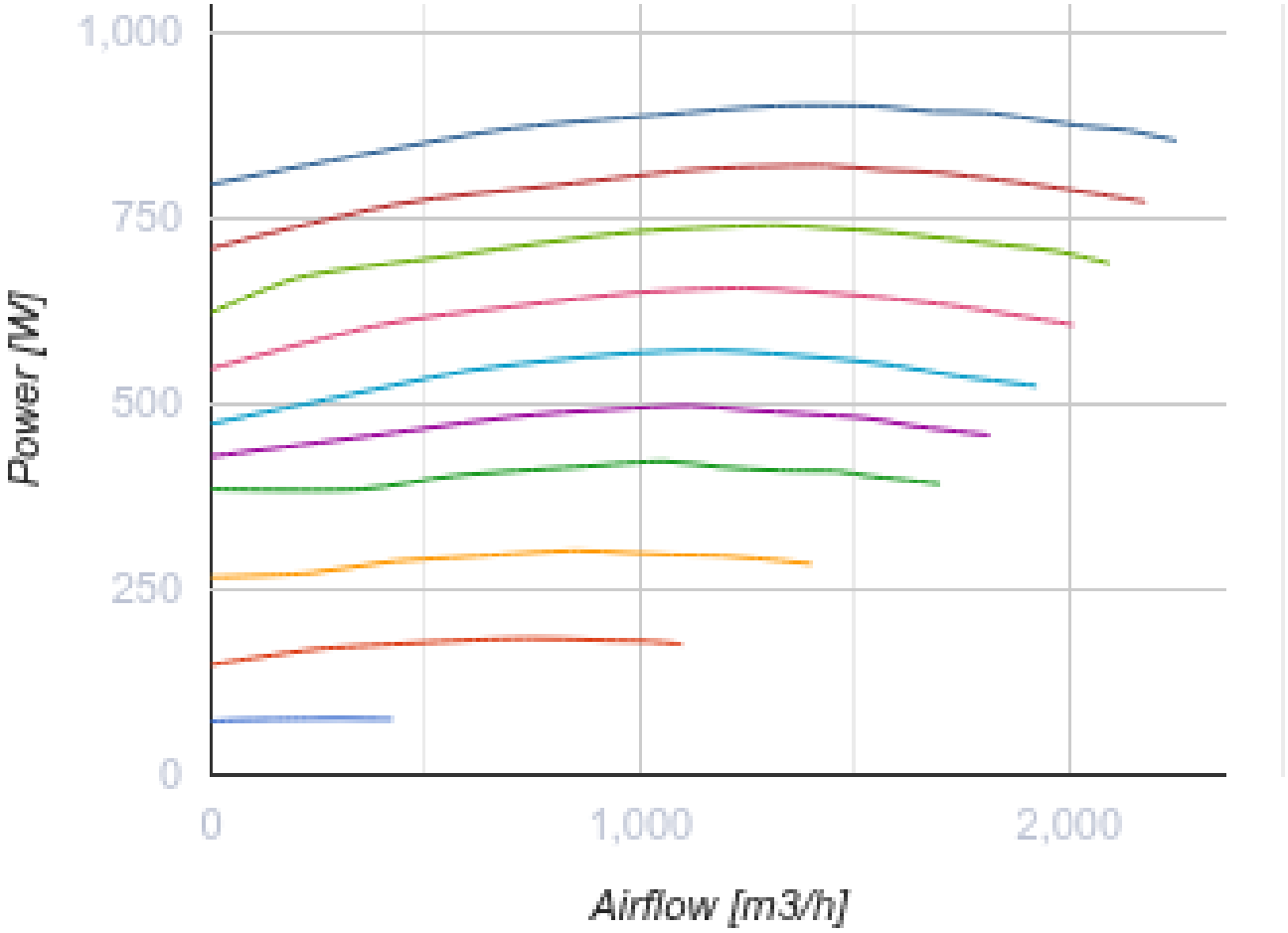

Размеры

A	F	G	J	H	L
1485	275	480	630	1010	875

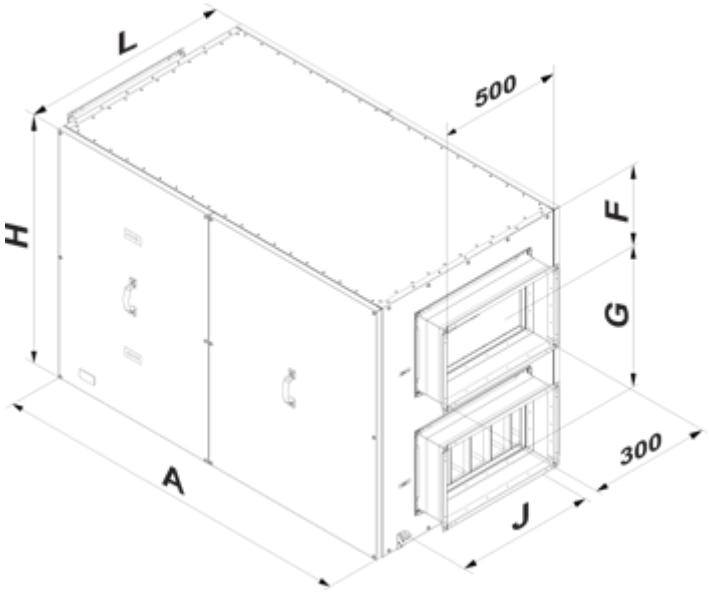

Аксессуары

Датчики

Наименование	Фото	Описание
HV2		Внутренний датчик влажности
HR-S		Электромеханический гигростат
DPWC11200		Датчик влажности

Датчики качества воздуха

Наименование	Фото	Описание
DPWQ30600		Датчик VOC

Датчики CO2

Наименование	Фото	Описание
DPWQ40200		Датчик CO2

Для прямоугольных каналов

Наименование	Фото	Описание

КОМ1 500x300		Обратный гравитационный клапан для перекрытия воздушного потока в прямоугольных воздуховодах
КР 500x300		Воздушные заслонки для регулирования расхода воздуха в каналах прямоугольного сечения

Электроприводы

Наименование	Фото	Описание
Belimo TF230		Приводы предназначены для управления воздушными заслонкам площадью сечения до 0,4 м², выполняющими охранные функции

Другие аксессуары

Наименование	Фото	Описание
СФ 800x477x47 G4		Панельный фильтр G4
PCOS004850		Модуль для подключения контроллеров серии pCO (за исключением pCOB) к сетям управления вентиляционным оборудованием по протоколу Modbus - RS485.
СФК 800x477x27 G4		Карманный фильтр G4