ВУТР 250 П2Э ЕС П А21



Подвесные ПВУ с роторным рекуператором

• Потребляемая мощность електрического догрева: 700
• Уровень звукового давления LpA на расстоянии 3 м: 23
• Тип рекуператора: Роторный
• Фильтр приточный: G4, F7 (H13 option)
• Фильтр вытяжной: G4
• В звукоизолированном корпусе
• Догрев: Электрический
• BMS протокол: ModBus
• Управление: Смартфон
• Материал корпуса: Оцинкованная сталь
• Датчик влажности: Опциональный
• Датчик CO2: Опциональный
• Датчик PM2.5: Опциональный

	Единица измерения	ВУТР 250 П2Э ЕС П А21
Размер подключаемого воздуховода	мм	160
Фазность	-	1
Минимальное напряжение питания	В	230
Максимальное напряжение питания	В	230
Частота сети питания	Гц	50/60
Номинальная мощность	Вт	128
Потребляемая мощность електрического догрева	Вт	700
Максимальный ток	А	4
Максимальный расход воздуха	м³/час	300
Скорость вращения	-	2200
Уровень звукового давления LpA на расстоянии 3 м	дБ(А)	23
Эффективность рекуперации, макс	%	87
Тип рекуператора	-	Роторный
Вес	кг	54
Фильтр приточный	-	G4, F7 (H13 option)
Фильтр вытяжной	-	G4
Максимальная температура перемещаемого воздуха	°C	40
Минимальная температура перемещаемого воздуха	°C	-25
Минимальная температура окружающего воздуха	°C	1

Максимальная температура окружающего воздуха	°C	40
Класс защиты	-	IP22
Максимальна вологість повітря, що оточує	%	80
Класс защиты привода	-	IP44

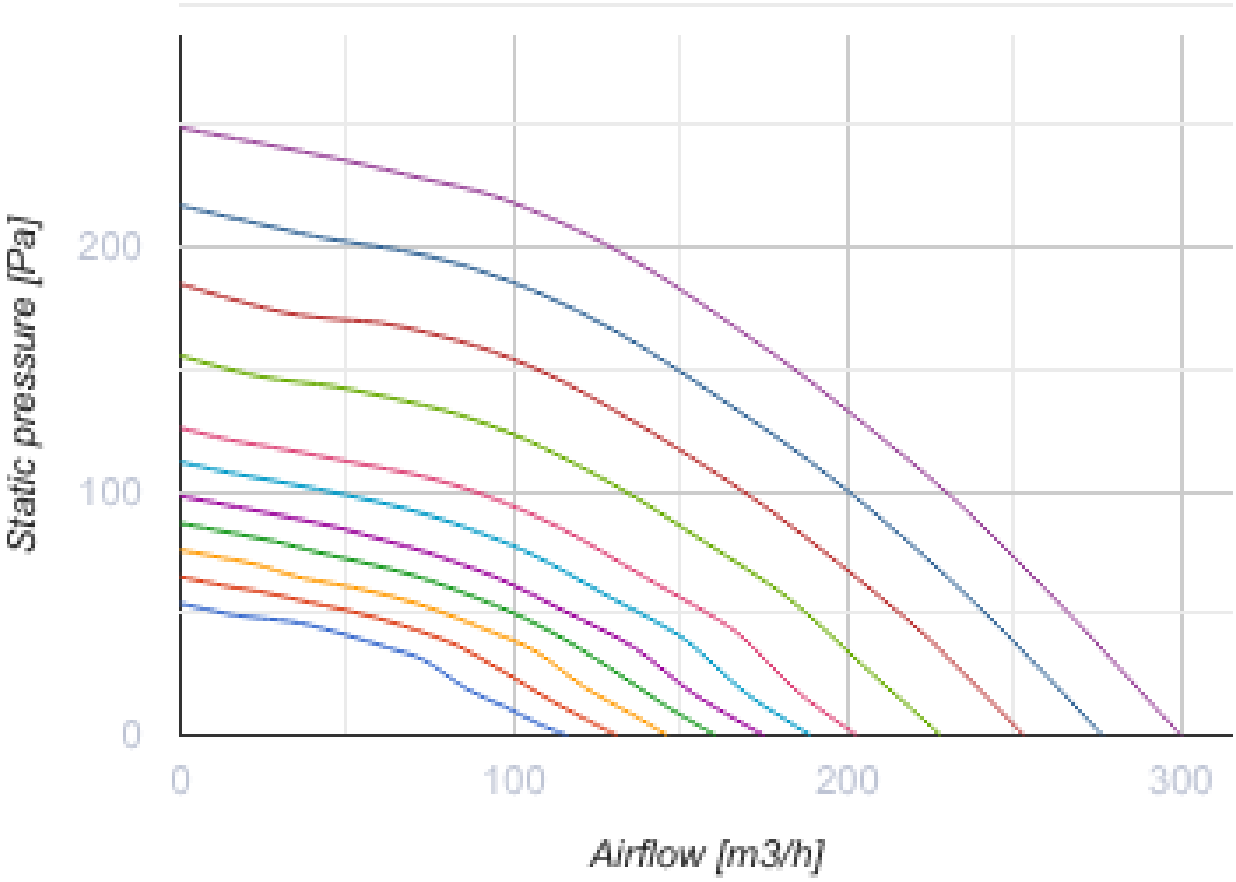

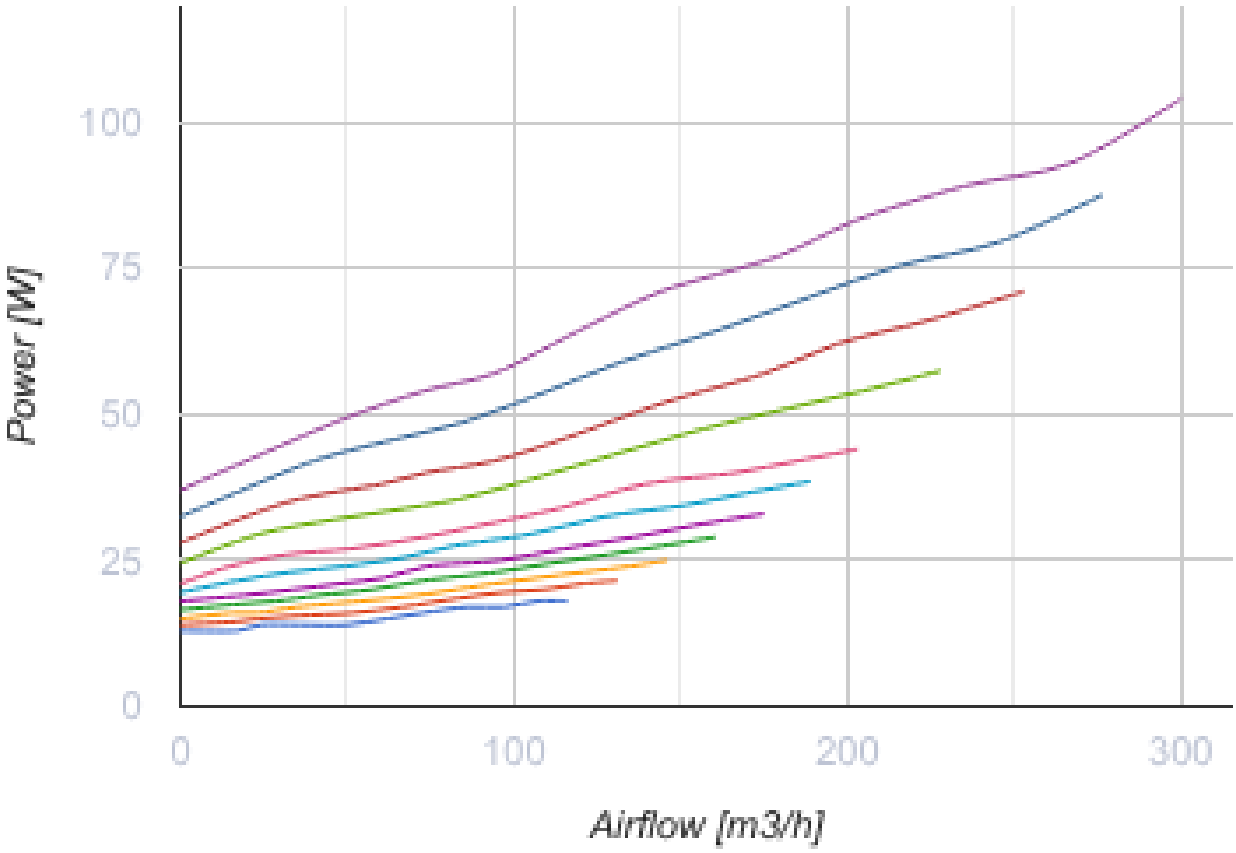

Размеры

ØD	ØD1	B	H	L	L1
160	125	666	245	1002	1097

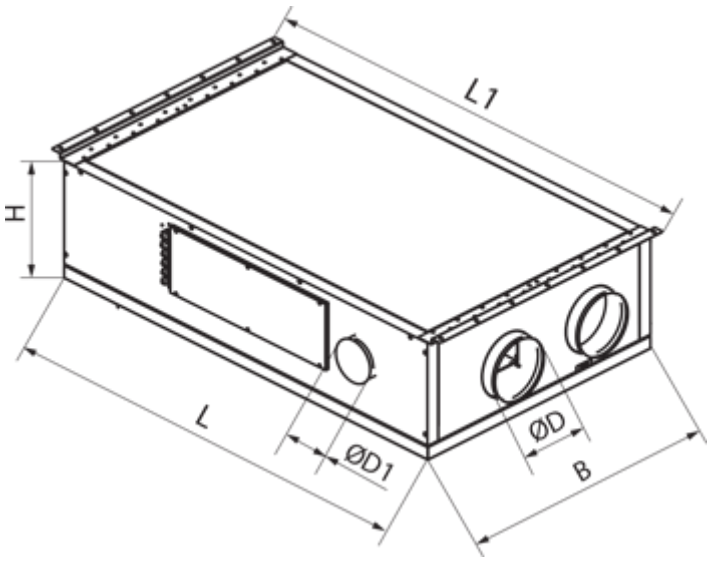

Аксессуары

Панели управления

Наименование	Фото	Описание
A25		Панель управления с сенсорным экраном для управления промышленными и бытовыми приточно-вытяжными установками
A22		Панели управления для управления промышленными и бытовыми приточно-вытяжными установками
A22 WiFi		Панели управления для управления промышленными и бытовыми приточно-вытяжными установками

Датчики

Наименование	Фото	Описание
HV2		Внутренний датчик влажности
HR-S		Электромеханический гигростат

Кухонные вытяжки (зонты)

Наименование	Фото	Описание
KH-1	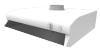	Кухонный вытяжной зонт для очистки воздуха от продуктов горения, испарений, запахов

Для круглых каналов

Наименование	Фото	Описание
KOM 160		Обратный клапан с подпружиненными пластинами для перекрытия воздушного потока в круглых воздуховодах
KPB 160		Воздушные заслонки для автоматического регулирования расхода воздуха в каналах круглого сечения

Электроприводы

Наименование	Фото	Описание

Belimo TF230		Приводы предназначены для управления воздушными заслонкам площадью сечения до 0,4 м², выполняющими охранные функции

Другие аксессуары

Наименование	Фото	Описание
СФ 280x180x48 G4		Панельный фильтр G4
СФ 280x180x48 F7		Панельный фильтр F7