ВУТР 250 ПЭ ЕС П А21

Приточно-вытяжные установки в звуко- и теплоизолированном корпусе

• Потребляемая мощность електрического догрева: 700
• Максимальный расход воздуха: 310
• Уровень звукового давления LpA на расстоянии 3 м: 21
• Тип рекуператора: Роторный
• Фильтр вытяжной: G4
• Фильтр приточный: G4, F7 (H13 option)
• Шумоизоляция
• Тип двигателя: EC
• Догрев: Электрический
• BMS протокол: ModBus
• Управление: Смартфон
• Материал корпуса: Оцинкованная сталь
• Датчик влажности: Опциональный
• Датчик CO2: Опциональный
• Датчик VOC: Опциональный
• Датчик PM2.5: Опциональный

	Единица измерения	ВУТР 250 ПЭ ЕС П А21
Размер подключаемого воздуховода	мм	160
Скорость	-	1
Минимальное напряжение питания	В	230
Максимальное напряжение питания	В	230
Частота сети питания	Гц	50/60
Номинальная мощность	Вт	135
Потребляемая мощность електрического догрева	Вт	700
Максимальный ток	А	4.1
Максимальный расход воздуха	$м^3$/час	310
Уровень звукового давления LpA на расстоянии 3 м	дБ(А)	21
Эффективность рекуперации, макс	%	87
Тип рекуператора	-	Роторный
Материал рекуператора	-	Алюминий
Вес	кг	56
Фильтр вытяжной	-	G4
Фильтр приточный	-	G4, F7 (H13 option)
Максимальная температура перемещаемого воздуха	°C	40
Минимальная температура перемещаемого воздуха	°C	-25
Минимальная температура окружающего воздуха	°C	1

Максимальная температура окружающего воздуха	°C	40
Максимальна вологість повітря, що оточує	%	80
Класс защиты	-	IP22
Класс защиты привода	-	IP44

Размеры

ØD	ØD1	B	H	L	L1
160	125	688	345	1003	1100

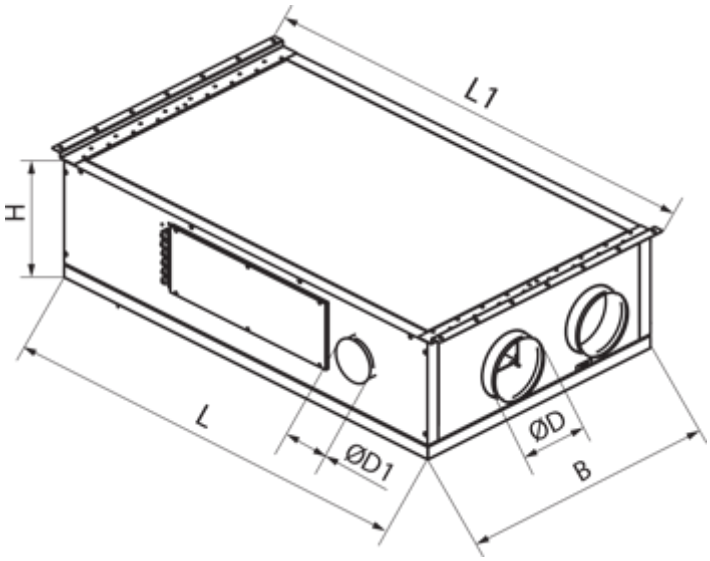

Аксессуары

Панели управления

Наименование	Фото	Описание
A25		
A22		Панели управления A22/A22 WiFi применяются для управления промышленными и бытовыми приточно-вытяжными установками с системой автоматики A21.
A22 WiFi		Панели управления A22/A22 WiFi применяются для управления промышленными и бытовыми приточно-вытяжными установками с системой автоматики A21.

Датчики качества воздуха

Наименование	Фото	Описание

DPWQ30600		Датчик VOC
DPWQ40200		Датчик CO2

Датчики

Наименование	Фото	Описание
DPWC11200		Датчик влажности
HR-S		Электромеханические гигростаты
HV2		Внутренний датчик влажности

Для круглых каналов

Наименование	Фото	Описание
КОМ 160		Обратный клапан с подпружиненными пластинами для перекрытия воздушного потока в круглых воздуховодах и предотвращения движения воздуха в обратном направлении при выключенной системе вентиляции
КРВ 160		Воздушная заслонка для автоматического перекрытия воздушного потока в вентиляционных каналах круглого сечения

Электроприводы

Наименование	Фото	Описание
Belimo LF230		Приводы серии Belimo LF предназначены для управления воздушными заслонкам площадью сечения до 0,8 м², выполняющими охранные функции
Belimo TF230		Приводы предназначены для управления воздушными заслонкам площадью сечения до 0,4 м², выполняющими охранные функции

Другие аксессуары

Наименование	Фото	Описание
СФ 260x220x48 G4		Панельный фильтр G4

СФ 260x220x48 F7		Панельный фильтр F7

Кухонные вытяжки (зонты)

Наименование	Фото	Описание
КН-1	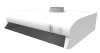	Кухонный вытяжной зонт предназначен для очистки воздуха от продуктов сгорания, испарений, запахов, которые образуются при тепловой обработке продуктов на кухне