ВУТР 400 ЭГ ЕС А18

Приточно-вытяжные установки в звуко- и теплоизолированном корпусе с электрическим или водяным нагревателем

• Потребляемая мощность електрического догрева: 2000
• Максимальный расход воздуха: 400
• Уровень звукового давления LpA на расстоянии 3 м: 45
• Тип рекуператора: Роторный
• Фильтр вытяжной: G4
• Фильтр приточный: G4
• Шумоизоляция
• Тип двигателя: EC
• Догрев: Электрический
• Управление: Пульт ДУ
• Материал корпуса: Оцинкованная сталь
• Датчик влажности: Опциональный
• Датчик CO2: Опциональный
• Датчик VOC: Опциональный
• Датчик PM2.5: Опциональный

	Единица измерения	ВУТР 400 ЭГ ЕС А18
Размер подключаемого воздуховода	мм	160
Скорость	-	1
Минимальное напряжение питания	В	230
Максимальное напряжение питания	В	230
Частота сети питания	Гц	50/60
Номинальная мощность	Вт	290
Потребляемая мощность електрического догрева	Вт	2000
Максимальный ток	А	9.9
Максимальный расход воздуха	$м^3$/час	400
Уровень звукового давления LpA на расстоянии 3 м	дБ(А)	45
Эффективность рекуперации, макс	%	95
Тип рекуператора	-	Роторный
Материал рекуператора	-	Алюминий
Вес	кг	112
Фильтр вытяжной	-	G4
Фильтр приточный	-	G4
Максимальная температура перемещаемого воздуха	°C	40
Минимальная температура перемещаемого воздуха	°C	-25
Минимальная температура окружающего воздуха	°C	1
Максимальная температура окружающего воздуха	°C	40
Максимальна вологість повітря, що оточує	%	80

Класс защиты	-	IP22
Класс защиты привода	-	IP44

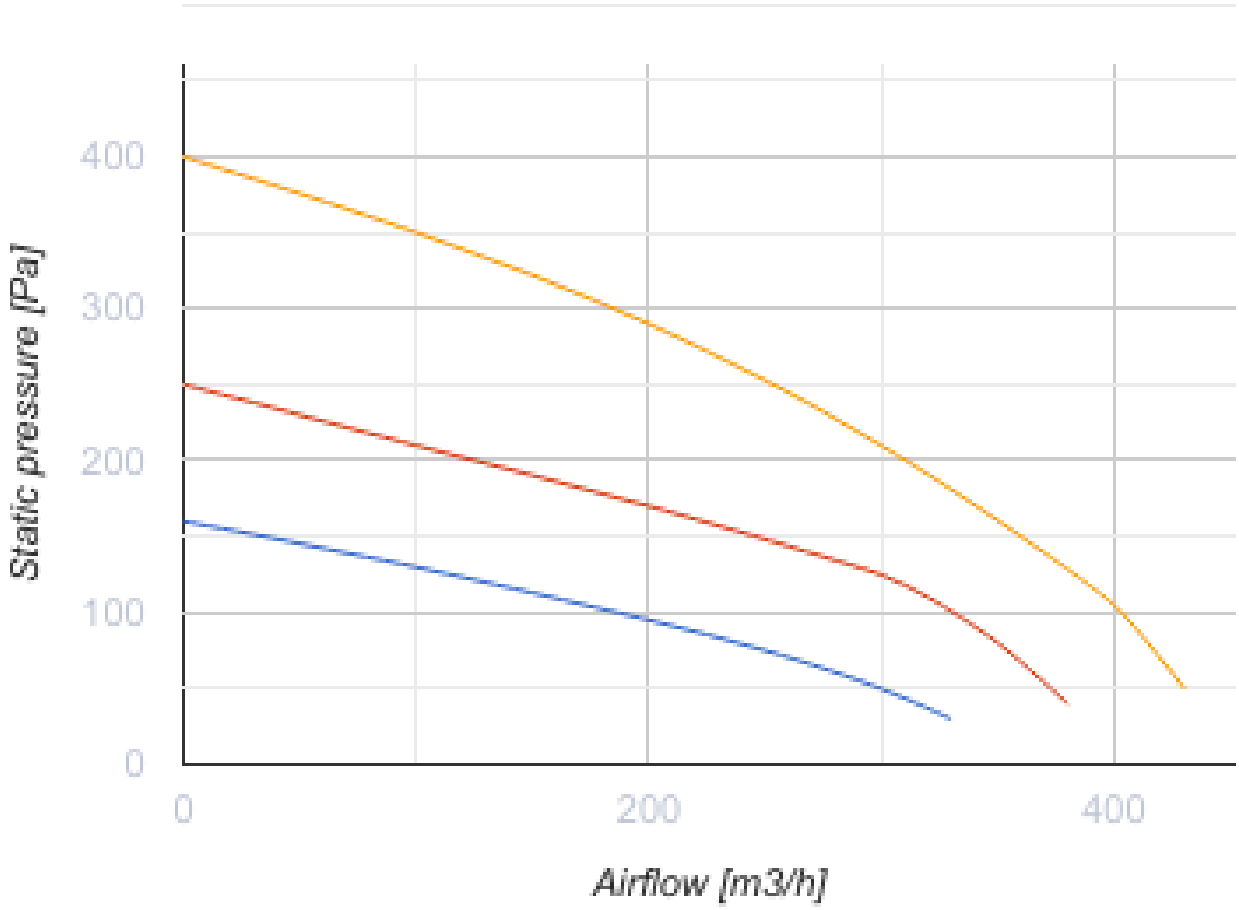

Размеры

ØD	A	E	F	G	J	H	L	L1
159	1050	225	167	333	440	670	648	200

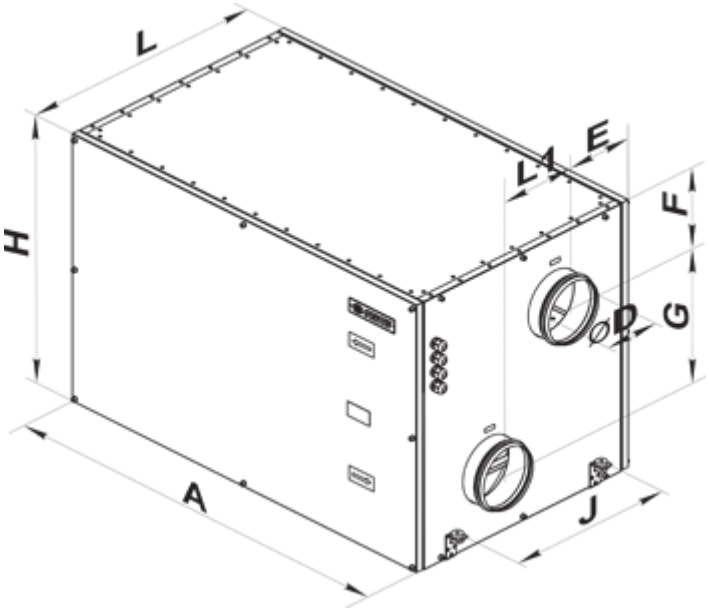

Аксессуары

Датчики качества воздуха

Наименование	Фото	Описание
DPWQ30600		Датчик VOC
DPWQ40200		Датчик CO2

Датчики

Наименование	Фото	Описание
DPWC11200		Датчик влажности
HR-S		Электромеханические гигростаты
HV2		Внутренний датчик влажности

Для круглых каналов

Наименование	Фото	Описание
KOM 160		Обратный клапан с подпружиненными пластинами для перекрытия воздушного потока в круглых воздуховодах и предотвращения движения воздуха в обратном направлении при выключенной системе вентиляции

КРВ 160		Воздушная заслонка для автоматического перекрытия воздушного потока в вентиляционных каналах круглого сечения

Электроприводы

Наименование	Фото	Описание
Belimo CM230		Приводы предназначены для управления воздушными заслонками площадью сечения до 0,4 м²

Другие аксессуары

Наименование	Фото	Описание
СФК 393x235x27 G4		Карманный фильтр G4
СФ 600x324x48 G4		Панельный фильтр G4
PCOS004850		Модуль для подключения контроллеров серии pCO (за исключением pCOB) к сетям управления вентиляционным оборудованием по протоколу Modbus - RS485.