ВВГ 1000x500

Гибкая виброгасящая вставка

	Единица измерения	ВВГ 1000x500
Вес	кг	3.2

Размеры

B	B1	B2	H	H1	H2
1000	1020	1040	500	520	540

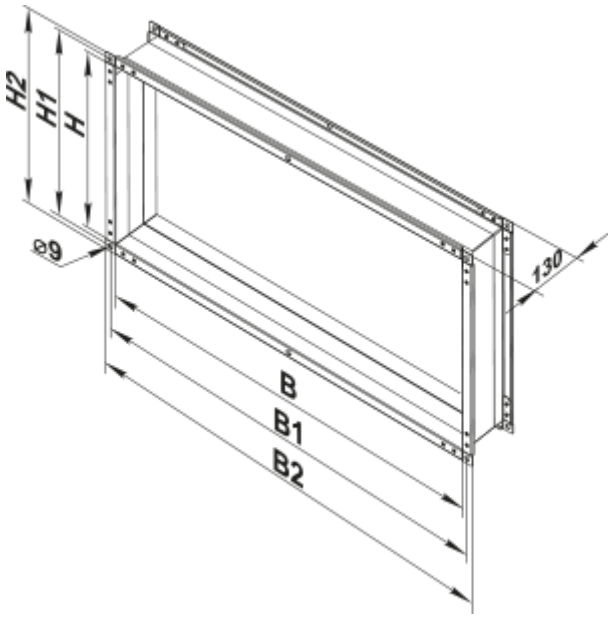
H2
H1
H
⌀9
130
B
B1
B2