ВВГ 500x300

Гибкая виброгасящая вставка

	Единица измерения	ВВГ 500x300
Вес	кг	1.6

Размеры

B	B1	B2	H	H1	H2
500	520	540	300	320	340

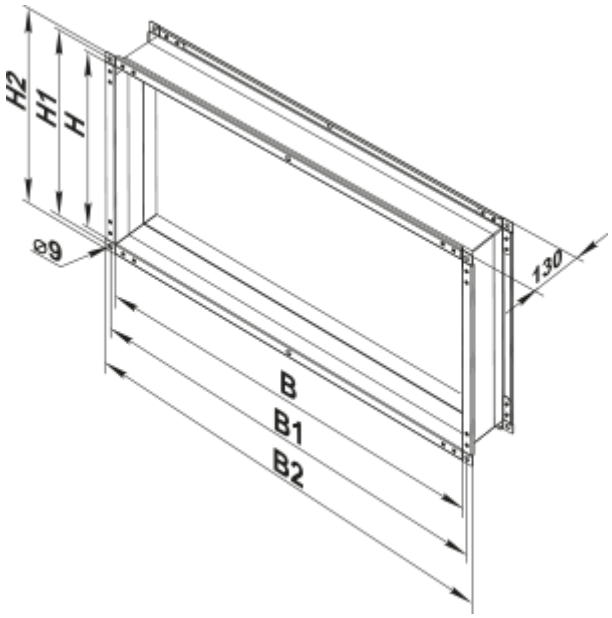
H2
H1
H
⌀9
130
B
B1
B2