ВВГ 600x350

Гибкая виброгасящая вставка

	Единица измерения	ВВГ 600x350
Вес	кг	1.95

Размеры

B	B1	B2	H	H1	H2
600	620	640	350	370	390

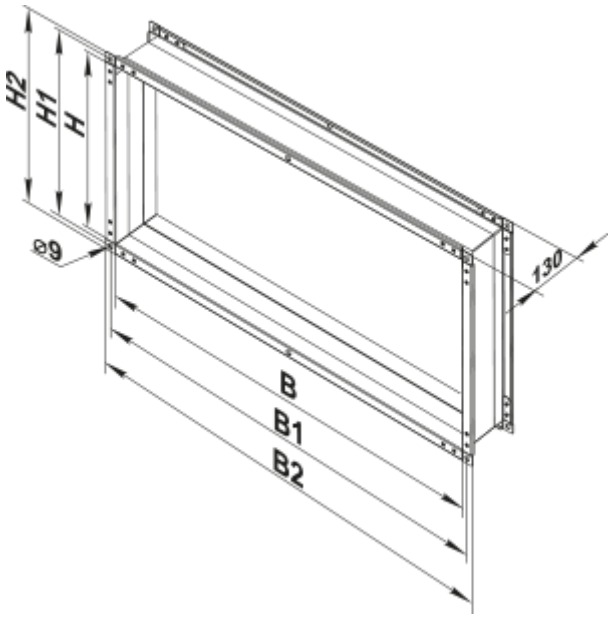
H2
H1
H
⌀9
130
B
B1
B2