ВВГ 700x400

Гибкая виброгасящая вставка

	Единица измерения	ВВГ 700x400
Вес	кг	2.4

Размеры

B	B1	B2	H	H1	H2
700	720	740	400	420	440

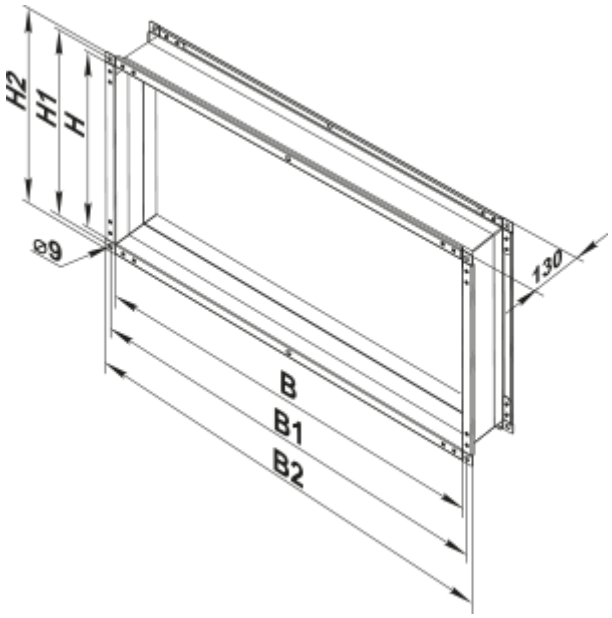
H2
H1
H
⌀9
130
B
B1
B2