ВВГФ 200

Гибкая виброгасящая вставка с фланцами

	Единица измерения	ВВГФ 200
Размер подключаемого воздуховода	мм	200
Вес	кг	1.29

Размеры
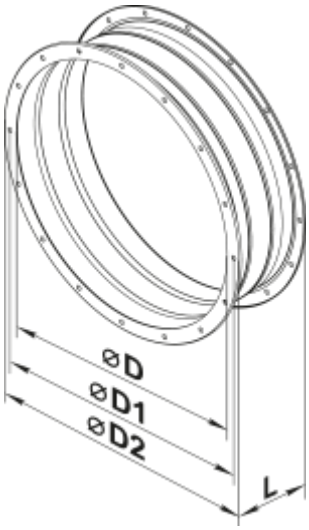
D	D1	D2	L
205	235	255	160