ВВГФ 350

Гибкая виброгасящая вставка с фланцами

	Единица измерения	ВВГФ 350
Размер подключаемого воздуховода	мм	350
Вес	кг	2.06

Размеры
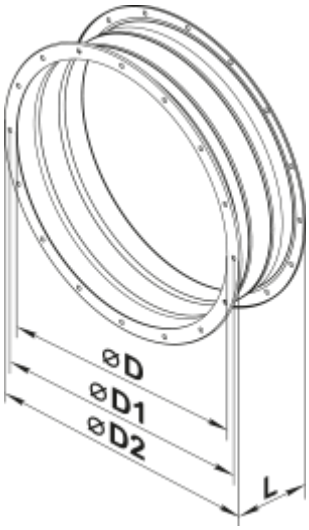
D	D1	D2	L
362	395	421	160