ВВГФ 400

Гибкая виброгасящая вставка с фланцами

	Единица измерения	ВВГФ 400
Размер подключаемого воздуховода	мм	400
Вес	кг	2.57

Размеры
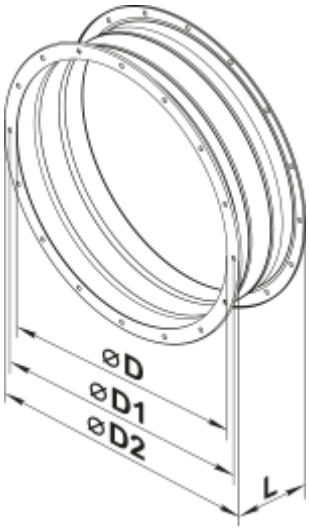
D	D1	D2	L
412	438	465	160