ВВГФ 500

Гибкая виброгасящая вставка с фланцами

	Единица измерения	ВВГФ 500
Размер подключаемого воздуховода	мм	500
Вес	кг	3.81

Размеры
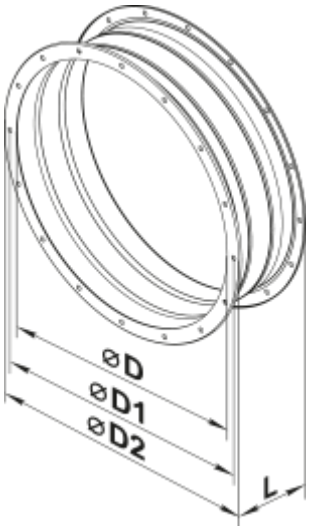
D	D1	D2	L
515	541	570	160