ВВГФ 630

Гибкая виброгасящая вставка с фланцами

	Единица измерения	ВВГФ 630
Размер подключаемого воздуховода	мм	630
Вес	кг	5.13

Размеры
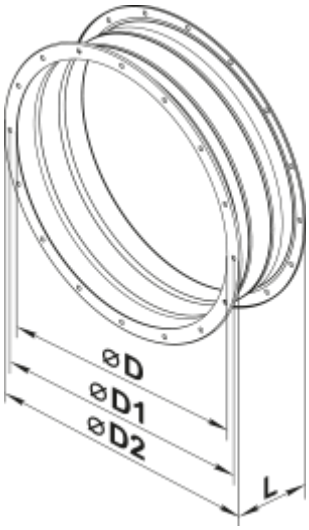
D	D1	D2	L
645	674	715	160