Серия **ВУЭ П мини**

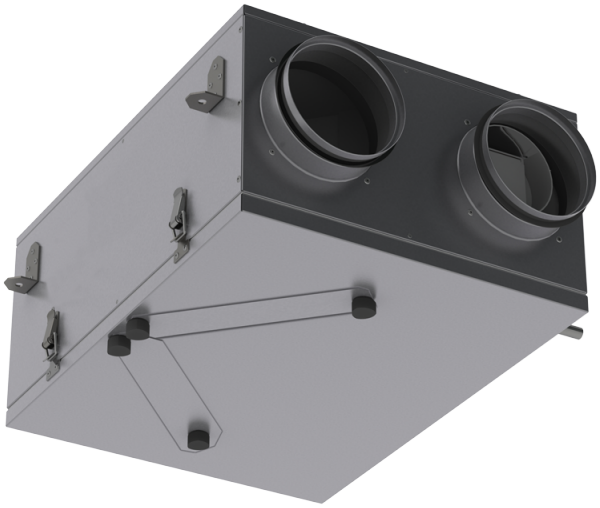

Приточно-вытяжная установка с рекуперацией тепла в компактном звуко- и теплоизолированном корпусе оборудованная энтальпийным рекуператором перекрестного тока

- Тип рекуператора: Перекрестный
- Шумоизоляция
- Тип двигателя: АС
- Энтальпийный рекуператор
- Управление: Пульт ДУ
- Материал корпуса: Оцинкованная сталь

Модельный ряд	Номинальная мощность, Вт	Максимальный расход воздуха, $м^3$/час	Уровень звукового давления LpA на расстоянии 3 м, дБ(А)	Эффективность рекуперации, макс, %	Сторона обслуживания	Система управления
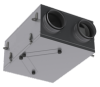 ВУЭ 100 П мини	56	100	41	72	Универсальная	А3