Серия ВВЦр-ВО

Резиновые виброизоляторы применяются для уменьшения шума и гашения вибрации, создаваемых вентиляторами

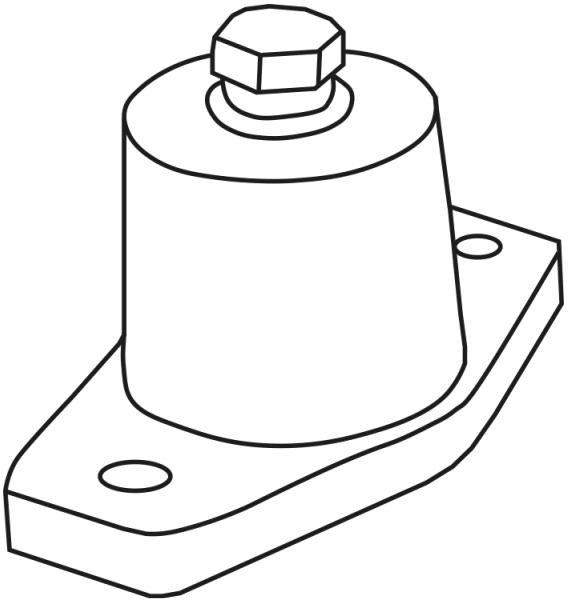

Модельный ряд