BLAUBERG Ventilatoren

UNSER ANLIEGEN – FRISCHE LUFT



NUTZERINFORMATION

VENTO EXPERT A50-1 S10 W V.2
VENTO EXPERT DUO A30-1 S10 W V.2

Einzelraumlüftungsanlage mit Wärmerückgewinnung

Förderleistung bis 50 m³/h
Effizienz der Wärmerückgewinnung bis 93 %

EC motor

Wi Fi READY

VENTO EXPERT A50-1 S10 W V.2
VENTO EXPERT DUO A30-1 S10 W V.2



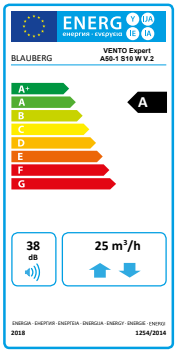

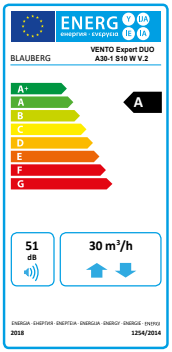

Förderleistung
bis 50 m³/h

Effizienz der Wärmerückgewinnung
bis 93 %

GEPRÜFT NACHHALTIGES PRODUKT
QNG READY
SENTINEL HOLDING INSTITUT
DGNB NEUBAU 2023
QNG
EC motor
WiFi READY
ErP 2018

EIGENSCHAFTEN

Die Lüftungsanlage ist für den kontrollierten Luftwechsel in Wohnungen, Einfamilienhäusern, Cafés, Hotels und anderen Wohn- und Gewerberäumen bestimmt.
Sie ist mit einem Keramik-Wärmespeicher zur Erwärmung der Frischluft durch die zuvor entzogene Abluftwärme ausgestattet. Die Lüftungsanlage wird in eine Kernlochbohrung durch die Außenwand des Gebäudes eingesetzt und ist für Dauerbetrieb bei permanenter Stromversorgung ausgelegt.

UNSER ANLIEGEN – FRISCHE LUFT

BLAUBERG – Unser Anliegen ist frische Luft für ein gesundes Leben, an jedem Wohnort.

Die Firma Blauberg Ventilatoren GmbH ist Teil der Blauberg Group und hat ihr Headquarter in München.
Von dezentralen und zentralen Lüftungssystemen mit Wärmerückgewinnung über Abluftventilatoren, Zubehör und Ventilatoren für gewerblichen Einsatz bis hin zu individuell entwickelten Lüftungsanlagen und -systemen verfügen wir über eines der größten Produktportfolios auf dem Lüftungsmarkt und sind weltweit in rund 20 Ländern vertreten.

Blauberg Ventilatoren ist ein zukunfts- und kundenorientiertes Unternehmen, das für innovative Technik und zeitloses Design im Ventilatorenbau steht.

Mit einem Produkt aus der Modellreihe VENTO Expert W V.2 haben Sie ein qualitativ hochwertiges Produkt erworben. Bitte lesen Sie die Nutzerinformation aufmerksam durch. Sollten Sie weitere Fragen haben, wenden Sie sich bitte an Ihren Verkäufer.

FUNKTIONSWEISE

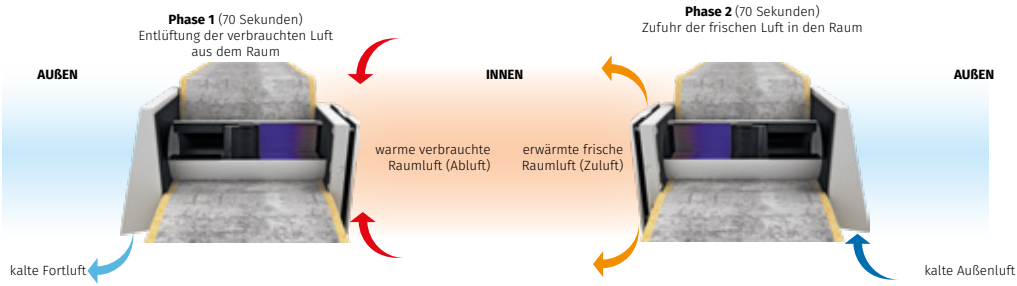

VENTO Expert A50-1 W V.2 (siehe Abbildung)**:**
Die warme Abluft strömt aus dem Raum durch den Keramik-Wärmespeicher und übergibt die Wärmeenergie und Feuchte an den Wärmespeicher. Nach 70 Sekunden wechselt die Lüftungsanlage in den Zuluftbetrieb. Die frische, kalte Außenluft strömt durch den Wärmespeicher und entnimmt die gespeicherte Wärme und Feuchte.

VENTO Expert DUO A30-1 W V.2:
Hier laufen zwei Ventilatoren gleichzeitig, der eine im Zuluftbetrieb, der andere im Abluftbetrieb. Nach 70 Sekunden wechseln die Ventilatoren ihre Laufrichtung.

AUTOMATISCHE VERSCHLUSSKLAPPEN (nur bei VENTO Expert A50-1 S10 W V.2):
Das Innenelement ist mit Verschlussklappen ausgestattet. Bei Betrieb der Lüftungsanlage öffnen sich die Verschlussklappen und die Luft strömt durch die Lüftungsanlage.
Die Verschlussklappen schließen sich innerhalb von 2 Minuten nach Abschaltung der Lüftungsanlage.

MANUELLES BLOCKIEREN DES LUFTSTROMS:
ACHTUNG: Ein manuelles Eingreifen sollte nur in Notsituationen erfolgen (z. B. um Eindringen von Rauch zu verhindern).

VENTO Expert A50-1 S10 W V.2

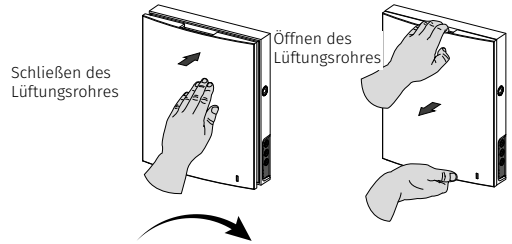

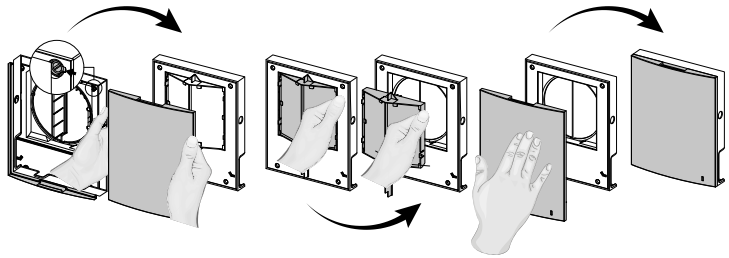

VENTO Expert DUO A30-1 S10 W V.2

TECHNISCHE DATEN

Die Temperatur in dem Raum, in dem das Innenelement der Lüftungsanlage montiert ist, muss im Bereich von +1 °C bis +40 °C liegen, die relative Luftfeuchtigkeit darf maximal 80 % (ohne Feuchtigkeitskondensation) betragen.
Trockene Fördermitteltemperatur: -20 °C bis +40 °C
Schutzart gegen Eindringen von Fremdkörpern und Wassereintritt: IP24

VENTO Expert A50-1 S10 W V.2:

- Förderleistung bis 50 m³/h
- Effizienz der Wärmerückgewinnung bis 93 %

VENTO Expert DUO A30-1 S10 W V.2:

- Förderleistung bis 30 m³/h
- Effizienz der Wärmerückgewinnung bis 85 %

STEUERUNG

- Die Lüftungsanlage kann mittels den Tasten am Gerät, der Fernbedienung oder der Blauberg Home App über Smartphone oder Tablet gesteuert werden.
- Für den Synchronbetrieb können die Lüftungsanlagen über WLAN verbunden werden.
- Steuerung der Lüftung im Haus über Cloud-Server von überall auf der Welt
- Anschluss an Smart Home oder ein Gebäudeleitsystem über WLAN



- Die **Blauberg Home App** für Geräte mit den Betriebssystemen Android oder iOS steht zum Download bei Google Play und im App Store bereit.

GET IT ON Google Play

Download on the App Store

DIESE NUTZERINFORMATION ERSETZT NICHT DIE VOLLSTÄNDIGE BEDIENUNGSANLEITUNG!

BITTE LESEN UND BEACHTEN SIE UNBEDINGT ALLE SICHERHEITS- UND WARNHINWEISE IN DER VOLLSTÄNDIGEN BEDIENUNGSANLEITUNG. DIE ANLAGE DARF NUR VON QUALIFIZIERTEM PERSONAL GEWARTET WERDEN.

WARTUNG

Die Wartung der Lüftungsanlage umfasst die regelmäßige Reinigung des Wärmetauschers, der Geräteoberfläche sowie Filterersatz und Filterreinigung. Die Lüftungsanlage muss vor allen Wartungsarbeiten ausgeschaltet werden. Dies geht über die Fernbedienung, die Tasten am Innenelement oder über die App.

1 **VENTO Expert A50-1 S10 W V.2:** Die Seitenverschlüsse drücken, um die Abdeckung des Innenelements zu entfernen. Bei der Montage der Abdeckung ist darauf zu achten, dass die Stange des Thermostellantriebs sich in der untersten Position befindet. Wenn diese oben ist, warten Sie zwei Minuten, bis sie sich von selbst nach unten bewegt hat.

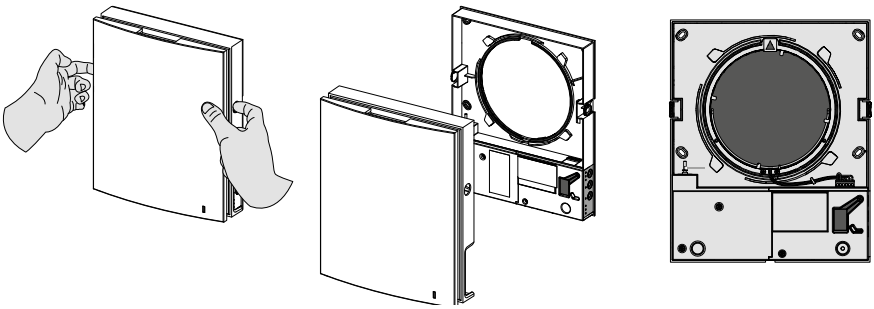

VENTO Expert DUO A30-1 S10 W V.2: Die Seitenverschlüsse drücken, um die Abdeckung des Innenelements zu entfernen. Danach das Vorderteil der Abdeckung durch Lösen der vier Verriegelungen an der Innenseite der Abdeckung abnehmen. Die Filter für die Reinigung herausnehmen. Die Teile in umgekehrter Reihenfolge wieder zusammenbauen.

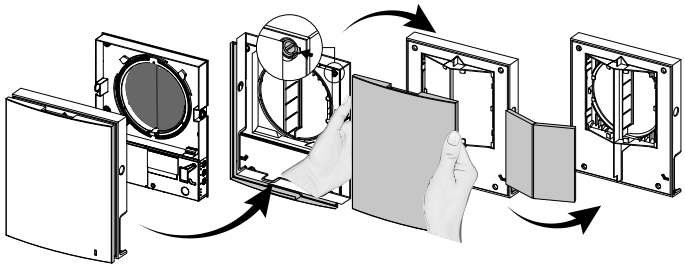

2 Den Anschlussstecker von der Leiterplatte lösen. Nicht an den Kabeln ziehen!
Bei Bedarf den Anschlussstecker mit einem Schlitzschraubenzieher in der passenden Größe anheben. Achtung! Die Leiterplatte niemals entfernen! Dies löst Alarm aus!

VENTO Expert A50-1 S10 W V.2

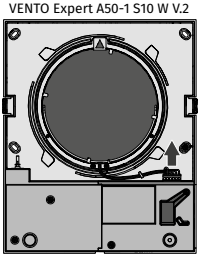

VENTO Expert DUO A30-1 S10 W V.2

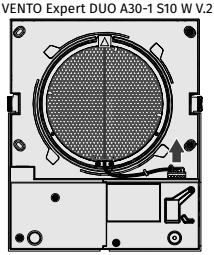





3 Die Kartusche an der Schnur aus dem Lüftungsrohr herausziehen.

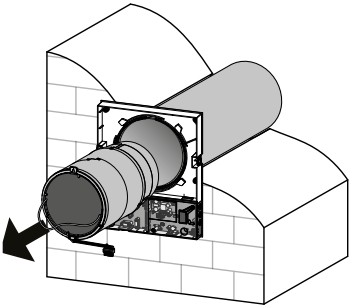

VENTO Expert A50-1 S10 W V.2

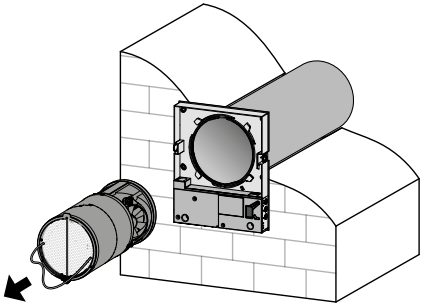

VENTO Expert DUO A30-1 S10 W V.2

Die Filter regelmäßig von Schmutz reinigen, mindestens alle 3 Monate.

- Nach Ablauf des eingestellten Filterwechselintervalls (90 Tage) leuchtet die Filterwechselanzeige auf.
- Nach dem Filterwechsel den Filtertimer mit der Blauberg Home App auf dem Mobilgerät zurücksetzen oder die Taste auf dem Innenelement der Master-Anlage für 5 Sekunden bis zum Tonsignal drücken.
- Die Filter waschen und trocknen lassen. Die trockenen Filter in das Lüftungsrohr einsetzen.
- Die Reinigung mit einem Staubsauger ist zulässig.
- Wenden Sie sich für neue Filter an Ihren Händler.

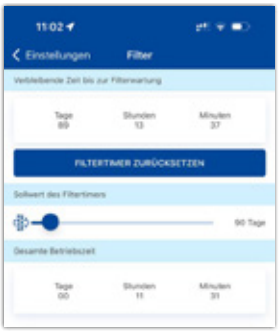

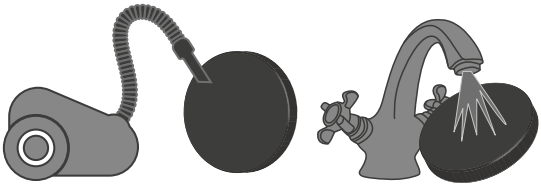

Auch bei regelmäßiger Wartung der Filter können Staubpartikel auf den Wärmespeicher gelangen.

- Der Wärmespeicher bedarf regelmäßiger Reinigung zur Erhaltung der hohen Effizienz der Wärmerückgewinnung.
- Den Wärmespeicher einmal pro Jahr mit einem Staubsauger reinigen.

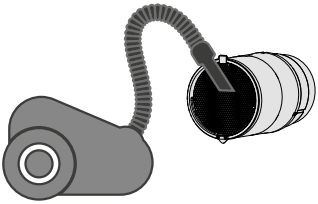

4 Batteriewechsel der Fernbedienung (nach Bedarf):

Bei längerem Gebrauch der Fernbedienung die Batterie wechseln. Wenn die Lüftungsanlage nicht auf das Drücken der Tasten der Fernbedienung reagiert, muss eventuell die Batterie gewechselt werden.
Der Batterietyp ist CR2025. Für den Batteriewechsel die Halterung zusammen mit der Batterie aus dem unteren Teil der Fernbedienung nehmen. Die Batterie wechseln und die Halterung mit der neuen Batterie wieder einsetzen.

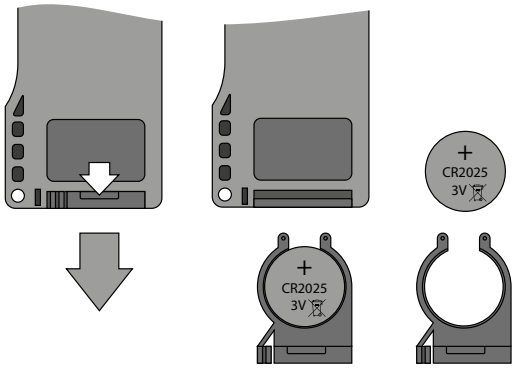

Nach Beendigung der Wartungsarbeiten, Zusammenbau der Lüftungsanlage und Verbinden des Anschlusssteckers den Alarm zurücksetzen.

KURZANLEITUNG:
AUSTAUSCH DES THERMOSTELLANTRIEBS

Der Thermostellantrieb ist ein Verschleißteil. Es wird empfohlen diesen alle zwei Jahre auszutauschen.

Artikelnummer: 7102609

1 Das Gerät vom Strom nehmen.

2 Nachdem das Gerät spannungsfrei ist, die Innenblende abnehmen.

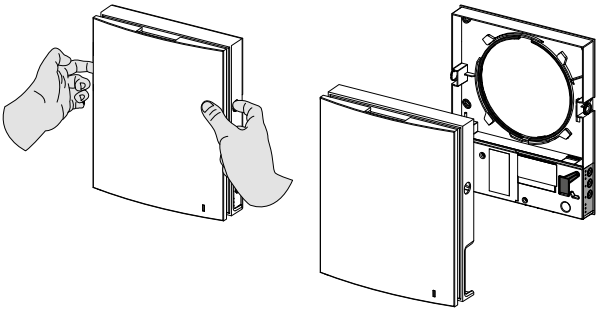

3 Die zwei Schrauben lösen und die Kunststoffblende, hinter der sich der Thermostellantrieb befindet, abnehmen.

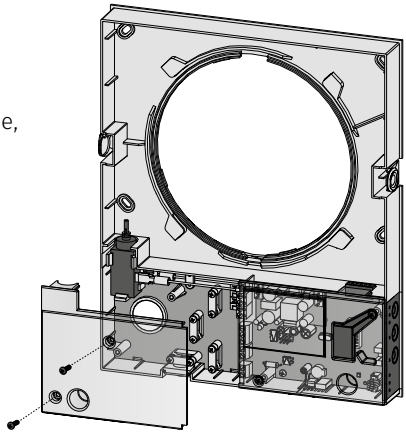

4 Mit einem Multimeter prüfen, ob das Gerät spannungsfrei ist.

5 Den Thermostellantrieb durch zur Seite drücken der drei Klammern herausnehmen.

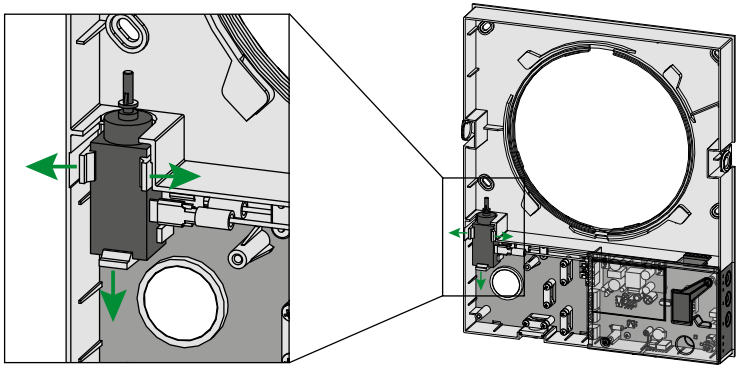

6 Die beiden Stromkabel zur Unterscheidung markieren, um sie anschließend wieder mit der richtigen Stelle zu verbinden, dann mit Hilfe einer Zange vorsichtig abziehen.

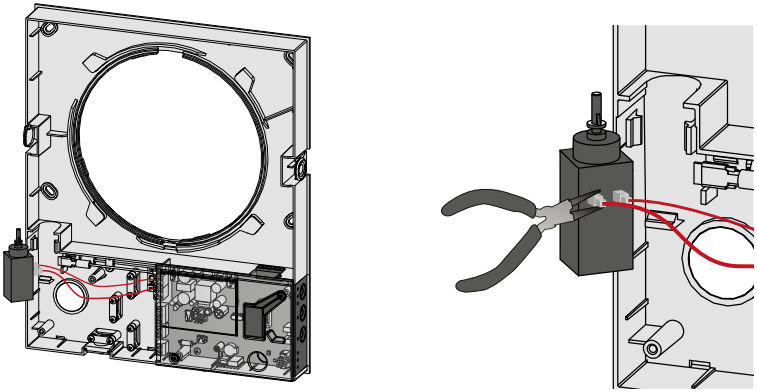

7 Zuletzt den neuen Thermostellantrieb in umgekehrter Reihenfolge wieder einbauen.

STÖRUNGSBEHEBUNG

Störung	Mögliche Gründe	Abhilfe
Der Ventilator läuft nach Anschalten der Anlage nicht.	Keine Stromversorgung	Stellen Sie sicher, dass das Gerät richtig an die Stromversorgung angeschlossen ist, beseitigen Sie ansonsten den Anschlussfehler.
	Blockierter Motor, verschmutzte Flügelradschaufeln	Die Lüftungsanlage ausschalten. Die Blockierung des Motors/des Flügelrades beheben und die Schaufeln reinigen. Die Anlage neu starten.
Auslösen des Leitungsschutzschalters beim Start der Lüftungsanlage	Erhöhte Stromaufnahme infolge eines Kurzschlusses im Stromnetz	Schalten Sie die Anlage ab und kontaktieren Sie Ihren Händler.
Niedrige Förderleistung	Die eingestellte Geschwindigkeit ist zu niedrig.	Stellen Sie eine höhere Geschwindigkeit ein.
	Verschmutzte Filter und Ventilatoren, verschmutzter Wärmespeicher	Reinigen oder ersetzen Sie die Filter, reinigen Sie die Ventilatoren und den Wärmespeicher.
Lautes Geräusch, Vibration	Verschmutztes Flügelrad	Reinigen Sie das Flügelrad.
	Lockere Schraubverbindung am Gehäuse der Lüftungsanlage oder an der Lüftungshaube	Die Schrauben an der Lüftungsanlage oder an der Lüftungshaube nachziehen.

BLAUBERG
Ventilatoren

Blauberg Ventilatoren GmbH
Stäblistraße 6 • D-81477 München
Tel. +49 89 785 08 088 • info@blaubergventilatoren.de
www.blaubergventilatoren.de

Technische Änderungen vorbehalten.
Abbildungen und Angaben unverbindlich.

08/2025