RENEO S 210 / 270

Lüftungsanlage mit Wärmerückgewinnung im EPP-Gehäuse



Eigenschaften

- Lüftungsanlagen zur Be- und Entlüftung von Wohnungen, Bungalows, Einfamilien- und Reihenhäusern
- Die Wärmerückgewinnung reduziert Lüftungswärmeverluste in der kalten Jahreszeit und entlastet Klimaanlagen in der Sommerzeit.
- Sorgt für ein angenehmes Raumklima durch kontrollierten Luftaustausch

Förderleistung:
bis 331 m³/h
91,9 l/s

Effizienz der Wärmerückgewinnung:
bis 89 %

EC motor · ErP 2018 · WiFi READY · BMS

Aufbau

- Das Gehäuse ist aus expandiertem Polypropylen (**EPP**) gefertigt, welches sehr gute wärme- und schalldämmende Eigenschaften besitzt.
- **Reneo S 210 / 270 L** – linksseitige Ausführung
- **Reneo S 210 / 270 R** – rechtsseitige Ausführung

Luftfilterung

- Die Zuluftreinigung erfolgt über Feinfilter der Filterklasse **ISO ePM1 ≥ 50% (F7)**.
- Die Abluftreinigung erfolgt über Grobfilter der Filterklasse **ISO Coarse ≥ 60% (G4)**.

Ventilatoren

- Für die Be- und Entlüftung werden EC-Motoren mit Außenläufer und Radiallaufrädern verwendet.

Bypass

- Die Anlagen **Reneo S** verfügen über einen Bypass, welcher eine natürliche Kühlung durch die kältere Außenluft ermöglicht.

RENEO S 210 / 270 L

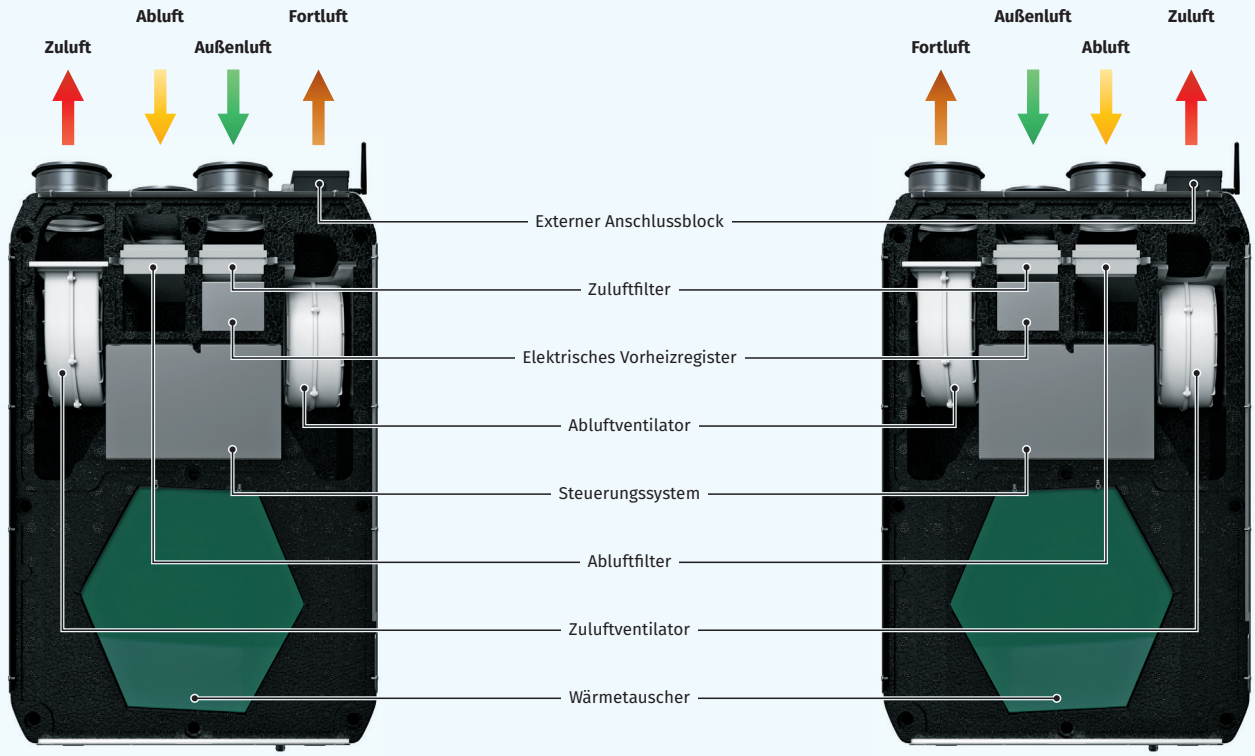

RENEO S 210 / 270 R

Wärmerückgewinnung

- Die Anlage **Reneo S** verfügt über einen Polystyrol-Gegenstromwärmetauscher zur Wärmerückgewinnung. Das Kondenswasser wird über die Auffangwanne gesammelt und abgeleitet.



- Die Anlage **Reneo S...-E** verfügt über einen Enthalpie-Gegenstromwärmetauscher zur Wärme-und Feuchterückgewinnung.



Heizregister

- Die Lüftungsanlagen **Reneo SE** sind mit einem integrierten Elektro-Vorheizregister ausgestattet.

Montage

- Die Anlagen sind für die Boden- und Wandmontage vorgesehen.

Steuerung

- Die Lüftungsanlagen **Reneo S S21** sind mit einer eingebauten Steuereinheit ausgestattet. Das Bedienfeld ist separat erhältlich.
- Die Steuereinheit S21 ermöglicht die Integration der Anlage in **Smart Home** und **Gebäudeautomationssysteme**.
- Die Lüftungsanlage kann mit der App **Blauberg Home** über WLAN gesteuert werden.

JETZT BEI Google Play

Blauberg Home App für Android

Laden im App Store

Blauberg Home App für iOS

Modbus

- Die Lüftungsanlagen **Reneo S S14** sind mit einem eingebauten Steuerungssystem mit Touch-Bedienfeld ausgestattet.

Steuerungsfunktionen

Funktionen	Reneo S S21	Reneo S S14
WLAN-Steuerung der Lüftungsanlage über die mobile App	+	–
Steuerung der Lüftungsanlage über Bedienfeld mit Kabel	Bedienfeld S22 (optional) 	Bedienfeld S14 
Steuerung der Lüftungsanlage über drahtloses Bedienfeld	Bedienfeld S22 WiFi (optional) 	–
Steuerung der Lüftungsanlage über LCD-Bedienfeld mit Kabel	Bedienfeld S25 (optional) 	–
Gebäudeautomationssystem	RS-485	–
	Wi-Fi	–
	Ethernet	–
	Modbus (RTU, TCP)	–
Blauberg Cloud Server	+	–
Einstellung der Lüftungsstufe	+	+
Filterwechselanzeige	gemäß Filtertimer	gemäß Filtertimer
	gemäß dem Differenzdruckschalter der Filterverschmutzung	–
Alarmanzeige	vollständige Alarmbeschreibung in mobiler App	LED-Alarmanzeige
Zeitgesteuerter Betrieb	+	–
Bypass	automatisch gesteuert	–
	manuell gesteuert	manuell gesteuert
Timer	+	–
Boost-Betrieb	+	–
Kamin-Betrieb	+	–
Frostschutz	durch zyklische Abschaltungen des Zuluftventilators	durch zyklische Abschaltungen des Zuluftventilators
	über Vorheizung (optional)	–
Anschluss eines Nachheizregisters	optional	–
Kontrolle der Mindest-Zulufttemperatur	+	–
Feuchtigkeitskontrolle	optional	optional
CO_2-Kontrolle	optional	optional
VOC-Kontrolle	optional	–
PM2.5-Kontrolle	optional	–
Anschluss eines Brandmelders	+	+

Optional: Die Funktion ist bei Kauf des entsprechenden Zubehörs verfügbar (siehe "Zubehör")

Bezeichnungsschlüssel

Serie	Gehäusetyp	Heizregister	Standardgröße	Ausführung		Wärmetauschertyp	Gehäuseausführung	Typ der Steuereinheit
Reneo	**S:** vertikal	**_:** kein Heizregister **E:** Elektro-Heizregister	**21:** Nennluftdurchsatz	**0:** standardmäßig **1:** flache Ausführung mit der Möglichkeit eine Design-Abdeckung anzubringen	-	**_:** Wärmetauscher **E:** Enthalpietauscher	**L:** links **R:** rechts	**S21** **S14**

Abmessungen, mm

Modell	ø D	H	H1	L	L1	B	B1
Reneo S	125	900	958	452	190	598	273

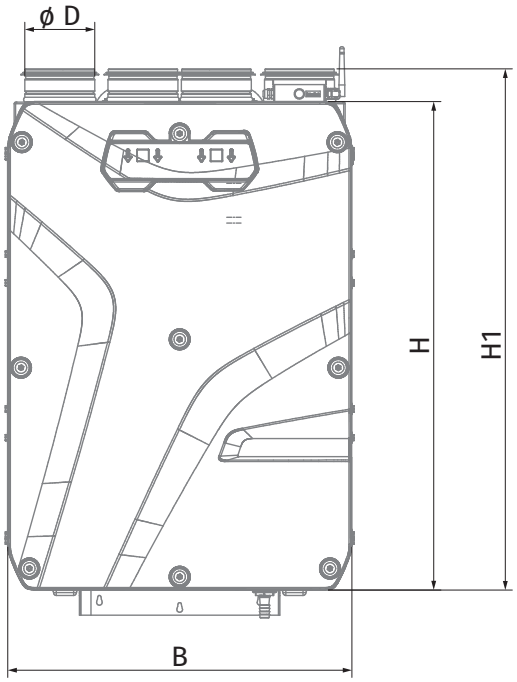

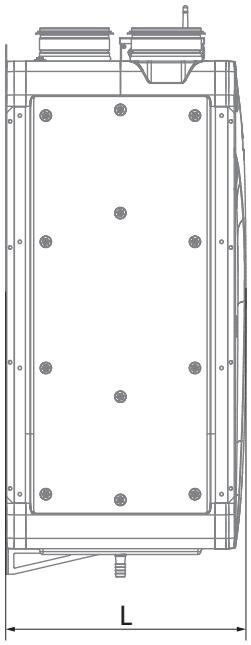

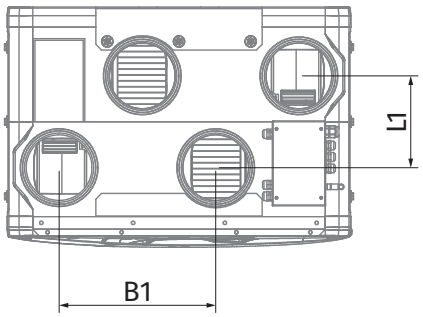

Technische Daten

Kenndaten	Reneo S 210 S14	Reneo S 210-E S14	Reneo SE 210 S21	Reneo SE 210-E S21
Versorgungsspannung, V/50 Hz	230	230	230	230
Max. Leistungsaufnahme ohne Heizregister, W	125	125	125	125
Leistungsaufnahme des eingebauten Heizregisters, W	-	-	800	800
Max. Leistungsaufnahme, W	125	125	925	925
Max. Stromaufnahme ohne Heizregister, A	1,0	1,0	1,0	1,0
Stromaufnahme des eingebauten Heizregisters, A	-	-	3,55	3,55
Max. Stromaufnahme, A	1,0	1,0	4,55	4,55
Max. Förderleistung, m³/h	277	277	277	277
Schalldruckpegel bei 3 m Entfernung*, dB(A)	31	31	31	31
Max. Fördermitteltemperatur, °C	−25 bis +40	−25 bis +40	−25 bis +40	−25 bis +40
Gehäusematerial	EPP	EPP	EPP	EPP
Isolierung	25 mm	25 mm	25 mm	25 mm
Abluftfilter	ISO Coarse ≥ 60% (G4)	ISO Coarse ≥ 60% (G4)	ISO Coarse ≥ 60% (G4)	ISO Coarse ≥ 60% (G4)
Zuluftfilter	ISO ePM1 ≥ 50% (F7)	ISO ePM1 ≥ 50% (F7)	ISO ePM1 ≥ 50% (F7)	ISO ePM1 ≥ 50% (F7)
Rohrdurchmesser, mm	125	125	125	125
Gewicht, kg	20	22	20	22
Effizienz der Wärmerückgewinnung, %	89	83	89	83
Wärmetauschertyp	Gegenstrom	Gegenstrom	Gegenstrom	Gegenstrom
Wärmetauschermaterial	Polystyrol	Enthalpie-Membran	Polystyrol	Enthalpie-Membran
SEV-Klasse	A+	A	A+	A
Artikelnummer	L: 8112973 R: 8112980	L: 8112997 R: 8113000	L: 8113024 R: 8113031	L: 8113062 R: 8113079

*Der Schalldruckpegel in einem Abstand von 3 m ist unter Punkt 4 angegeben.

RENEO S 210

Schallleistung, A-bewertet	Gesamt	Frequenzband, Hz								LpA 3 m	LpA 1 m
		63	125	250	500	1000	2000	4000	8000		
Punkt 1											
L_{WA} saugseitig Zuluft, dB(A)	**63**	41	44	48	53	56	43	44	46	**44**	**52**
L_{WA} druckseitig Zuluft, dB(A)	**66**	43	46	50	56	59	45	46	48	**46**	**55**
L_{WA} saugseitig Abluft, dB(A)	**47**	30	33	37	37	41	30	25	25	**27**	**36**
L_{WA} druckseitig Abluft, dB(A)	**49**	32	35	39	39	43	32	26	26	**28**	**38**
L_{WA} Abstrahlung, dB(A)	**57**	33	41	40	50	49	44	41	36	**37**	**46**
Punkt 4											
L_{WA} saugseitig Zuluft, dB(A)	**58**	36	39	43	47	54	36	36	36	**38**	**47**
L_{WA} druckseitig Zuluft, dB(A)	**60**	38	41	45	49	57	38	38	38	**40**	**49**
L_{WA} saugseitig Abluft, dB(A)	**42**	25	28	32	31	34	22	20	23	**21**	**31**
L_{WA} druckseitig Abluft, dB(A)	**44**	26	29	34	33	36	23	21	24	**22**	**33**
L_{WA} Abstrahlung, dB(A)	**52**	29	37	36	42	46	37	33	27	**31**	**41**

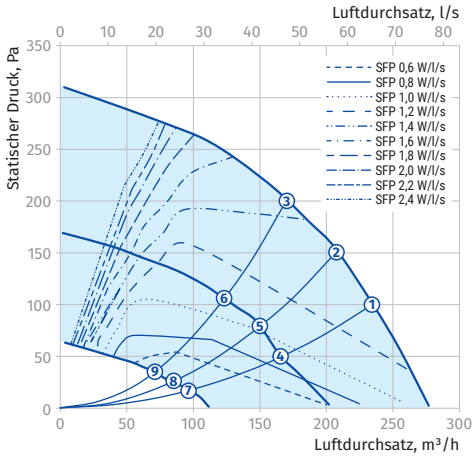

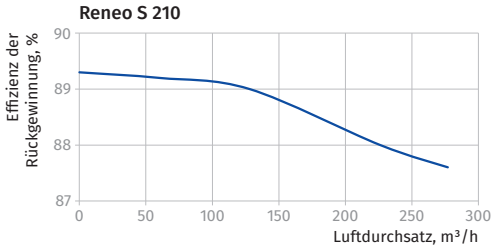

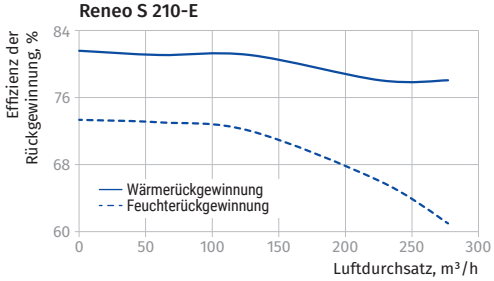

Kenndaten	Reneo S 270 S14	Reneo S 270-E S14	Reneo SE 270 S21	Reneo SE 270-E S21
Versorgungsspannung, V/50 Hz	230	230	230	230
Max. Leistungsaufnahme ohne Heizregister, W	182	182	182	182
Leistungsaufnahme des eingebauten Heizregisters, W	-	-	1400	1400
Max. Leistungsaufnahme, W	182	182	1582	1582
Max. Stromaufnahme ohne Heizregister, A	1,4	1,4	1,4	1,4
Stromaufnahme des eingebauten Heizregisters, A	-	-	6,21	6,21
Max. Stromaufnahme, A	1,4	1,4	7,61	7,61
Max. Förderleistung, m³/h	331	331	331	331
Schalldruckpegel bei 3 m Entfernung*, dB(A)	34	34	34	34
Max. Fördermitteltemperatur, °C	−25 bis +40	−25 bis +40	−25 bis +40	−25 bis +40
Gehäusematerial	EPP	EPP	EPP	EPP
Isolierung	25 mm	25 mm	25 mm	25 mm
Abluftfilter	ISO Coarse ≥ 60% (G4)	ISO Coarse ≥ 60% (G4)	ISO Coarse ≥ 60% (G4)	ISO Coarse ≥ 60% (G4)
Zuluftfilter	ISO ePM1 ≥ 50% (F7)	ISO ePM1 ≥ 50% (F7)	ISO ePM1 ≥ 50% (F7)	ISO ePM1 ≥ 50% (F7)
Rohrdurchmesser, mm	125	125	125	125
Gewicht, kg	22	24	22	24
Effizienz der Wärmerückgewinnung, %	89	83	89	83
Wärmetauschertyp	Gegenstrom	Gegenstrom	Gegenstrom	Gegenstrom
Wärmetauschermaterial	Polystyrol	Enthalpie-Membran	Polystyrol	Enthalpie-Membran
SEV-Klasse	A	A	A	A
Artikelnummer	L: 8113086 R: 8113093	L: 8112195 R: 8112201	L: 8112799 R: 8113123	L: 8113154 R: 8112508

*Der Schalldruckpegel in einem Abstand von 3 m ist unter Punkt 4 angegeben.

RENEO S 270

Schallleistung, A-bewertet	Gesamt	Frequenzband, Hz								LpA 3 m	LpA 1 m
		63	125	250	500	1000	2000	4000	8000		
Punkt 1											
L_{WA} saugseitig Zuluft, dB(A)	**65**	44	47	50	56	56	48	48	46	**46**	**54**
L_{WA} druckseitig Zuluft, dB(A)	**68**	46	49	53	59	59	51	50	48	**48**	**57**
L_{WA} saugseitig Abluft, dB(A)	**51**	32	35	39	43	41	37	28	25	**30**	**40**
L_{WA} druckseitig Abluft, dB(A)	**54**	34	37	41	45	43	39	29	26	**32**	**42**
L_{WA} Abstrahlung, dB(A)	**58**	33	41	40	50	48	44	42	37	**37**	**47**
Punkt 4											
L_{WA} saugseitig Zuluft, dB(A)	**63**	39	42	46	53	54	44	44	42	**42**	**51**
L_{WA} druckseitig Zuluft, dB(A)	**65**	41	44	48	56	57	46	46	44	**44**	**54**
L_{WA} saugseitig Abluft, dB(A)	**48**	29	32	36	38	40	35	25	24	**27**	**37**
L_{WA} druckseitig Abluft, dB(A)	**50**	30	34	38	40	42	37	26	25	**28**	**39**
L_{WA} Abstrahlung, dB(A)	**55**	30	38	37	47	46	40	37	33	**34**	**44**

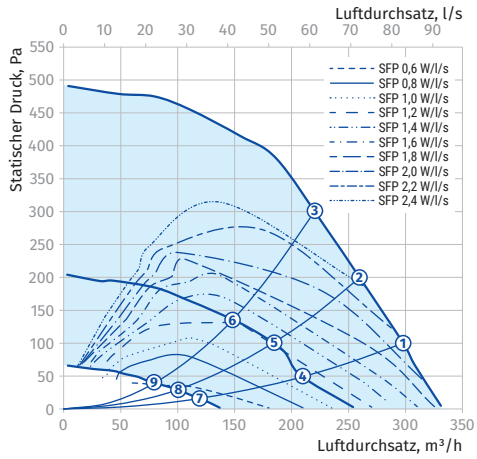

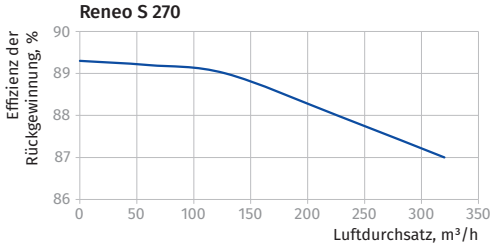

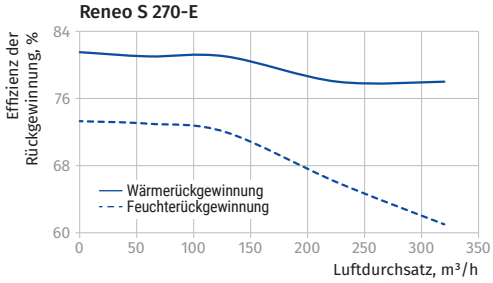

Zubehör

Produkt		Artikelnummer	Reneo SE 210 / 270 S21	Reneo S 210 / 270 S14
Panelfilter G4		8116834	FP 356x100x48 ISO Coarse 90% (G4)	FP 356x100x48 ISO Coarse 90% (G4)
Panelfilter F7		8116841	FP 356x100x48 ISO ePM1 60% (F7)	FP 356x100x48 ISO ePM1 60% (F7)
LCD-Bedienfeld mit Kabel		8061271	S25	–
Bedienfeld mit Kabel		8061639	S22	-
Drahtloses Bedienfeld		8061646	S22 WiFi	–
Interner Feuchtesensor		8021244	FS2	FS2
Interner CO_2-Sensor		8092305	CD-3	–
CO_2-Sensor mit Anzeige		8014406	CD-1	CD-1
CO_2-Sensor		8014413	CD-2	CD-2
Feuchtesensor		8044748	HR-S	HR-S
Elektrisches Nachheizregister		Artikelnummer siehe Datenblatt ENH	ENH 125 S21 V.2	–
Siphon (für Anlagen ohne Enthalpie-Wärmetauscher)		8021251	SFK 20x32	SFK 20x32
Schalldämpfer		Artikelnummer siehe Datenblatt SD	SD 125	SD 125
Luftklappe		8042379	VKA 125	VKA 125
Elektrischer Stellantrieb		8013713	TF230	TF230