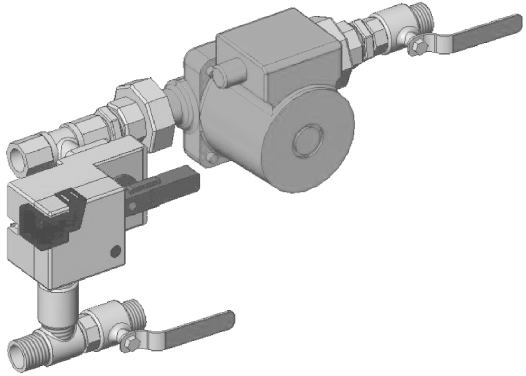

ПАСПОРТ

НАИМЕНОВАНИЕ

Узел смесительный УСВК для водяного калорифера (тип):_____

НАЗНАЧЕНИЕ

Водосмесительные узлы УСВК предназначены для обеспечения циркуляции и регулирования температуры воды (водных смесей), используемой в качестве теплоносителя в теплообменниках вентиляционных систем.

КОМПЛЕКТ ПОСТАВКИ

Трехходовой клапан: BELIMO R_____
Привод клапана: BELIMO _____R24A-SR
Насос циркуляционный: DAB _____

ОСНОВНЫЕ ТЕХНИЧЕСКИЕ ХАРАКТЕРИСТИКИ

Коэффициент пропускания Kvs:_____
Давление (макс) P, кПа:_____

Электропитание (сеть):
а) привод клапана: ~24 В, 50 Гц; =24 В
б) насос: 1x230В~_____
3x230В~_____
3x400В~_____

УСТАНОВКА И ОБСЛУЖИВАНИЕ

Подключение и обслуживание осуществляется специалистами, имеющими допуск к выполнению подобных работ.
Запрещается эксплуатация УСВК за пределами диапазона температур, указанных В «Инструкции…», а также в помещениях с наличием в воздухе агрессивных примесей и во взрывоопасной среде.
Перед включением УСВК в сеть необходимо убедится в отсутствии видимых повреждений.
При установке водосмесительного узла соблюдать следующие условия:
- обязательно обеспечить горизонтальное положение оси вала мотора;
- обеспечить защиту от «сухого пуска» (отсутствия сетевого теплоносителя);
- исключить возможность передачи механических нагрузок на УСВК от подключаемых трубопроводов;
- исключить возможность случайного прикосновения с движущимися частям УСВК питающих проводов.

ВНИМАНИЕ

Узел поставляется с завода в частично собранном виде, на этапе монтажа необходимо провести герметизацию соединений. После установки УСВК в систему подачи теплоносителя необходимо проверить резьбовые соединения на предмет утечек жидкости из-за механического воздействия на узел при монтажных работах.

ПРАВИЛА ХРАНЕНИЯ

Хранить УСВК необходимо в упаковке предприятия-изготовителя в вентилируемом помещении при температуре от + 5^{0}С до + 40^{0}С и относительной влажности воздуха не более 60% (при 20^{0}С).

Наличие в воздухе паров кислот, щелочей и прочих агрессивных примесей не допускается.

ГАРАНТИИ ИЗГОТОВИТЕЛЯ

Производитель гарантирует нормальную работу изделия в течении 12 месяцев со дня продажи, при условии соблюдения потребителем правил транспортировки, хранения и эксплуатации. При отсутствии отметки о дате продажи, гарантийный срок исчисляется с момента изготовления.
В случае появления нарушений в работе изделия по вине изготовителя в течение гарантийного срока, потребитель имеет право на замену изделия на предприятии-изготовителе в соответствии со ст.14 п.9 “Закона Украины ”О защите прав потребителей.”

Гарантийное обслуживание или замена производится по адресу:
01030, г. Киев, ул. М. Коцюбинского,1

ВНИМАНИЕ

ПРОИЗВОДИТЕЛЬ не несет ответственности за повреждения, полученные в результате использования изделия не по назначению или при грубом механическом вмешательстве.
Владелец изделия должен следовать инструкции по монтажу и эксплуатации.

СВИДЕТЕЛЬСТВО О ПРИЁМКЕ

Узел смесительный для водяного калорифера (тип):_____

признан готовым к эксплуатации.

Клеймо приёмщика

Дата выпуска

Продан
наименование предприятия торговли, штамп магазина

Дата продажи