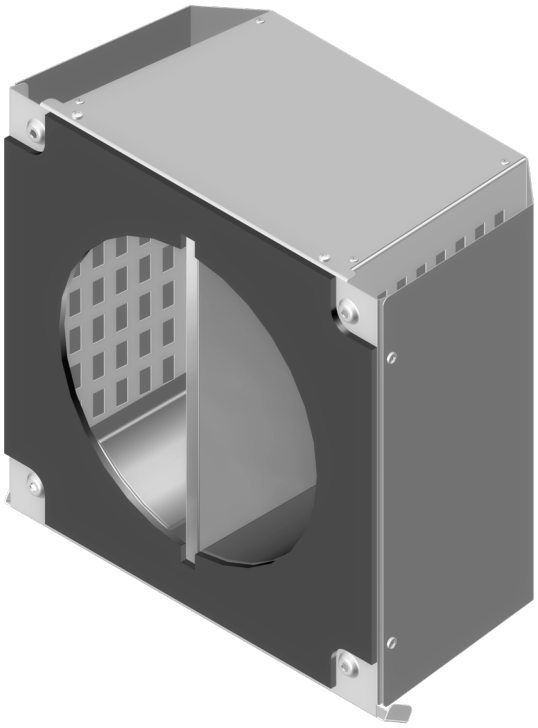

Montageanleitung

EH-2 TwinFusion 250

Außenlüftungshaube

VERWENDUNGSZWECK

Die Außenlüftungshaube wird im Set mit den TwinFusion.-Lüftungsanlagen verwendet.
Das Gerät ist vorgesehen für:

- den Längenausgleich der Kartusche beim Einbau von TwinFusion-Lüftungsanlagen in dünne Wände;
- die Trennung von Zu- und Abluftströmen im Außenbereich.
- die Verhinderung des Eindringens von Wasser und Fremdkörpern in die Lüftungsrohre.

LIEFERUMFANG

Haube: 1 Stk.;
Montageanleitung: 1 Stk.;
Verpackungskarton: 1 Stk.

BEZEICHNUNGSSCHLÜSSEL

EH-2 TwinFusion weiß 250

- **250** — **Durchmesser der Montagehülse, mit der das Gerät verwendet wird, mm**
- **weiß** — **Gehäusefarbe**
- **EH-2 TwinFusion** — **Serie der Außenlüftungshauben**

AUSSENABMESSUNGEN, mm

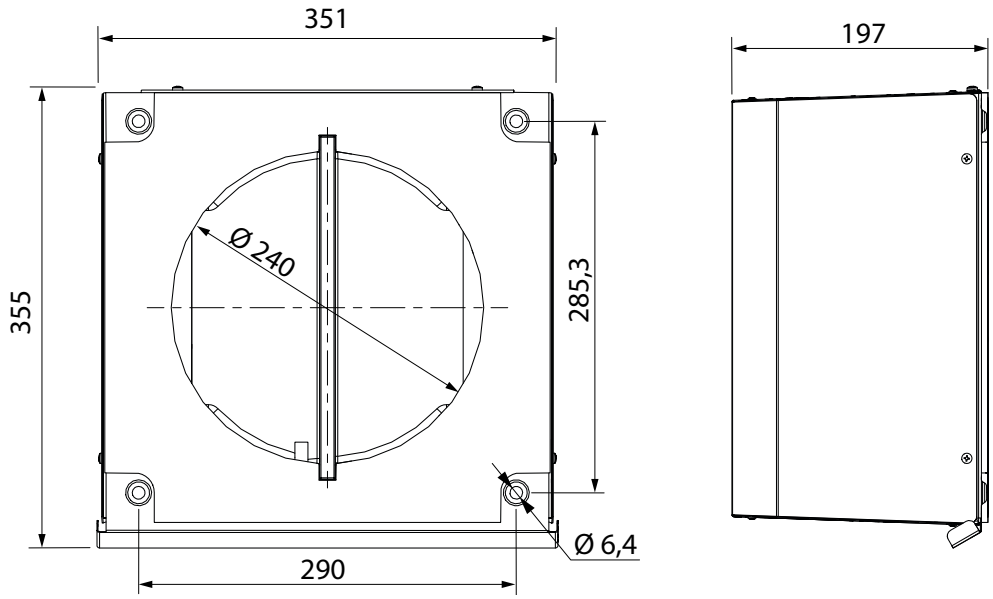

MONTAGEABLAUF

Die Außenlüftungskappe wird nach der endgültigen Montage der TwinFusion-Lüftungsanlage gemäß der Montageanleitung der Lüftungsanlage angebracht.

Achtung! Falls die Montage in großer Höhe erforderlich ist, beauftragen Sie bitte Montagefirmen mit entsprechender Ausrüstung!

1. Um den Teil der Kartuschenlänge auszugleichen, der aus der Wand herausragt, muss die Trennwand gekürzt werden.

Ziehen Sie die Trennwand heraus und kürzen Sie sie so, dass sie nach dem Einsetzen der Kartusche in die Betriebsposition in die Nut der Kartusche passt, um eine dichte Trennung der Luftströme in der Haube zu gewährleisten.
Um die Kürzungslänge zu bestimmen, bringen Sie den Filter der Lüftungsanlage in die Betriebsposition. Messen Sie den Abstand **X**.
Kürzen Sie die Trennwand um den Wert **X – 8** mm.
Setzen Sie die gekürzte Trennwand wieder an ihren ursprünglichen Platz ein und schieben Sie sie bis zum Anschlag.

Die Mindestlänge der Trennwand, die verbleiben muss, beträgt 25 mm.

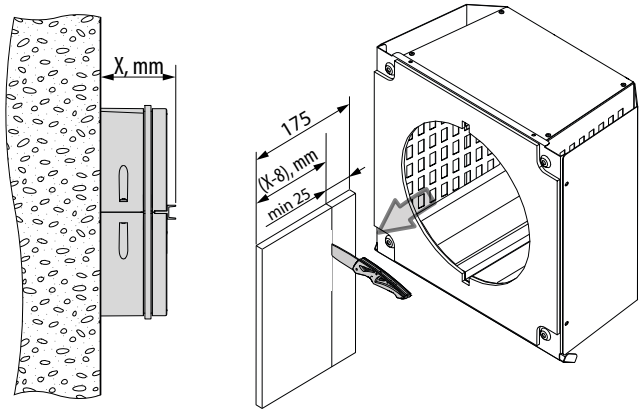

2. Demontieren Sie die Außenlüftungshaube, um Zugang zu den Befestigungslöchern zu erhalten. Lösen Sie dazu die 6 Schrauben und trennen Sie Einheit 1 und Einheit 2 voneinander, wie in der Abbildung unten dargestellt.

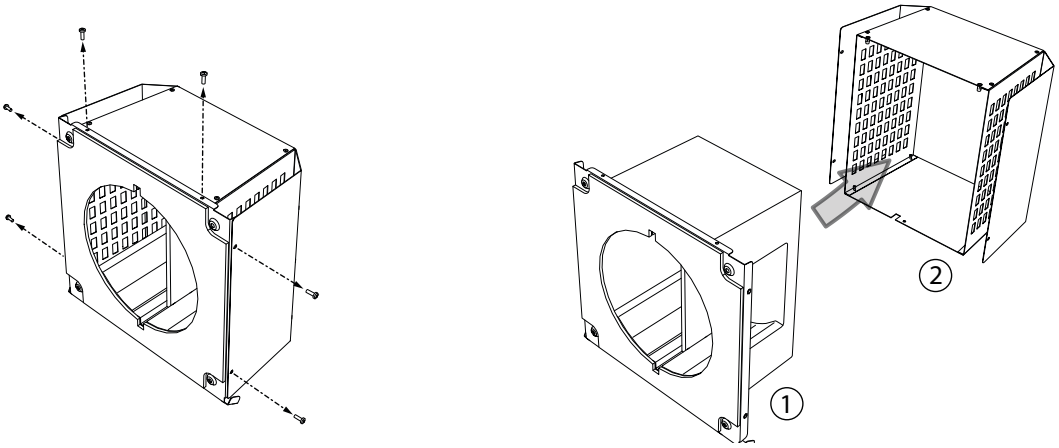

3. Halten Sie Einheit 1 von außen so an die Wand, dass die Öffnung der Haube mit der Montagehülse fluchtet.
Richten Sie die Einheit mit einer Wasserwaage aus.
Markieren Sie die Stellen für die Befestigungselemente.
Befestigen Sie Einheit 1 mit Befestigungselementen, die für das Wandmaterial geeignet sind, an der Wand.
Montieren Sie Einheit 2 in umgekehrter Reihenfolge.

