BETRIEBSANLEITUNG

TwinFresh Easy Standard
TwinFresh Easy Comfort
TwinFresh Easy Standard RA
TwinFresh Easy-D Comfort RA
TwinFresh Easy-D Standard RA
TwinFresh Easy-D Comfort RA

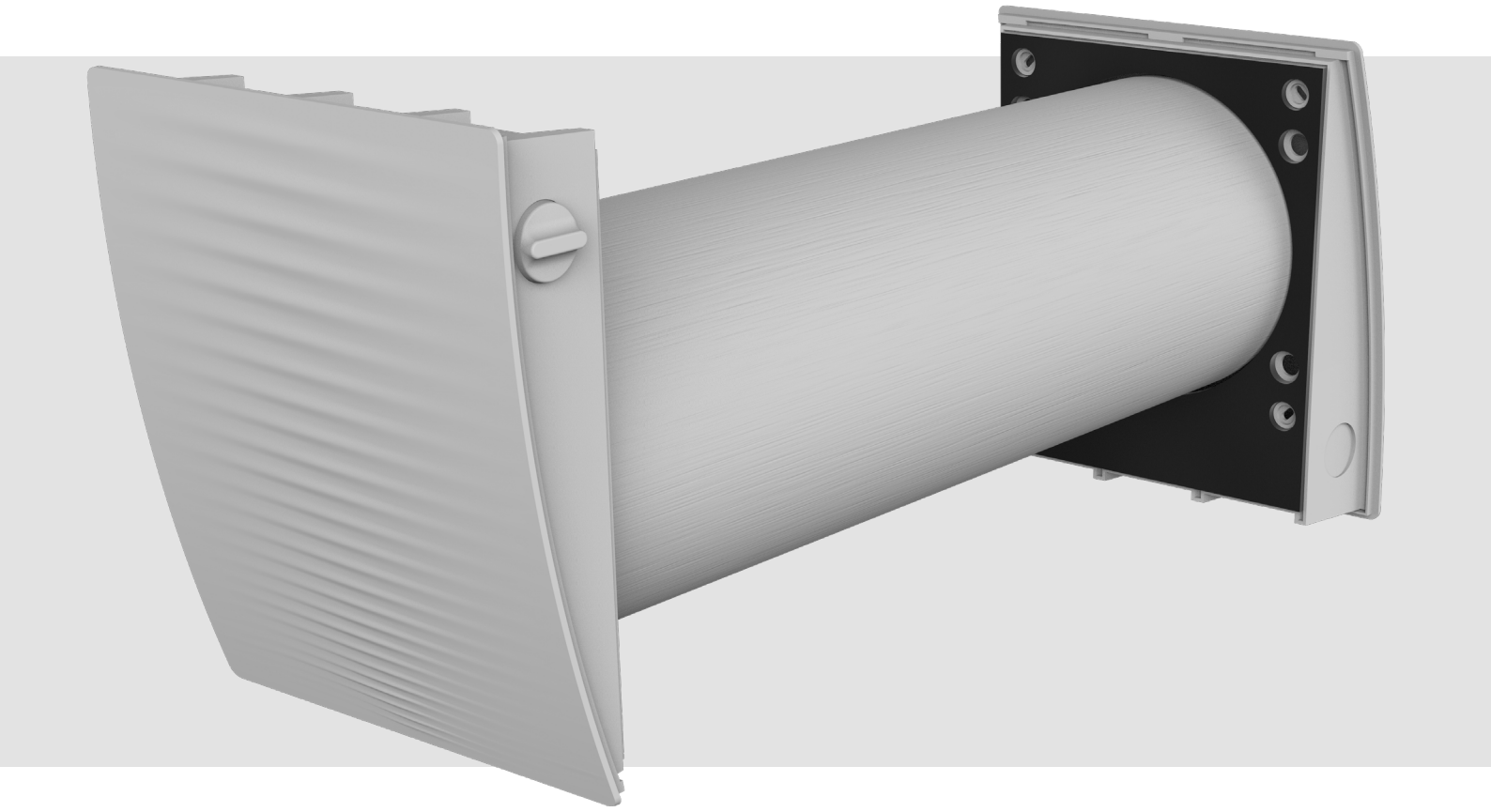

REVERSIERENDE EINZELRAUMLÜFTUNGSANLAGE MIT WÄRMERÜCKGEWINNUNG

VENTS

INHALT

Sicherheitsvorschriften 2
Verwendungszweck 4
Lieferumfang 4
Bezeichnungsschlüssel 4
Technische Daten 5
Bauart und Funktionsweise 7
Montage und Betriebsvorbereitung 8
Netzanschluss 11
Wartungshinweise 14
Störungsbehebung 15
Lagerungs- und Transportvorschriften 15
Herstellergarantie 16
Abnahmeprotokoll 19
Verkäuferinformationen 19
Montageprotokoll 19
Garantiekarte 19

Die vorliegende Betriebsanleitung gilt als wichtigstes Dokument für den Betrieb und richtet sich an Fach- und Wartungskräfte sowie Betriebspersonal. Die Betriebsanleitung enthält Informationen zu Verwendungszweck, technischen Daten, Funktionsweise sowie Montage des Geräts TwinFresh Easy (-D) Standard/Comfort (RA) und allen seinen Modifikationen.
Fach- und Wartungskräfte sollten eine Ausbildung im Bereich Lüftung absolviert haben und müssen die Arbeiten in Übereinstimmung mit den geltenden lokalen Arbeitssicherheitsbestimmungen, Baunormen und Standards durchführen.

SICHERHEITSVORSCHRIFTEN

Sämtliche in dieser Betriebsanleitung beschriebenen Handhabungen dürfen nur von qualifiziertem Personal durchgeführt werden, das für die Montage, den elektrischen Anschluss und die Wartung von Lüftungsanlagen ausgebildet ist.
Versuchen Sie nicht, das Gerät selbst zu montieren, an das Stromnetz anzuschließen oder Wartungsarbeiten durchzuführen.
Bei Montage und Betrieb des Geräts sind die Anforderungen der vorliegenden Betriebsanleitung sowie die länderspezifisch geltenden elektrischen Vorschriften, Gebäude- und Brandschutzstandards genau einzuhalten.
Das Gerät ist vor allen Anschluss-, Einstellungs-, Wartungs- und Reparaturarbeiten vom Stromnetz zu trennen.
Montagearbeiten sind ausschließlich von Fachpersonal vorzunehmen, welches über eine gültige Zulassung für elektrische Arbeiten an Elektroanlagen bis 1000 V verfügt. Lesen Sie die Betriebsanleitung vor allen Arbeiten am Gerät.
Vor der Montage des Geräts ist dieses auf sichtbare Defekte am Laufrad, Gehäuse oder Gitter zu überprüfen. Des Weiteren ist sicherzustellen, dass sich keinerlei Fremdkörper im Gehäuse befinden, welche die Laufradschaufeln beschädigen könnten.
Bei der Montage ist darauf zu achten, dass das Gehäuse nicht deformiert wird. Eine Gehäusedeformation kann zu Blockierung des Motors und lauten Geräuschen führen.
Die Förderluft darf keinen Staub, keine Dämpfe, Festfremdstoffe, klebrigen Stoffe oder Faserstoffe enthalten.
Das Gerät ist nicht für den Einsatz in einer entzündungs- und explosionsgefährdeten Umgebung, die z.B. Spiritusdämpfe, Benzin oder Insektizide enthält, ausgelegt.
Die Zu- und Abluftöffnung nicht verschließen oder verdecken, um einen optimalen Luftstrom zu gewährleisten.
Setzen Sie sich nicht auf das Gerät und lassen Sie keine Gegenstände darauf liegen.

Die in dieser Betriebsanleitung angegebenen Informationen gelten zum Zeitpunkt der Abfassung des Dokuments als richtig. Um aktuelle technische Entwicklungen umzusetzen, behält sich das Unternehmen das Recht vor, jederzeit Änderungen in der Bauweise, den technischen Eigenschaften und dem Lieferumfang des Gerätes vorzunehmen.
Das Gerät nie mit feuchten Händen anfassen.
Das Gerät nie barfuß anfassen.
Installieren oder verwenden Sie das Gerät erst dann, wenn alle Bau- und Endarbeiten im Raum, in dem es installiert werden soll, abgeschlossen sind.
LESEN SIE VOR DER MONTAGE DER OPTIONALEN EXTERNEN GERÄTE DIE ENTSPRECHENDEN BETRIEBSANLEITUNGEN.

Dieses Gerät ist nicht für die Verwendung durch Personen (einschließlich Kinder) mit eingeschränkten körperlichen, sensorischen oder geistigen Fähigkeiten oder fehlenden Erfahrungen oder Kenntnissen vorgesehen, es sei denn, sie werden von einer für ihre Sicherheit verantwortlichen Person beaufsichtigt.
Kinder sollten beaufsichtigt werden, damit sie nicht mit dem Gerät spielen.

Das Gerät darf von Kindern ab 8 Jahren und darüber sowie Personen mit eingeschränkten körperlichen, geistigen oder sensorischen Fähigkeiten oder ohne ausreichende Erfahrung und Kenntnis verwendet werden, wenn sie beaufsichtigt oder bezüglich des sicheren Gebrauchs des Gerätes unterwiesen wurden und die daraus resultierenden Gefahren verstanden haben.
Lassen Sie Kinder nicht mit dem Gerät spielen.
Reinigung und Benutzerwartung dürfen nicht von Kindern ohne Beaufsichtigung durchgeführt werden.

Der Netzanschluss muss über eine Vorrichtung zur Trennung vom Stromnetz erfolgen, die an allen Polen eine Kontakttrennung aufweist, die unter Bedingungen der Überspannungskategorie III eine vollständige Trennung ermöglicht und gemäß den Verdrahtungsregeln in die feste Verkabelung integriert ist.

Wenn das Netzkabel beschädigt ist, muss es vom Hersteller, Kundendienst oder ähnlich qualifizierten Personen ausgetauscht werden, um eine Gefahr zu vermeiden.

Stellen Sie sicher, dass das Gerät vom Stromnetz getrennt ist, bevor Sie den Schutz entfernen.

Treffen Sie Vorkehrungen, um einen Gasrückstau durch offene Rauchabzüge oder andere Brandschutzeinrichtungen in den Raum zu vermeiden.

Das Gerät kann den sicheren Betrieb von Geräten, die mit Gas oder anderen Brennstoffen betrieben werden (auch in anderen Räumen), durch einen Rückfluss von Verbrennungsgasen beeinträchtigen. Diese Gase können möglicherweise zu einer Kohlenmonoxidvergiftung führen. Nach der Montage des Geräts muss der Betrieb von Rauchgasgeräten von einer kompetenten Person geprüft werden, um sicherzustellen, dass kein Rückfluss von Verbrennungsgasen auftritt.

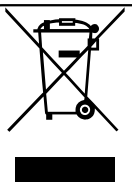

NACH ABLAUF DER LEBENSDAUER IST DAS GERÄT GETRENNT ZU ENTSORGEN.

DAS GERÄT DARF NICHT IM RESTMÜLL ENTSORGT WERDEN.

VERWENDUNGSZWECK

Die Lüftungsanlage ist für kontrollierten Luftwechsel in Wohnungen, Einfamilienhäusern, Cafés, Hotels und anderen Wohn- und Gewerberäumen bestimmt.
Die Lüftungsanlage ist mit einem Wärmetauscher zur Frischluft-Erwärmung durch die Wiederverwendung der vorher entzogenen Abluftwärme ausgestattet.
Die Lüftungsanlage ist für die Montage an Außenwänden vorgesehen.
Die Lüftungsanlage ist für Dauerbetrieb bei permanenter Stromversorgung ausgelegt.

LIEFERUMFANG

	TwinFresh Easy Standard	TwinFresh Easy Comfort	TwinFresh Easy Standard RA	TwinFresh Easy Comfort RA	TwinFresh Easy-D Standard RA	TwinFresh Easy-D Comfort RA
Lüftungsrohr	1 .	1 .	1 .	1 .	2 .	2 .
Schallabsorbierendes Material	1 .	1 .	1 .	1	2 .	2 .
Zusammengebaute Patrone	1 .	–		–	2 .	–
Zusammengebaute Ventilatoreinheit	–	1 .	–	1	–	2 .
Zusammengebaute Wärmetauschereinheit	–	1 .	–	1	–	2 .
Innenelement	1.	1 .	1 .	1 .	2 .	2 .
Außenhaube	1 .	1 .	1 .	1 .	2 .	2 .
Bedienfeld	–	–	1 .	1 .	1 .	1 .
Befestigungsset	1 Packung	1 Packung	1 Packung	1 Packung	2 Packungen	2 Packungen
Montagekasten	–	–.	1 .	1 .	1 .	1 .
Betriebsanleitung	1 .	1 .	1 .	1 .	1 .	1 .
Verpackung	1.	1.	1.	1.	1.	1.

BEZEICHNUNGSSCHLÜSSEL

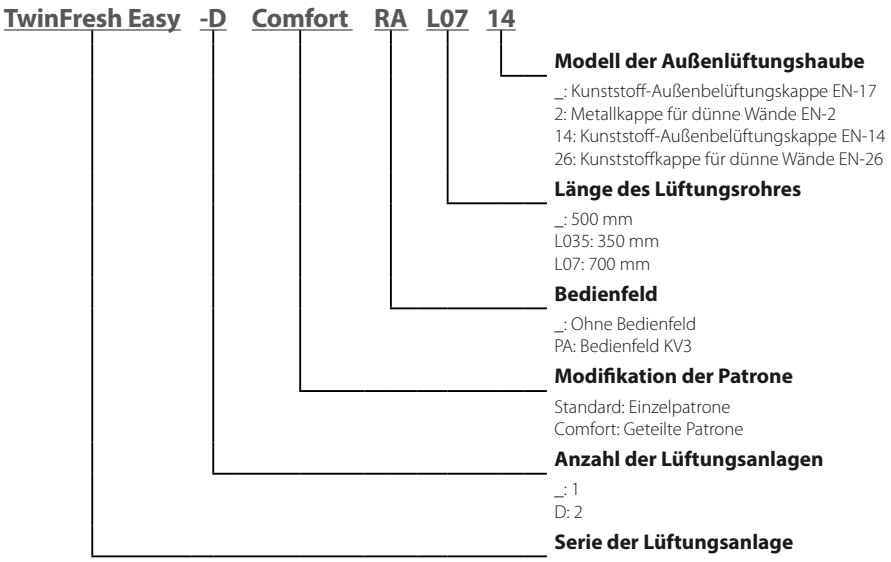

TECHNISCHE DATEN

Die Temperatur im Raum, in dem das Innenelement der Lüftungsanlage montiert ist, muss im Bereich von +1 ˚C bis +40 ˚C und die relative Luftfeuchtigkeit von maximal 65 % (ohne Feuchtigkeitskondensation) liegen. Wenn die Bedingungen für den Einsatz der Lüftungsanlage außerhalb der angegebenen Grenzen liegen, schalten Sie die Lüftungsanlage aus.
Sorgen Sie für Frischluftzufuhr durch Fenster.
Die Fördermitteltemperatur muss im Bereich von -15 °C bis +40 °C liegen.
Die Lüftungsanlage gehört zu den elektrischen Lüftungsanlagen der Klasse II.
Schutzart gegen Eindringen von Fremdkörpern und Wassereintritt: IP24.
Die Bauweise der Lüftungsanlage wird ständig weiterentwickelt und optimiert, weshalb einige Modelle von der Beschreibung in dieser Betriebsanleitung abweichen können.

Die Länge des Lüftungsrohres und das Modell der Haube hängen vom Modell der Lüftungsanlage ab (siehe Abschnitt „Bezeichnungsschlüssel" auf Seite 4).
Die Außenabmessungen der Außenlüftungshaube und der Abstand **A** sind in der Betriebsanleitung der Haube angegeben.
Nachfolgend wird die Lage der Knotenpunkte der Lüftungsanlage in der Wand schematisch dargestellt.

TwinFresh Easy Standard

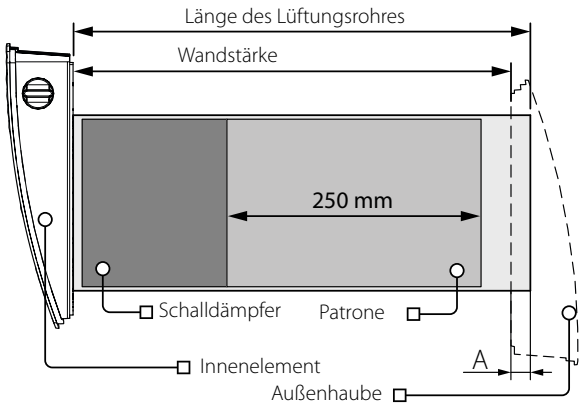

TwinFresh Easy Comfort

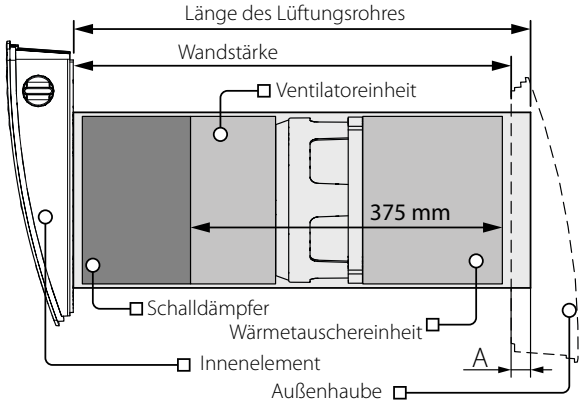

	Mindestwandstärke	
	Mit der Haube EH-17/EH-14	**Mit der Haube EH-2/EH-26**
TwinFresh Easy Standard	250	150
TwinFresh Easy Comfort	285	185

AUSSENABMESSUNGEN DES INNENELEMENTES, MM

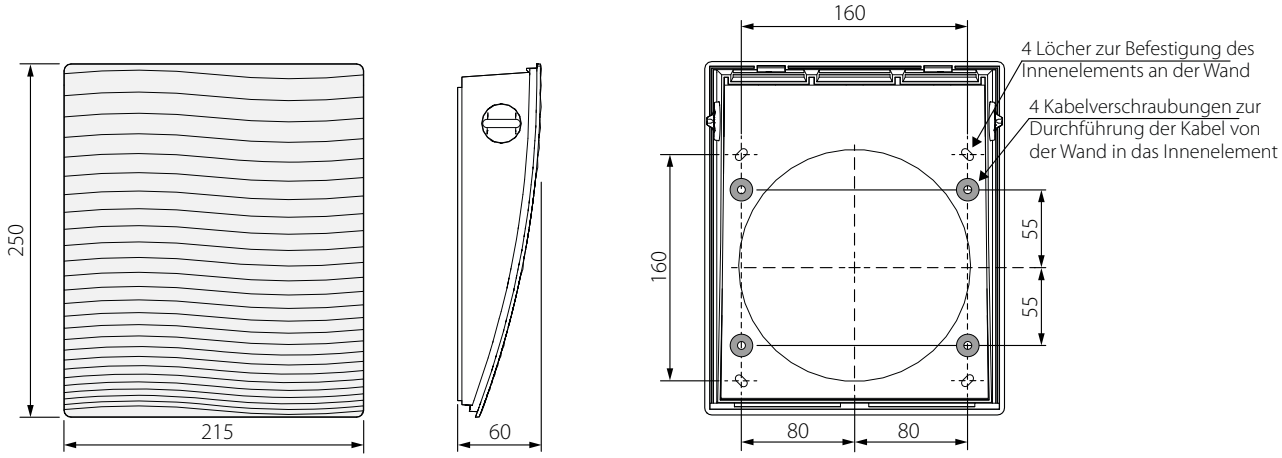

BAUART UND FUNKTIONSWEISE

Die Lüftungsanlage besteht aus einem Innenelement mit einer dekorativen Abdeckung, einer Patrone, einem Lüftungsrohr mit Schalldämmmatte und einer Außenlüftungshaube.
Die Hauptfunktionsteile der Lüftungsanlage sind der Ventilator und der Wärmetauscher. Bei den **Standard-Modellen** sind diese Elemente in einer einzigen, einteiligen Einheit, der "Patrone", zusammengefasst. Bei den **Comfort-Modellen** sind Ventilatoreinheit und Wärmetauschereinheit getrennt. Um den vorgeschriebenen Abstand zwischen ihnen zu gewährleisten, wird ein spezieller Abstandshalter eingesetzt. Außerdem gibt es zwei Luftfilter, die für eine grobe Luftreinigung sorgen und das Eindringen von Staub und Fremdkörpern in den Wärmetauscher und den Ventilator verhindern.
Das Innenelement ist mit einer manuell betätigten Luftklappe ausgestattet.
Warnung! Durch Schließen der Luftklappe wird die Lüftungsanlage nicht abgeschaltet, sondern nur der Luftstrom blockiert.
Auf der Außenseite ist ein externes Schutzgitter oder eine Außenlüftungshaube vorgesehen, um zu verhindern, dass Wasser und große Gegenstände direkt in die Lüftungsanlage gelangen.

AUFBAU DER LÜFTUNGSANLAGE

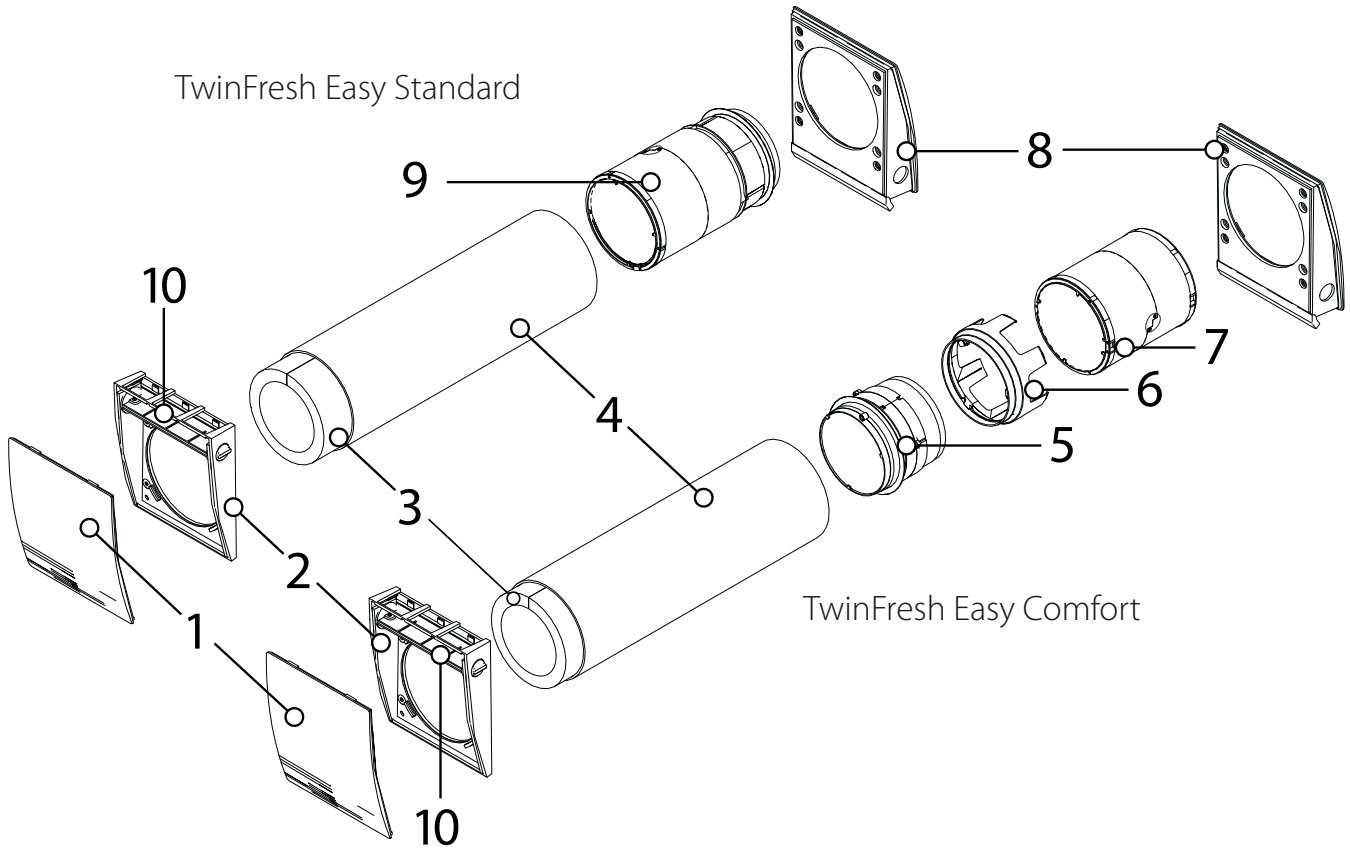

1	**Vorderer Teil des Innenelements** Erfüllt die dekorative Funktion. Es ist der Teil des Innenelements, das den Luftstrom nach oben leitet.
2	**Rückseite des Innenelementes** Dient zur Befestigung des Innenelements an der Wand. Enthält eine drehbare Luftklappe zum Absperren des Luftkanals bei längerem Stillstand der Lüftungsanlage.
3	**Schalldämpfer** Eine Schicht aus schallabsorbierendem Material zur Dämpfung von Geräuschen, die beim Betrieb der Lüftungsanlage entstehen.
4	**Lüftungsrohr** Lüftungsrohr aus Kunststoff.
5	**Zusammengebaute Ventilatoreinheit** Erzeugt den Luftstrom.
6	**Filterhalter**
7	**Zusammengebaute Wärmetauschereinheit** Sorgt für Wärmerückgewinnung.
8	**Außenlüftungshaube** Schützt die Lüftungsanlage gegen Eindringen von Wasser und Fremdkörpern von außen.
9	**Patrone** Einheit bestehend aus einem Ventilator, einem Wärmetauscher und Filtern. Erzeugt den Luftstrom und sorgt für die Wärmerückgewinnung und Luftfiltration.
10	**Drehbare Luftklappe**

BETRIEBSARTEN DER LÜFTUNGSANLAGE

Die Lüftungsanlage hat zwei Betriebsarten:

Lüftungsbetrieb: Die Lüftungsanlage läuft im Zu- oder Abluftbetrieb in der eingestellten Lüftungsstufe.
Wenn in diesem Modus zwei Lüftungsanlagen vorhanden sind, eine Lüftungsanlage läuft im Zuluftbetrieb, die andere im Abluftbetrieb.

Wärmerückgewinnungsbetrieb: Die Lüftungsanlage läuft in zwei Zyklen - Wärme- und Feuchterückgewinnung, jeweils 70 Sekunden.

- **Zyklus I**. Die warme Abluft wird dem Raum über den Keramik-Wärmetauscher entzogen. Schrittweise absorbiert der Wärmetauscher die Wärme und Feuchtigkeit. Der Wärmetauscher erwärmt sich 70 Sekunden lang, dann wechselt die Lüftungsanlage in den Zuluftbetrieb.
- **Zyklus II**. Die frische, kalte Außenluft strömt über den Wärmetauscher und entnimmt diesem die gespeicherte Wärme, bis die Raumtemperatur erreicht ist. Der Wärmetauscher kühlt 70 Sekunden lang ab, dann wechselt die Lüftungsanlage in den Abluftbetrieb und der Zyklus startet von Neuem. Wenn zwei Lüftungsanlagen montiert sind, laufen sie in dieser Betriebsart gegenläufig. Eine Lüftungsanlage läuft im Zuluftbetrieb, die andere im Abluftbetrieb.

MONTAGE UND BETRIEBSVORBEREITUNG

LESEN SIE DIE VORLIEGENDE BETRIEBSANLEITUNG VOR DER MONTAGE DES GERÄTS AUFMERKSAM DURCH!

DAS LÜFTUNGSROHR DER INSTALLIERTEN LÜFTUNGSANLAGE DARF NICHT VON GARDINEN, VORHÄNGEN, USW. BLOCKIERT WERDEN, DA DIES DIE LUFTZIRKULATION BEEINTRÄCHTIGT.

MONTAGE DER LÜFTUNGSANLAGE

1. Bereiten Sie die Befestigungslöcher für die Lüftungsrohre vor.
Bereiten Sie eine oder zwei Kernlochbohrungen durch die Außenwand vor, je nach Lieferumfang der Lüftungsanlage. Es wird empfohlen, die Lüftungsanlagen so weit wie möglich voneinander entfernt zu montieren, um eine effektive Belüftung zu gewährleisten.
Die Größe des Lochs und die Mindestabstände zu Hindernissen wie Wänden, Decken oder Fenstern sowie die Mindestabstände zwischen den Lüftungsanlagen sind in der Abbildung unten angegeben.

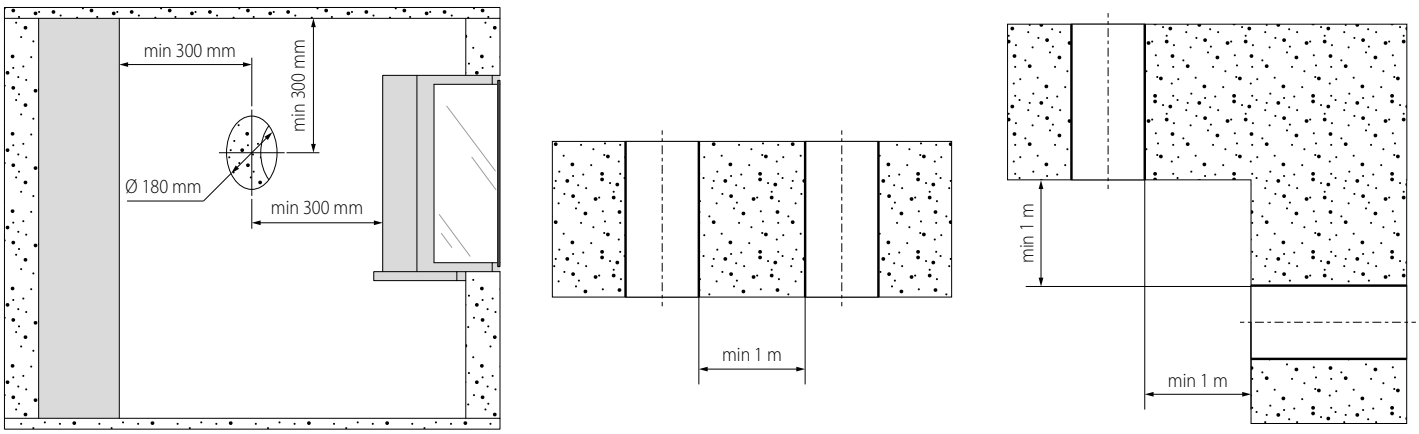

Es wird empfohlen, bei der Vorbereitung der Löcher auch Vorbereitungen für die Verlegung der anzuschließenden Kabel zu treffen. Führen Sie die Kabel von der Wand aus in Richtung einer der Kabelverschraubungen des Gehäuses des Innenelements.

2. Bereiten Sie die Lüftungsrohre in der erforderlichen Länge vor.
Messen Sie die Wandstärke B.
Die Länge des Lüftungsrohres sollte L = B + A betragen, wobei A die Überstandslänge des Lüftungsrohres an der Außenseite ist, die für die Montage eines Außengitters oder einer Haube erforderlich ist.
Der Abstand A ist in der Montageanleitung für die Außenlüftungshaube angegeben.
Schneiden Sie das Lüftungsrohr auf die Länge L ab.

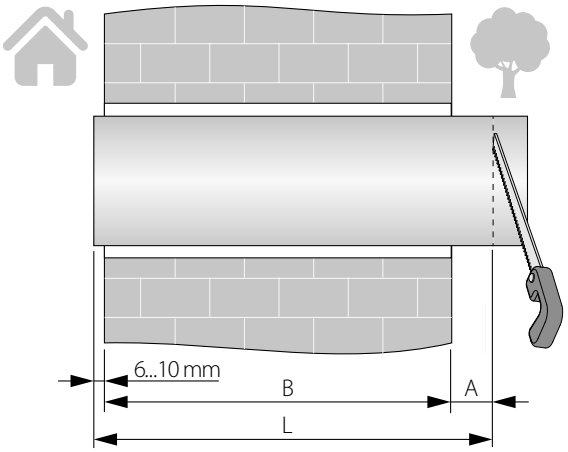

3. Das Lüftungsrohr mit Hilfe der Schaumstoffkeile schräg nach außen in die Wand einführen. Füllen Sie die Lücken zwischen der Wand und dem Loch mit einem Montageschaum.

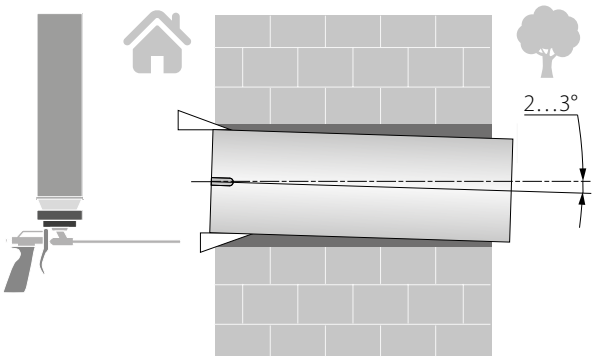

4. Setzen Sie die Außenlüftungshaube ein.
Die Reihenfolge der Montage der Außenlüftungshaube ist in der jeweiligen Montageanleitung beschrieben.

5. Befestigen Sie den hinteren Teil des Innenelements, indem Sie das Kabel durch die Kabelverschraubung verlegen.

6. Trennen Sie den Klemmenblock vom Patronenkabel und schließen Sie die Kabel vom Bedienfeld an (siehe Abschnitt "Anschluss an das Stromnetz").

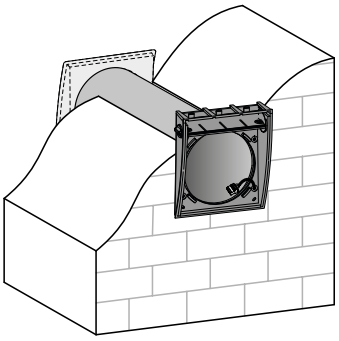

7. Setzen Sie die Patrone in den Luftkanal ein, verbinden Sie den Stecker der Patrone mit der Steuereinheit.

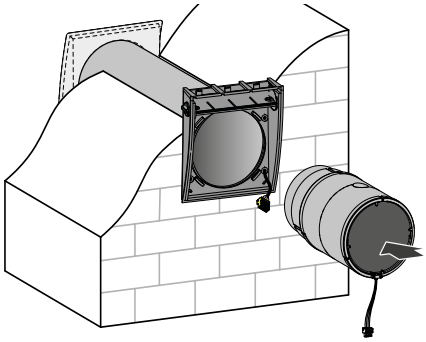

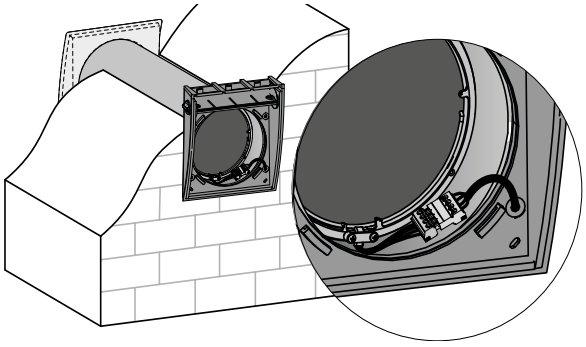

8. Legen Sie das schallabsorbierende Material in den Luftkanal.
Achten Sie darauf, dass die Länge des Materials mit dem Luftkanal übereinstimmt.
Rollen Sie die Schicht des schallabsorbierenden Materials so auf, dass sie dem Durchmesser des Lüftungsrohres entspricht. Die Schutzpapierschicht muss nach außen gerichtet sein. Führen Sie die Rolle in die Patrone ein, bis sie an ihr anliegt. Entfernen Sie das überschüssige Material.
Entfernen Sie nicht die Schutzpapierschicht!

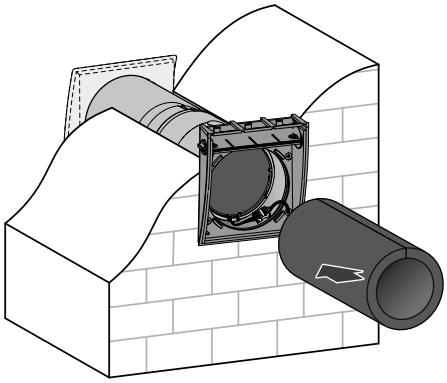

9. Setzen Sie die Frontplatte des Innenelements ein.

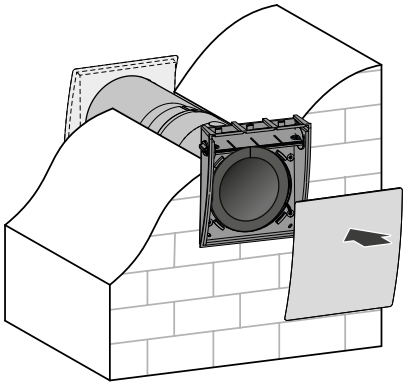

NETZANSCHLUSS

DAS GERÄT IST VOR ALLEN ARBEITEN VOM STROMNETZ ZU TRENNEN!

ELEKTRISCHE ANSCHLÜSSE DÜRFEN NUR VON EINER AUTORISIERTEN FACHKRAFT DURCHGEFÜHRT WERDEN!

DIE ELEKTRISCHEN ECKDATEN DES GERÄTS SIND AUF DEM HERSTELLER-ETIKETT ANGEFÜHRT.

JEGLICHE INTERNE MODIFIKATIONEN DER ANSCHLÜSSE SIND UNTERSAGT UND FÜHREN ZUM GARANTIEVERLUST.

Das Gerät ist für den Anschluss an ein Einphasen-Wechselstromnetz mit einer Versorgungsspannung von 100-240 V/50 (60) Hz bestimmt. Der Anschluss der Lüftungsanlage an das Stromnetz erfolgt über isolierte elektrische Leitungen (Kabel, Drähte) mit einem Querschnitt von 0,5 bis 0,75 mm² über einen in die feste Verkabelung integrierten Leitungsschutzschalter mit einem elektromagnetischem Auslöser. Der Auslösestrom des Leitungsschutzschalters muss auf der Grundlage des von den Lüftungsanlagen verbrauchten Stroms gewählt werden (siehe Tabelle auf Seite 5).
Bei der Auswahl der Leiter ist auf den Leitertyp, maximal zulässige Leitertemperatur, Isolierung, Länge und Verlegungsart zu achten.

Beachten Sie bei der Auswahl eines Signalkabels die folgenden Richtlinien:
- Verwenden Sie immer abgeschirmte Kabel.
- Die Querschnitte der Leitungen müssen entsprechend ihrer Länge gewählt werden; siehe die nachstehende Tabelle.

Kabellänge, m	Mindestquerschnitt im Kabel, mm^2
< 5	0,25
< 10	0,5
< 15	0,75
< 30	1,5

- Signalkabel müssen gemäß den Anforderungen der einschlägigen Vorschriften verlegt werden.
- Schließen Sie die Abschirmung des Signalkabels an die Klemmen "-" des Bedienfelds und des Ventilators an. Verwenden Sie für alle elektrischen Anschlüsse Kupferleitungen!
- Schließen Sie die Lüftungsanlage gemäß dem externen Anschlussschema an das Stromnetz an.

Schema für den Anschluss von Lüftungsanlagen an das KV3-Bedienfeld

TwinFresh Easy Standard RA,
TwinFresh Easy Comfort RA

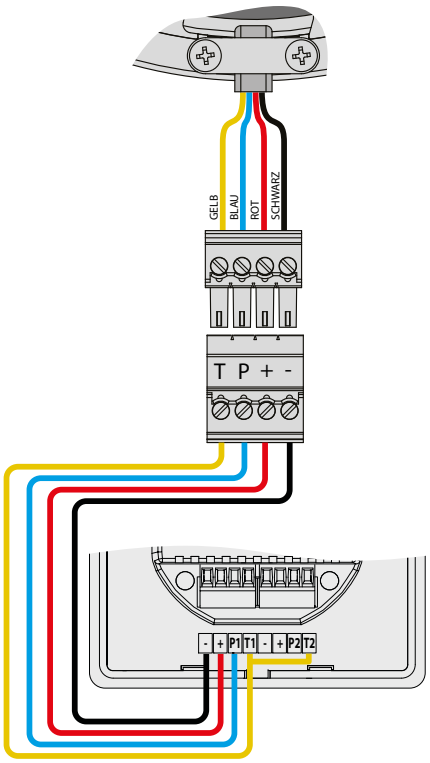

TwinFresh Easy-D Standard RA,
TwinFresh Easy-D Comfort RA

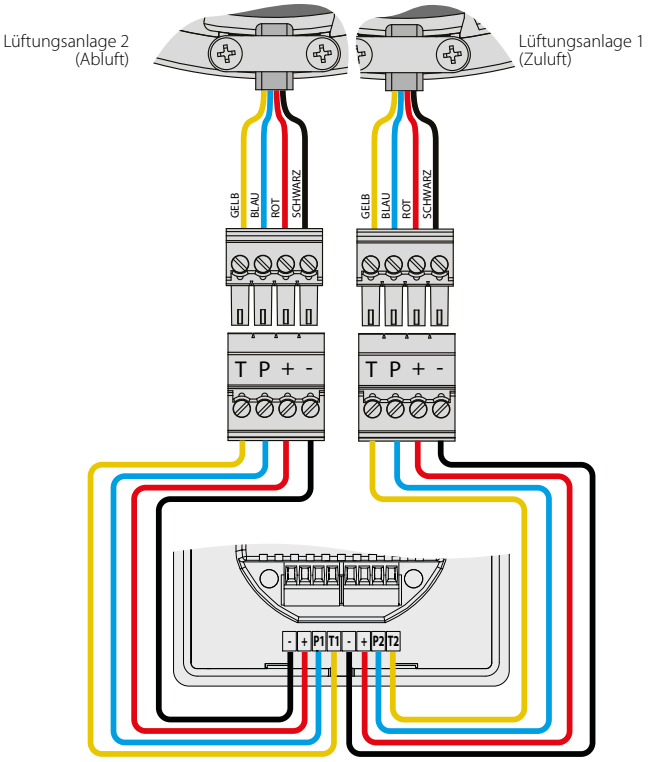

Anschlussschema für den Anschluss der Lüftungsanlagen TwinFresh Easy Standard und TwinFresh Easy Comfort an die modulare Steuerungseinheit ST1 TwinFresh Easy

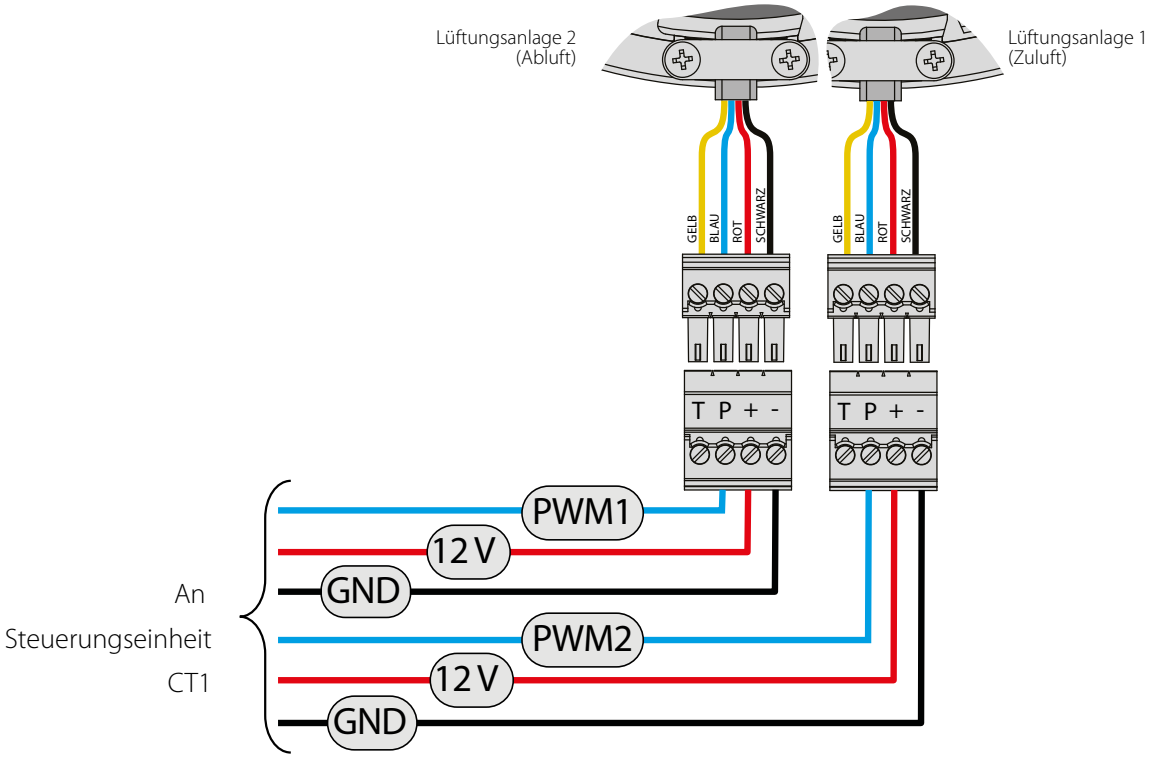

STEUERUNG DER LÜFTUNGSANLAGE

Die Funktionsweise der Bedienfelder ist in den jeweiligen Betriebsanleitungen detailliert beschrieben.

BLOCKIEREN DES LUFTSTROMS

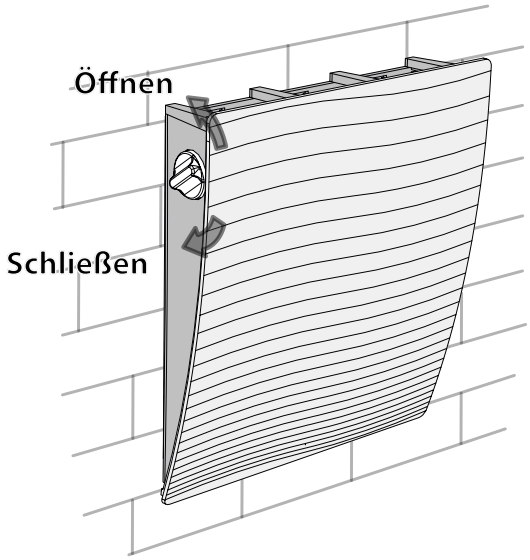

Das Innenelement enthält eine drehbare Luftklappe. Drehen Sie einen der Griffe an den Seitenwänden des Innenelements, bis es anhält, um den Luftkanal zu öffnen oder zu schließen, wie in der Abbildung dargestellt. Die vertikale Position des Griffs entspricht der Position „OFFEN", die horizontale - der Position „GESCHLOSSEN".

Warnung! Das Öffnen oder Schließen der Luftklappe schaltet den Ventilator nicht ein oder aus!

WARTUNGSHINWEISE

DAS GERÄT IST VOR ALLEN ARBEITEN VOM STROMNETZ ZU TRENNEN.
STELLEN SIE SICHER, DASS DAS GERÄT VOM STROMNETZ GETRENNT IST, BEVOR SIE DEN SCHUTZ ENTFERNEN.

Die Wartung der Lüftungsanlage umfasst regelmäßige Reinigung der Geräteoberfläche sowie Filterwechsel und Filterreinigung.
Führen Sie die folgenden Schritte aus, um zu Wartungszwecken Zugang zu den Hauptbaugruppen zu erhalten:

Nehmen Sie den vorderen Teil des Innenelements ab. Lösen Sie den Stecker und ziehen Sie die Patrone aus dem Luftkanal, indem Sie an ihrem Kabel ziehen.
Ziehen Sie die Filter aus der Patrone heraus.

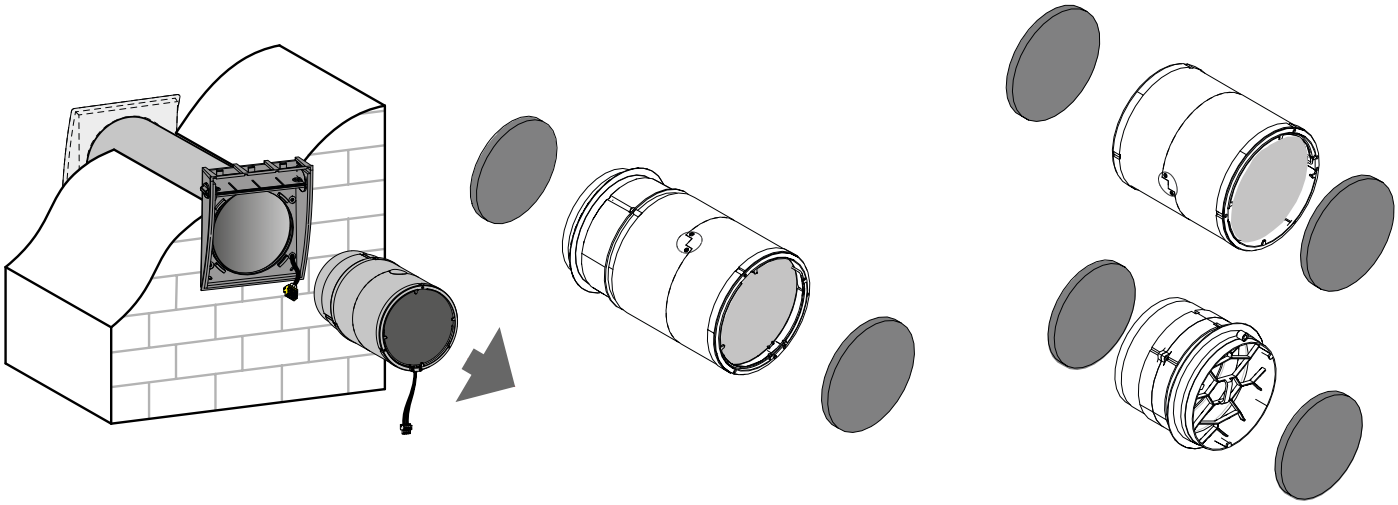

Reinigen Sie die Filter so oft wie nötig, jedoch mindestens 3 Mal pro Jahr.

- Nach Ablauf der voreingestellten Filterzeit (90 Tage) erscheint die Filterwechselanzeige auf dem Bildschirm des Bedienfelds.
- Die Filter waschen und trocken lassen. Die trockenen Filter in das Lüftungsrohr einsetzen.
- Reinigung mit einem Staubsauger ist zulässig.
- Bauen Sie die Komponenten der Lüftungsanlage in umgekehrter Reihenfolge wieder zusammen.
- Das Verfahren zum Zurücksetzen des Filterwartungstimers ist in den Betriebsanleitungen der Bedienfelder beschrieben.
- Die Filterlebensdauer beträgt 3 Jahre.
- Für Ersatzfilter kontaktieren Sie den Händler.

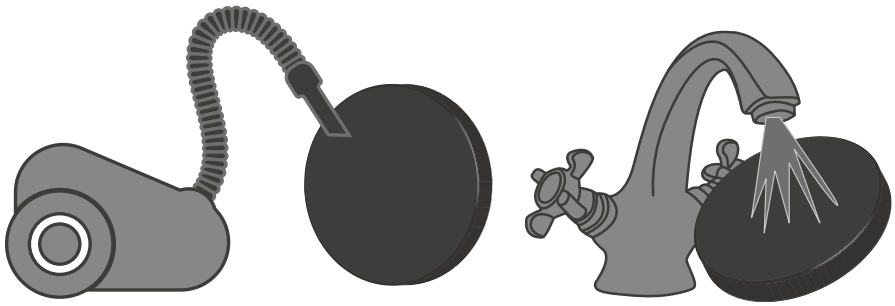

Auch bei regelmäßiger Wartung können Staubpartikel auf den Wärmetauscher und den Ventilator gelangen.

- Der Wärmetauscher bedarf regelmäßiger Reinigung zur Erhaltung der hohen Effizienz der Wärmerückgewinnung.
- Den Wärmetauscher mindestens einmal pro Jahr mit einem Staubsauger reinigen.

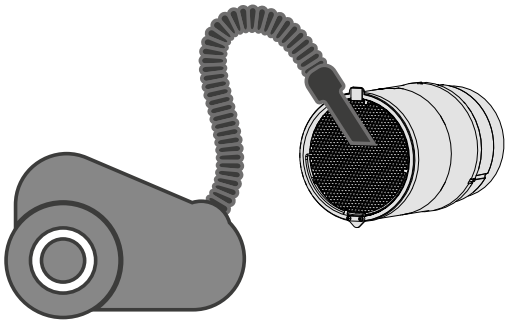

STÖRUNGSBEHEBUNG

STÖRUNGSBEHEBUNG UND ABHILFE

Störung	Mögliche Gründe	Abhilfe
Der Ventilator startet beim Einschalten der Lüftungsanlage nicht; auf dem Touchscreen des Bedienfelds werden keine Informationen angezeigt, und es reagiert nicht auf Berührungen.	Keine Stromversorgung	Wenden Sie sich an einen qualifizierten Elektriker, um den ordnungsgemäßen Anschluss an die Stromversorgung sicherzustellen und eventuelle Anschlussfehler zu beheben.
Auf dem Bildschirm des Bedienfelds wird ein Alarmsignal angezeigt.	Blockierter Motor aufgrund eines verstopften Laufrads	Die Lüftungsanlage ausschalten. Reinigen Sie das Laufrad, um die Blockierung des Motors zu beheben. Starten Sie die Lüftungsanlage neu.
	Keine Kabelverbindung zwischen Ventilatormotor und Bedienfeld.	Die Lüftungsanlage ausschalten. Nehmen Sie Kontakt mit Ihrem Händler auf.
Der Leitungsschutzschalters wird bei Start der Lüftungsanlage ausgelöst.	Erhöhte Stromaufnahme infolge eines Kurzschlusses im Stromnetz	Die Lüftungsanlage ausschalten. Nehmen Sie Kontakt mit Ihrem Händler auf.
Niedrige Förderleistung	Zu niedrig eingestellte Luftungsstufe des Ventilators	Eine höhere Lüftungsstufe einstellen.
	Verschmutzte Filter, verschmutzter Ventilator oder Wärmetauscher	Reinigen oder ersetzen Sie den Filter. Reinigen Sie den Ventilator und den Wärmetauscher.
Lautes Geräusch, Vibrationen	Verschmutztes Laufrad	Reinigen Sie das Laufrad.

LAGERUNGS- UND TRANSPORTVORSCHRIFTEN

- Das Gerät in der Originalverpackung in einem belüfteten Raum bei einer Temperatur from +5 ˚C (+41 ˚F) to +40 ˚C (+104 ˚F) und einer relativen Luftfeuchtigkeit bis maximal 70 % lagern.
- Dämpfe und Fremdstoffe in der Luft, die Korrosion verursachen und Anschluss-Abdichtungen beschädigen können, sind nicht zulässig.
- Bei Umschlagsarbeiten Hebezeug zur Vorbeugung möglicher Schäden verwenden.
- Die Transporterfordernisse für diese Ladungsart sind zu erfüllen.
- Die Beförderung mit Fahrzeugen jeglicher Art muss unter stetigem Schutz vor schädlichen mechanischen und witterungsbedingten Einflüssen erfolgen. Das Gerät nur in der Betriebslage transportieren.
- Be- und Entladearbeiten sorgfältig durchführen, vor Stößen schützen.
- Vor der ersten Verwendung nach dem Transport bei niedrigen Temperaturen muss das Gerät für mindestens 3 Stunden bei Raumtemperatur aufbewahrt werden.

HERSTELLERGARANTIE

Das Produkt entspricht den Europäischen Normen und Standards, den Richtlinien über Niederspannung und elektromagnetische Verträglichkeit. Hiermit erklären wir, dass das Produkt mit den maßgeblichen Anforderungen aus Richtlinie 2014/30/EU über elektromagnetische Verträglichkeit, Niederspannungsrichtlinie 2014/35/EU und Richtlinie 93/68/EWG über CE-Kennzeichnung übereinstimmt.
Dieses Zertifikat ist nach Prüfung des Produktes auf das Obengenannte ausgestellt.
Der Hersteller setzt eine Garantiedauer von 24 Monaten ab Verkaufsdatum über den Einzelhandel fest, unter der Bedingung der Erfüllung der Vorschriften für Transport, Lagerung, Montage und Betrieb durch den Verbraucher.
Bei Funktionsstörungen des Geräts durch werkseitig verursachte Fehler, die innerhalb der Garantiefrist auftreten, hat der Verbraucher Anspruch auf kostenlose Behebung der Mängel am Gerät mittels Garantiereparatur durch den Hersteller.
Die Garantiereparatur umfasst insbesondere Arbeiten zur Behebung von Mängeln beim Betrieb des Geräts, um eine bestimmungsgemäße Nutzung des Geräts innerhalb der Garantiefrist sicherzustellen.
Die Mängelbehebung erfolgt durch Ersatz oder Reparatur der defekten Teile oder Einheiten des Geräts.

Die Garantie-Serviceleistung umfasst nicht:
- regelmäßige technische Wartung
- Montage/Demontage des Geräts
- Einrichten des Geräts

Für die Garantiereparatur muss der Verbraucher das Gerät, die Betriebsanleitung mit dem Vermerk des Kaufdatums sowie einen Zahlungsbeleg als Bestätigung des Kaufs vorlegen.
Das vorgelegte Modell des Geräts muss mit dem Modell übereinstimmen, welches in der Betriebsanleitung angegeben ist.
Wenden Sie sich für Garantieleistungen an den Verkäufer des Geräts.

Die Garantie gilt nicht in folgenden Fällen:
- Der Verbraucher legt den Ventilator nicht vollständig vor, wie in der Betriebsanleitung angegeben, einschließlich der vom Verbraucher demontierten Bestandteile des Geräts.
- Nichtübereinstimmung des Modells oder der Marke des Geräts mit den Angaben auf der Verpackung und in der Betriebsanleitung.
- Nicht fristgerechte technische Wartung des Geräts durch den Verbraucher.
- Bei vom Verbraucher zugefügten Beschädigungen des Gehäuses und der inneren Einheiten.
- Änderungen an der Konstruktion des Gerätes oder technische Änderungen am Gerät.
- Austausch und Verwendung von Einheiten oder Teilen, die nicht durch den Hersteller vorgesehen sind.
- Unzweckmäßige Benutzung des Geräts.
- Verletzung der Montagevorschriften des Geräts durch den Verbraucher.
- Verletzung der Vorschriften für die Steuerung des Geräts durch den Verbraucher.
- Anschluss des Geräts an ein Stromnetz mit einer anderen Spannung, als in der Betriebsanleitung angegeben ist.
- Ausfall des Geräts infolge von Spannungssprüngen im Stromnetz.
- Durchführung einer selbständigen Reparatur des Geräts durch nichtautorisierte Personen.
- Reparaturen des Geräts durch Personen, die nicht vom Hersteller autorisiert sind.
- Ablauf der Garantiefrist des Geräts.
- Verletzung geltender Vorschriften für die Beförderung des Geräts durch den Verbraucher.
- Verletzung der Vorschriften über die Lagerung des Geräts durch den Verbraucher.
- Rechtswidrige Handlungen von Drittpersonen in Bezug auf das Gerät.
- Ausfall des Geräts infolge höherer Gewalt (Feuer, Überschwemmung, Erdbeben, Kriege, militärische Handlungen jeder Art, Blockaden).
- Fehlen der Plomben, wenn solche durch die Betriebsanleitung vorgesehen sind.
- Nichtvorlage der Betriebsanleitung mit ausgewiesenem Kaufdatum.
- Fehlen des Kaufbelegs mit ausgewiesenem Kaufdatum, welcher den Kauf bestätigt.

ERFÜLLEN SIE DIE VORLIEGENDEN BETRIEBSANFORDERUNGEN, UM EINE ORDNUNGSGEMÄßE FUNKTION UND EINE LANGE LEBENSDAUER DES GERÄTS SICHERZUSTELLEN.

DIE GEWÄHRLEISTUNGSANSPRÜCHE KÖNNEN NUR DANN GELTEND GEMACHT WERDEN, WENN DAS GERÄT, EIN KAUFBELEG UND DIE BETRIEBSANLEITUNG, IN DER DAS KAUFDATUM NOTIERT IST, VORLIEGEN.

ABNAHMEPROTOKOLL

Typ des Geräts	REVERSIERENDE EINZELRAUMLÜFTUNGSANLAGE MIT WÄRMERÜCKGEWINNUNG
Modell	
Seriennummer	
Herstellungsdatum	
Prüfzeichen	

VERKÄUFERINFORMATIONEN

Bezeichnung der Verkaufsstelle	
Anschrift	
Telefon	
E-Mail	
Kaufdatum	
Gerät mit sämtlichem Zubehör mit einer Betriebsanleitung erhalten. Die Garantiebedingungen sind verständlich und akzeptiert.	
Unterschrift des Käufers	

Stempel des Händlers

MONTAGEPROTOKOLL

Das Gerät _____ ist gemäß den Anforderungen dieser Betriebsanleitung montiert und an das Stromnetz angeschlossen.		
Firmenname		
Anschrift		
Telefon		
Name, Vorname des Monteurs		
Montagedatum	**Unterschrift**	
Die Montage des Geräts entspricht allen geltenden lokalen und nationalen Baunormen, elektrischen und technischen Normen und Standards. Das Gerät funktioniert einwandfrei, wie vom Hersteller vorgesehen.		
Unterschrift		

Stempel der Montagefirma

GARANTIEKARTE

Typ des Geräts	REVERSIERENDEEINZELRAUMLÜFTUNGSANLAGEMITWÄRMERÜCKGEWINNUNG
Modell	
Seriennummer	
Herstellungsdatum	
Kaufdatum	
Garantiefrist	
Händler	

Stempel des Händlers



Hersteller: Ventilation Systems LLC,
Ukraine, Kiew, M. Kotsyubynskoho Straße, 1
Adresse der Produktionsstätte:
Ukraine, Gebiet Kiew, Bezirk Fastiw, Bojarka, Sobornosti-Straße, 36

V317DE-01