

Montageanleitung

EH TwinFusion 250

Außenlüftungshaube

VERWENDUNGSZWECK

Die Außenlüftungshaube wird im Set mit den TwinFusion.-Lüftungsanlagen verwendet.
Das Gerät ist vorgesehen für:

- Die dekorative Gestaltung der Außenauslässe von Lüftungsrohren an Gebäudefassaden und verleiht dem Gebäude von außen ein vollendetes und gepflegtes Erscheinungsbild.
- Schutz vor Niederschlag: Verhindert, dass Regen und Schnee in das Lüftungsrohr oder die Wandöffnung gelangen.
- Gezielte Luftströmung: sorgt für eine korrekte Luftabführung oder -ansaugung direkt an der Außenwand.

LIEFERUMFANG

Haube: 1 Stk.;
Montageanleitung: 1 Stk.;
Verpackungskarton: 1 Stk.

BEZEICHNUNGSSCHLÜSSEL

EH TwinFusion weiß 250

- **250** — **Durchmesser der Montagehülse, mit der das Gerät verwendet wird, mm**
- **weiß** — **Gehäusefarbe**
- **EH TwinFusion** — **Serie der Außenlüftungshauben**

AUSSENABMESSUNGEN, mm

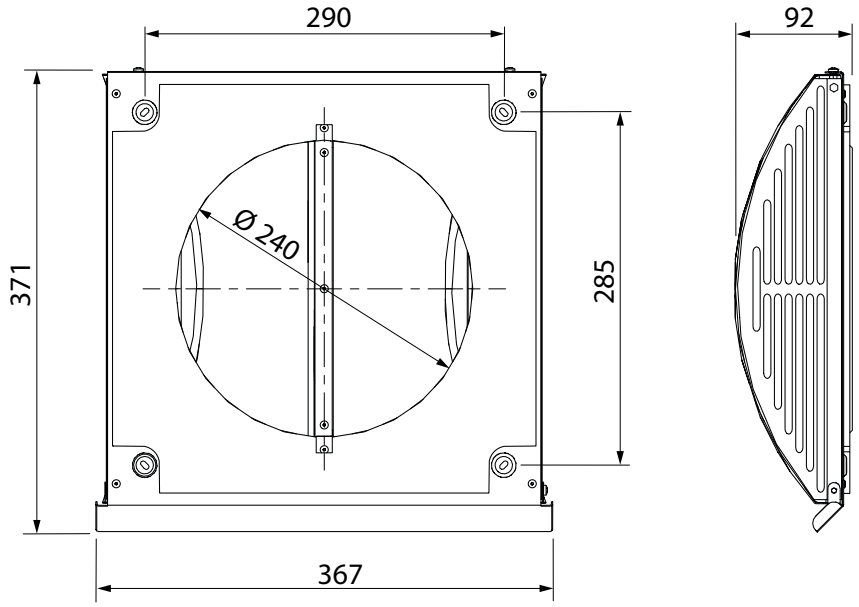

MONTAGEABLAUF

Die Außenlüftungshaube wird nach der endgültigen Befestigung der Montagehülse gemäß der Montageanleitung der Lüftungsanlage angebracht.

Achtung! Falls die Montage in großer Höhe erforderlich ist, beauftragen Sie bitte Montagefirmen mit entsprechender Ausrüstung!

1. Demontieren Sie die Außenlüftungshaube, um Zugang zu den Befestigungslöchern zu erhalten. Lösen Sie dazu die 4 Schrauben und trennen Sie Einheit 1 und Einheit 2 wie in der Abbildung unten dargestellt.

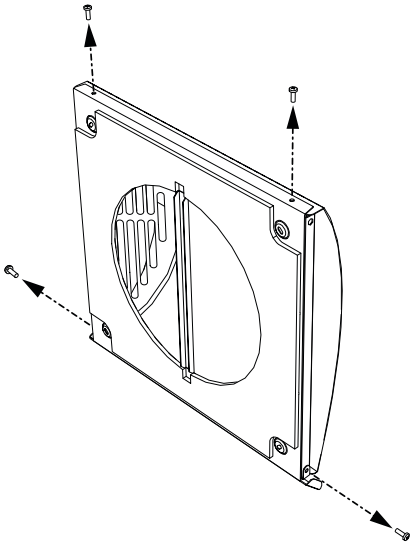

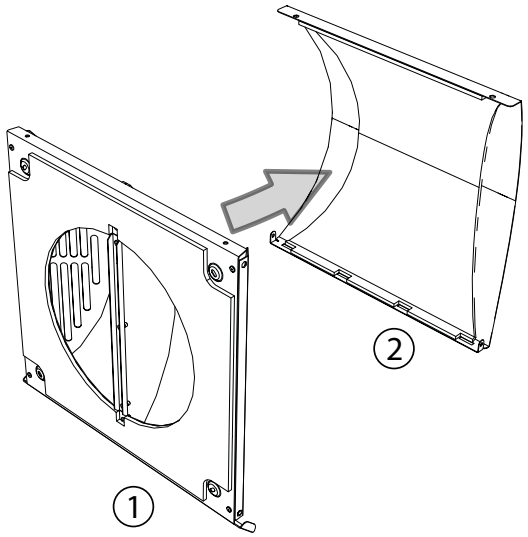

2. Halten Sie Einheit 1 von außen so an die Wand, dass die Öffnung der Haube mit der Montagehülse fluchtet.
Richten Sie die Einheit mit einer Wasserwaage aus.
Markieren Sie die Löcher für die Dübel und bohren Sie diese in der erforderlichen Tiefe.
Setzen Sie die Dübel ein und befestigen Sie Einheit 1 an der Wand.
Montieren Sie Einheit 2 in umgekehrter Reihenfolge.

