Box-S

Вентилятор канальный дымоудаления

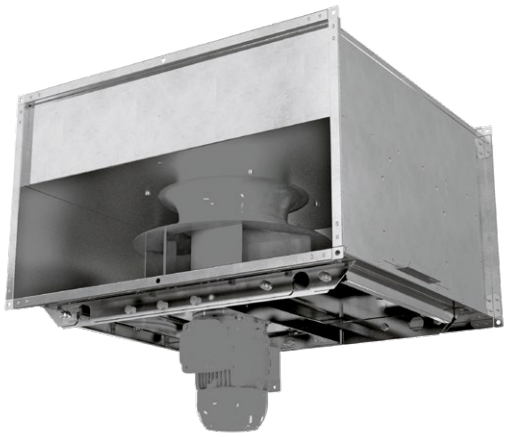

Применение

- Вентилятор двойного назначения применяется в системах аварийной вытяжной вентиляции для принудительного удаления дыма, нагретых газов и продуктов горения, а также для общеобменной вытяжной вентиляции торговых центров, гаражей, складов, кухонь.

Производительность:
до 28 500 м³/ч

Температурный режим работы:
+100 °С долговременная работа;
+400 °С в течение 120 минут

Эксплуатация

- Вентилятор рассчитан на удаление дыма и воздушных смесей до +400 °С в течение 120 минут и на продолжительную работу с температурой перемещаемой среды до +100 °С.
- Для регулирования частоты вращения вентиляторы могут быть оснащены частотным преобразователем.

Конструкция

- Корпус вентилятора изготовлен из оцинкованной стали. Рабочее колесо с загнутыми назад лопатками изготовлено из жаропрочной стали.

Двигатель

- Вентиляторы могут быть оснащены одно- или трехфазным электродвигателем мощностью от 0,37 до 7,5 кВт, степенью защиты IP55 и рассчитанным на подключение к электросети 230/400 В, 50 Гц.
- Односкоростные вентиляторы комплектуются 2- или 4-полюсными электродвигателями.
- Двухскоростные вентиляторы комплектуются 2/4-, 4/6-, 4/8-полюсными электродвигателями.
- Электродвигатель установлен вне перемещаемого воздушного потока.

Условные обозначения

Модель		Типоразмер колеса, см		Количество полюсов	Количество фаз		Мощность двигателя, кВт		Размер патрубка, см
Box-S: вентилятор канальный прямоугольный дымоудаления	–	**25; 28; 31; 35; 40; 45; 50; 56; 63; 71**	–	**2:** односкоростной **4:** односкоростной **2/4:** двухскоростной **4/6:** двухскоростной **4/8:** двухскоростной	**E:** однофазный **D:** трехфазный	/	**x:** односкоростной **x/x:** двухскоростной	–	**50x30; 60x30; 60x35; 70x40; 70x50; 80x60; 90x70; 100x80; 120x90**

Размеры, мм

Модель	A	A1	A2	B	B1	B2	C	D	Масса, кг
Box-S 25	500	520	540	300	320	340	680	557	40
Box-S 28	600	620	640	300	320	340	680	558	40
Box-S 31	600	620	640	350	370	390	680	624	56
Box-S 35	700	720	740	400	420	440	680	657	51
Box-S 40	700	720	740	500	520	540	680	772	70
Box-S 45	800	820	840	600	620	640	800	872	89
Box-S 50	800	820	840	600	620	640	840	914	97
Box-S 56	900	920	940	700	720	740	840	1058	100
Box-S 63	1000	1020	1040	800	820	840	1040	1150	130
Box-S 71	1200	1220	1245	900	920	945	1040	1354	178

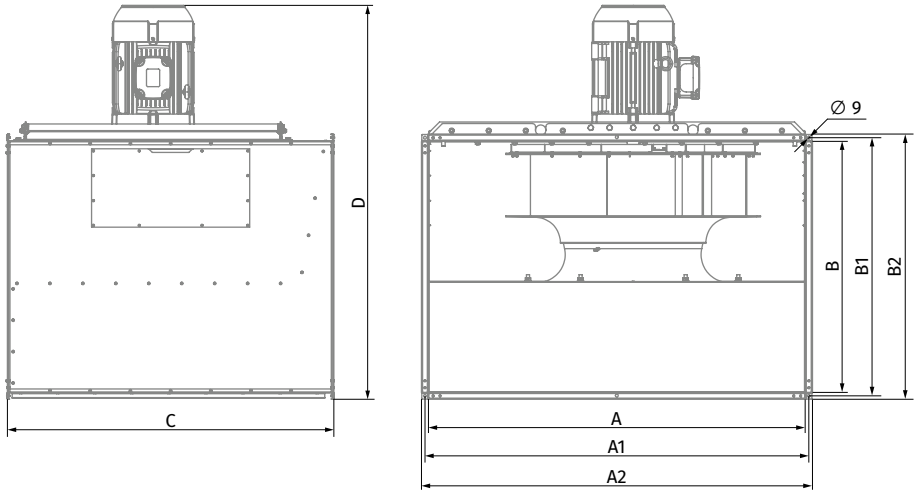

Аксессуары

Обратный клапан	Гибкая вставка	Сетка защитная	Монтажная рама	Частотный преобразователь	Сервисные выключатели
					
VRV-BF	**EVAF-BF**	**SZ-BF**	**MF-Box-S**	**Basic Drive FC-101**	**AS**

Технические характеристики

Типо-размер	Число полюсов	Напряжение, В/50 Гц	Модель вентилятора	Установочная мощность двигателя, кВт	Частота вращения, мин⁻¹	Номер графика высокой скорости	Номер графика низкой скорости
250	2	1~230	Box-S 25-2E/0,37-50x30	0,37	2880	①	–
	2	3~400	Box-S 25-2D/0,37-50x30	0,37	2880	①	–
	2/4	3~400	Box-S 25-2/4D/0,37/0,1-50x30	0,37/0,1	2880/1440	①	②
280	2	1~230	Box-S 28-2E/0,55-60x30	0,55	2880	③	–
	2	3~400	Box-S 28-2D/0,55-60x30	0,55	2880	③	–
	2/4	3~400	Box-S 28-2/4D/0,55/0,11-60x30	0,55/0,11	2880/1440	③	④
315	2	1~230	Box-S 31-2E/1,1-60x35	1,1	2880	⑤	–
	2	3~400	Box-S 31-2D/1,1-60x35	1,1	2880	⑤	–
	2/4	3~400	Box-S 31-2/4D/1,1/0,25-60x35	1,1/0,25	2880/1440	⑤	⑥
355	4	1~230	Box-S 35-4E/0,37-70x40	0,37	1420	⑦	–
	4	3~400	Box-S 35-4D/0,37-70x40	0,37	1420	⑦	–
	4/6	3~400	Box-S 35-4/6D/0,37/0,11-70x40	0,37/0,11	1420/905	⑦	⑧

ТИПОРАЗМЕР: 250

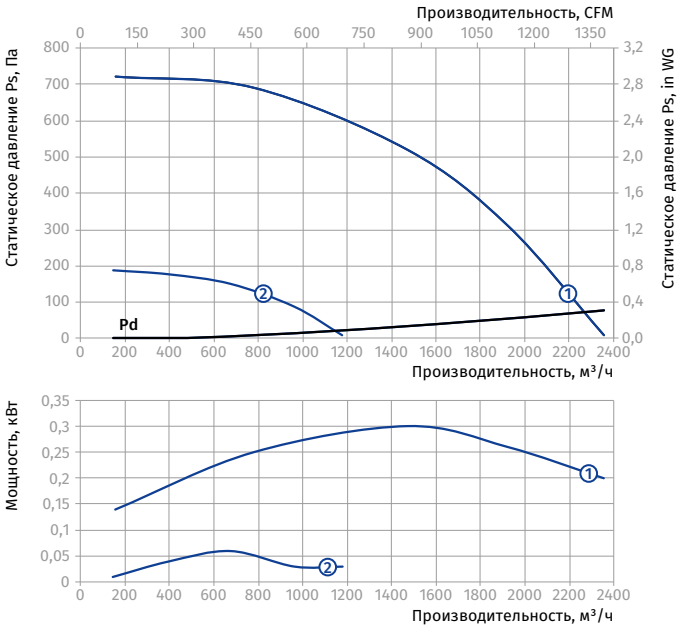

ТИПОРАЗМЕР: 280

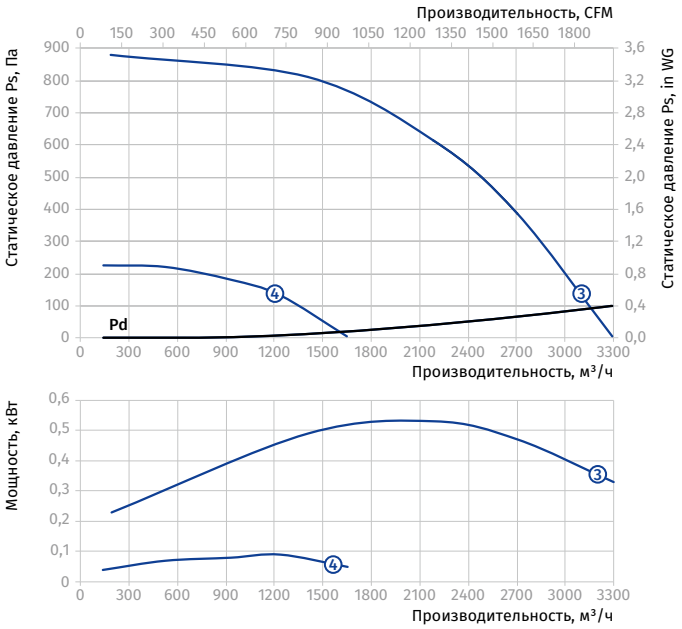

ТИПОРАЗМЕР: 315

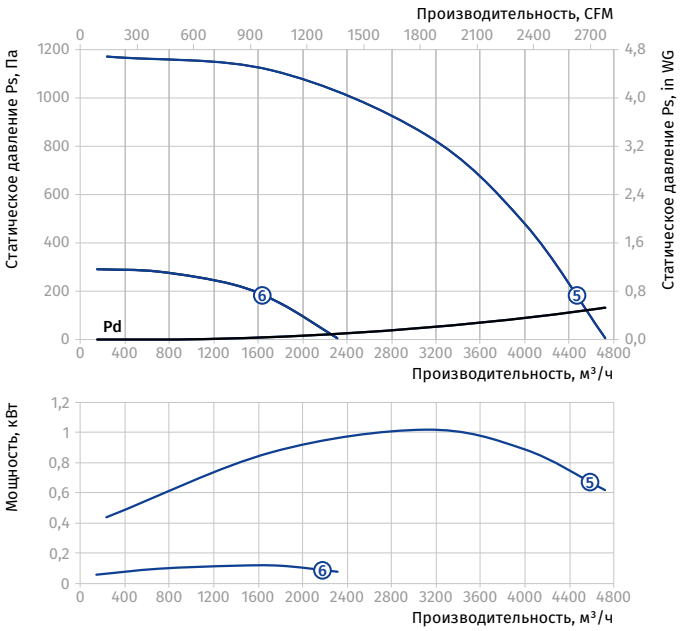

ТИПОРАЗМЕР: 355

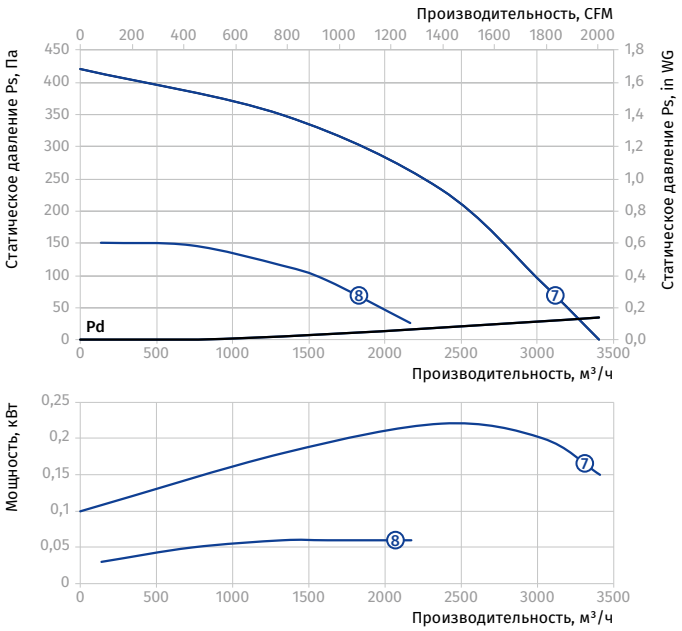

Типо-размер	Число полюсов	Напряжение, В/50 Гц	Модель вентилятора	Установочная мощность двигателя, кВт	Частота вращения, мин⁻¹	Номер графика высокой скорости	Номер графика низкой скорости
400	4	1~230	Box-S 40-4E/0,55-70x50	0,55	1420	①	–
	4	3~400	Box-S 40-4D/0,55-70x50	0,55	1420	①	–
	4/6	3~400	Box-S 40-4/6D/0,55/0,2-70x50	0,55/0,2	1420/905	①	②
450	4	1~230	Box-S 45-4E/0,75-80x60	0,75	1435	③	–
	4	3~400	Box-S 45-4D/0,75-80x60	0,75	1435	③	–
	4/6	3~400	Box-S 45-4/6D/0,75/0,25-80x60	0,75/0,25	1435/905	③	④
500	4	1~230	Box-S 50-4E/1,5-80x60	1,5	1430	⑤	–
	4	3~400	Box-S 50-4D/1,5-80x60	1,5	1430	⑤	–
	4/6	3~400	Box-S 50-4/6D/1,5/0,37-80x60	1,5/0,37	1430/920	⑤	⑥
560	4	1~230	Box-S 56-4E/3-90x70	3	1435	⑦	–
	4	3~400	Box-S 56-4D/3-90x70	3	1435	⑦	–
	4/6	3~400	Box-S 56-4/6D/3,0/1,0-90x70	3,0/1,0	1435/950	⑦	⑧
	4/8	3~400	Box-S 56-4/8D/2,8/0,7-90x70	2,8/0,7	1435/710	⑦	⑨

ТИПОРАЗМЕР: 400

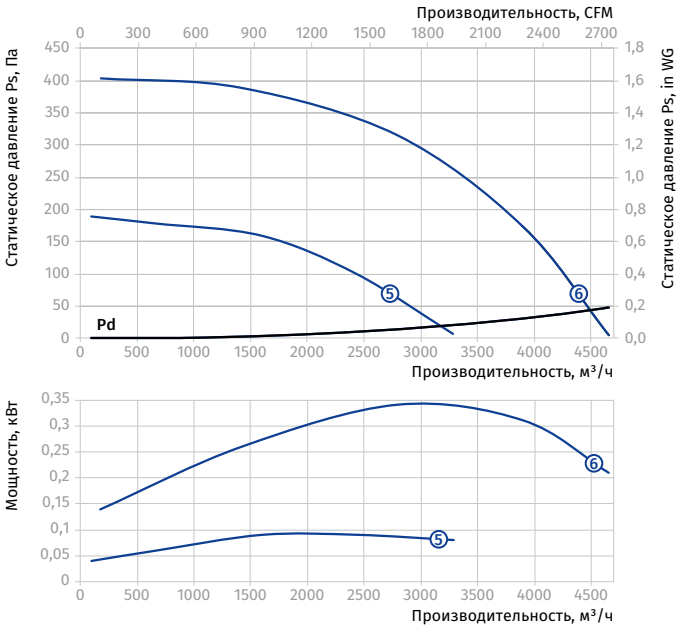

ТИПОРАЗМЕР: 450

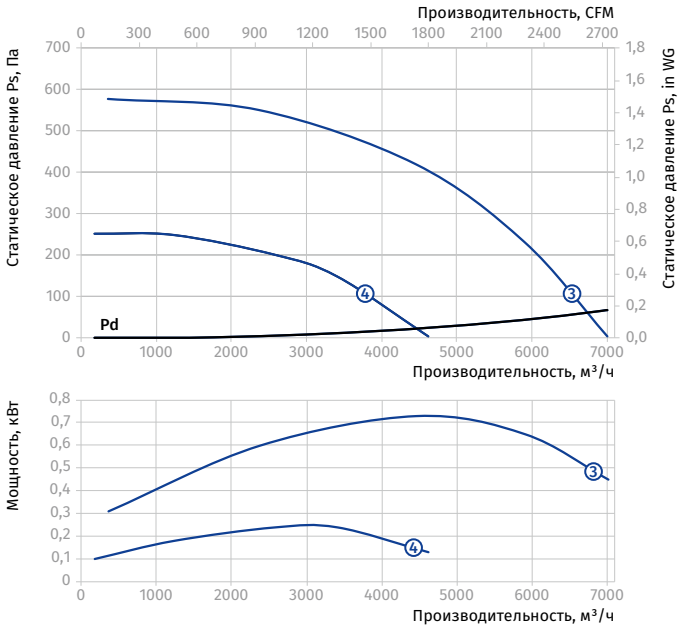

ТИПОРАЗМЕР: 500

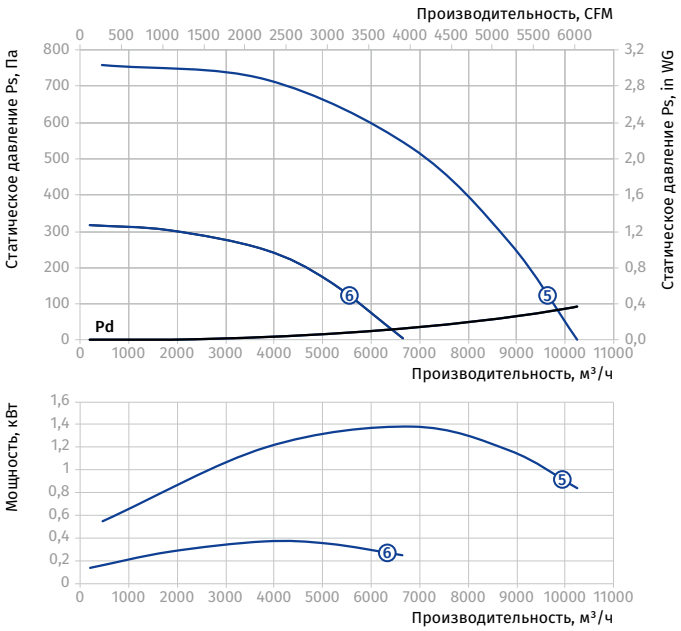

ТИПОРАЗМЕР: 560

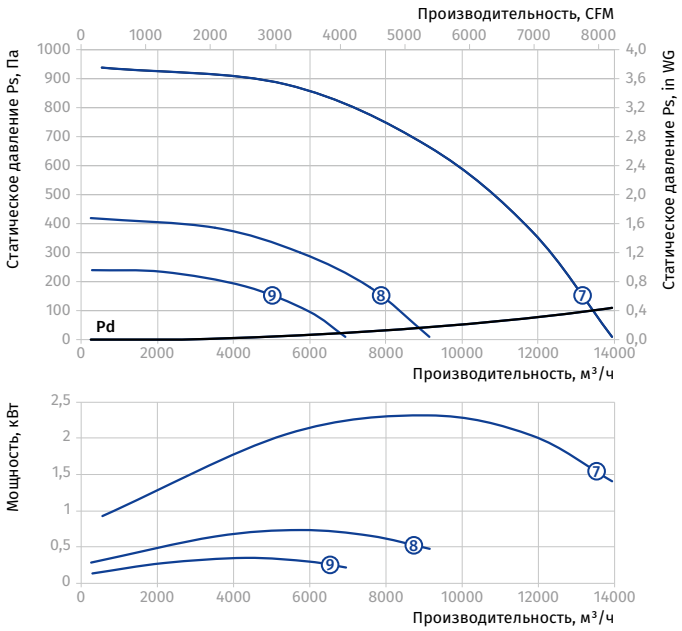

Типо-размер	Число полюсов	Напряжение, В/50 Гц	Модель вентилятора	Установочная мощность двигателя, кВт	Частота вращения, мин⁻¹	Номер графика высокой скорости	Номер графика низкой скорости
630	4	3~400	Box-S 63-4D/4-100x80	4	1445	①	–
	4/6	3~400	Box-S 63-4/6D/4,5/1,5-100x80	4,5/1,5	1445/950	①	②
	4/8	3~400	Box-S 63-4/8D/3,8/1,0-100x80	3,8/1,0	1445/720	①	③
710	4	3~400	Box-S 71-4D/7,5-120x90	7,5	1455	④	–
	4/6	3~400	Box-S 71-4/6D/7,5/3,5-120x90	7,5/3,5	1455/960	④	⑤
	4/8	3~400	Box-S 71-4/8D/7,2/1,8-120x90	7,2/1,8	1455/720	④	⑥

ТИПОРАЗМЕР: 630

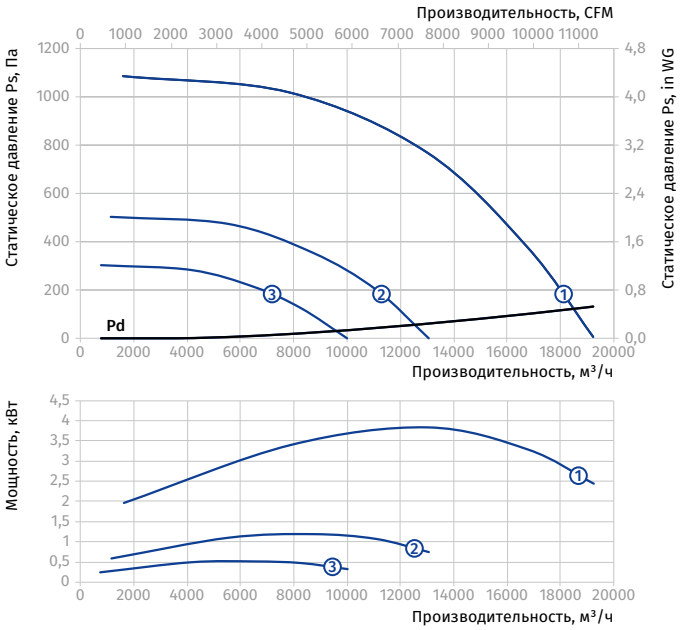

ТИПОРАЗМЕР: 710

