inWave 150/160

Канальные вентиляторы смешанного типа в шумоизолированном корпусе

Применение

- Вытяжные, приточные или приточно-вытяжные системы вентиляции различных помещений с высокими требованиями к уровню шума.
- Вентиляционные каналы, требующие высокого давления, мощного воздушного потока и низкого уровня шума.

Производительность:
до 540 м³/ч
150 л/с



Конструкция

- Корпус изготавливается из высококачественного и прочного пластика и звуко-и теплоизоляцией из минеральной ваты толщиной 50 мм.
- Специальная перфорация корпуса и шумопоглощающий материал обеспечивают затухание звука в широком диапазоне частот.
- Крыльчатка смешанного типа выполнена из высококачественного пластика.
- Диффузор, специально спроектированная крыльчатка и спрямляющий аппарат обеспечивают высокую производительность и увеличенное давление при низком уровне шума.
- Корпус вентилятора оснащен внешней герметичной клеммной коробкой для подключения электропитания.
- На корпусе вентилятора предусмотрены крепежные кронштейны для напольного, настенного или потолочного монтажа.

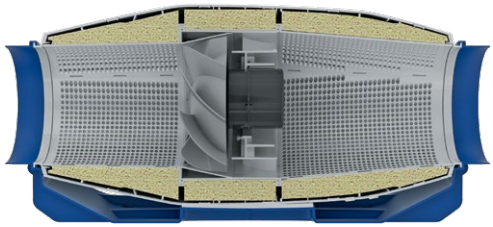

Двигатель

- Однофазный высокоэффективный двигатель с низким энергопотреблением на подшипниках качения.
- Оснащен термопредохранителями для защиты от перегрева.

Управление и регулирование скорости

- Переключение скоростей с помощью встроенного переключателя (**опция US**) или внешнего регулятора скорости для многоскоростных вентиляторов (приобретается отдельно).
- Плавное регулирование оборотов с помощью встроенного регулятора (**опция FR1**), внешнего тиристорного или автотрансформаторного регулятора скорости (приобретается отдельно). Подключается к клемме максимальной скорости двигателя.

Монтаж

- Благодаря компактной конструкции вентилятор идеален при монтаже в ограниченном пространстве.
- Вентилятор можно установить в любом удобном месте вентиляционной системы (в начале, середине или конце воздуховодов).
- Крепление к полу, стене или потолку с помощью специального кронштейна на корпусе вентилятора.

Условное обозначение

Серия	Диаметр патрубка, мм	Опции
inWave	150/160	**T:** регулируемый таймер задержки отключения, от 2 до 30 мин **US:** трехпозиционный переключатель скорости **FR1:** плавный регулятор скорости от 0 до 100 % и кабель питания с сетевой вилкой **G1:** регулятор скорости, регулятор температуры с выносным датчиком температуры, кабель питания с сетевой вилкой **W:** кабель питания с электрическим разъемом

Аксессуары

Шумоглушители	Фильтр-боксы		Электрические нагреватели	Водяные нагреватели	Обратные клапаны	Заслонки	Хомуты	Переключатели скорости	Регуляторы скорости		
											
SD	KFBK	KFBT	EKH	WKH	VRV	VK / VKA	K	CDP-3/5	CDT1 E	CDT E1.8	CDTE E... TP

Модификации и опции

- **T:** регулируемый таймер задержки отключения, от 2 до 30 мин.
- **US:** трехпозиционный переключатель скорости.
- **FR1:** плавный регулятор скорости от 0 до 100 % и кабель питания с сетевой вилкой.



- **G1**: регулятор скорости, регулятор температуры с наружным датчиком температуры, кабель питания с сетевой вилкой.
- Опция **G1** позволяет автоматически изменять скорость вращения крыльчатки в зависимости от температуры в помещении. Оптимальное решение для вентиляции помещений, где необходим контроль температуры воздуха (теплицы, оранжереи и т.д).
- **W:** кабель питания. с электрическим разъемом.

Размеры, мм

Модель	∅ D	H	L	W	Масса, кг
inWave 150/160 (патрубок 150 мм)	149	273	606	253	5,0
inWave 150/160 (патрубок 160 мм)	159	273	606	253	5,0

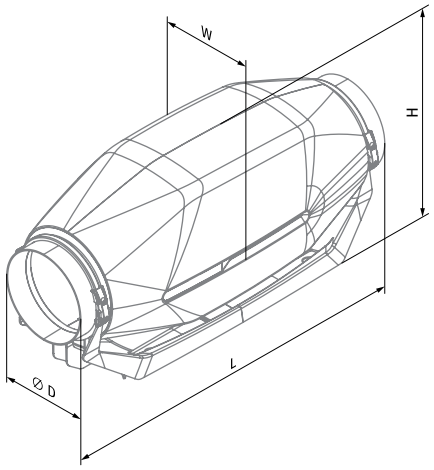

Технические характеристики

Параметры	inWave 150/160		
Патрубок	150/160		
Скорость	min	mid	max
Напряжение питания, В	1 ~ 230		
Частота, Гц	50		
Потребляемая мощность, Вт	25	46	51
Потребляемый ток, А	0,20	0,21	0,24
Максимальная производительность, м³/ч (л/с)	242 (67)	320 (89)	540 (150)
Частота вращения, мин⁻¹	1982	2374	2738
Уровень звукового давления на расст. 3 м, дБА	20	26	33
Макс. температура перемещаемого воздуха, °С	-25...+55		
Защита	IPX4		
Защита двигателя	IP20		
ErP	2018		

Для соответствия требованиям ErP 2018 необходимо применять регулятор скорости и типологию управления local demand control (подключить датчик).

Уровень звуковой мощности по фильтру А	Общ.	Октавные полосы, Гц								LpA 3 м	LpA 1 м
		63	125	250	500	1000	2000	4000	8000		
L_{WA} ко входу, дБА	**61**	37	56	59	48	41	38	41	34	**41**	**51**
L_{WA} к выходу, дБА	**60**	32	52	58	47	37	36	41	35	**39**	**49**
L_{WA} к окружению, дБА	**53**	33	50	49	40	35	30	30	24	**33**	**43**

