AXIS-JET-VI

Осевые струйные вентиляторы

Применение

- Осевые струйные вентиляторы **Axis-Jet-VI** предназначены для общеобменной вентиляции подземных и полуоткрытых паркингов, проветривания туннелей, обеспечения отвода дыма в случае пожара, являясь частью системы дымоудаления. Создают высокоскоростную струю для перемещения воздуха в нужном направлении.
- Температуры перемещаемой среды: в постоянном режиме работы до +55 °C; в режиме дымоудаления: 300 °C/2 часа и 400 °C/2 часа.
- Вентиляторы с классом огнестойкости 200 °C/2 часа могут быть изготовлены по отдельному заказу.

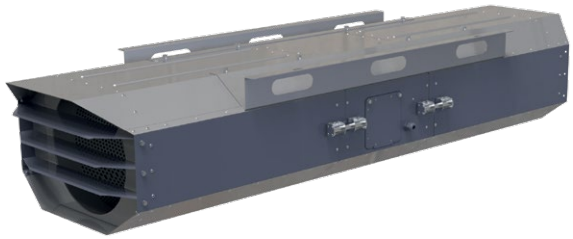

Конструкция

- Корпус вентилятора изготовлен из стали и имеет полимерное покрытие.
- Внутри корпуса установлены кронштейны для крепления двигателя, выполняющие функцию направляющего аппарата, который равномерно распределяет поток воздуха, тем самым улучшая аэродинамические характеристики вентилятора. Вентилятор имеет шумоизоляцию, выполненную слоем минеральной ваты.
- Вентилятор в восьмиугольном корпусе **Axis-Jet-VI** имеет уменьшенные габариты по высоте, откидной люк для электромонтажа с невыпадающими болтами и разъемную среднюю часть для технического обслуживания.

Варианты исполнения

- Однонаправленные односкоростные (U);
- Однонаправленные двухскоростные (U);
- Реверсивные односкоростные (R);
- Реверсивные двухскоростные (R).

Двигатель

- Трехфазный асинхронный двигатель с короткозамкнутым ротором установлен в корпусе вентилятора. Класс защиты двигателя – IP55. Конструкция двигателя обеспечивает работу вентилятора в системах дымоудаления и/или общеобменной системе вентиляции в однонаправленном или реверсивном режиме. Двигатели рассчитаны на напряжение сети 400 В и частоту сети 50 Гц.

Крыльчатка

- Динамически сбалансированная крыльчатка изготовлена из литого алюминиевого сплава (для вентиляторов систем дымоудаления) или из укрепленного стекловолокном полиамида (для вентиляторов общепромышленного применения).
- Реверсивные вентиляторы оборудованы 100 % реверсивной крыльчаткой, работающей в обоих направлениях.

Монтаж

- Вентиляторы **Axis-Jet-VI** монтируются горизонтально под потолком с помощью монтажных кронштейнов, входящих в комплект поставки и установленных на корпусе.

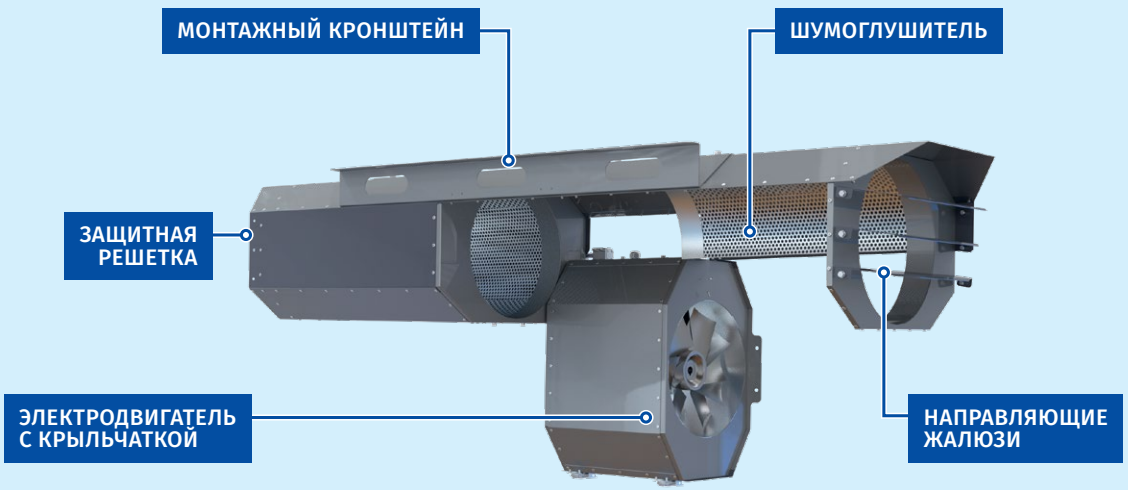

Условное обозначение

Модель		Тип корпуса	Изоляция корпуса		Диаметр, мм	Двигатель повышенной мощности		Количество полюсов		Поток воздуха		Предел огнестойкости/часов
Axis-Jet: осевые струйные вентиляторы	–	**V:** восьми-угольный	**_:** без шумоизоляции **I:** с шумоизоляцией	–	**315; 355; 400**	**_:** одна модель в одном типоразмере **M:** модель с двигателем большей мощности	–	**2** **2/4** (двух-скоростной)	–	**U:** однонаправленный **R:** реверсивный	–	**_:** до +55 °C **300/2:** 300 °C/2 часа **400/2:** 400 °C/2 часа

Размеры, мм

Модель	∅ D1	A	B	H	L	L1	L2	Масса, кг
Однонаправленные								
Axis-Jet-VI-315-U	315	700	542	347	1846	507	572	58
Axis-Jet-VI-355-U	355	700	583	388	2046	546	613	75
Axis-Jet-VI-400-U	400	750	632	434	2296	590	667	95
Реверсивные								
Axis-Jet-VI-315-R	315	700	542	347	1846	507	572	58
Axis-Jet-VI-355-R	355	700	583	388	2046	546	613	75
Axis-Jet-VI-400-R	400	750	632	434	2296	590	667	95

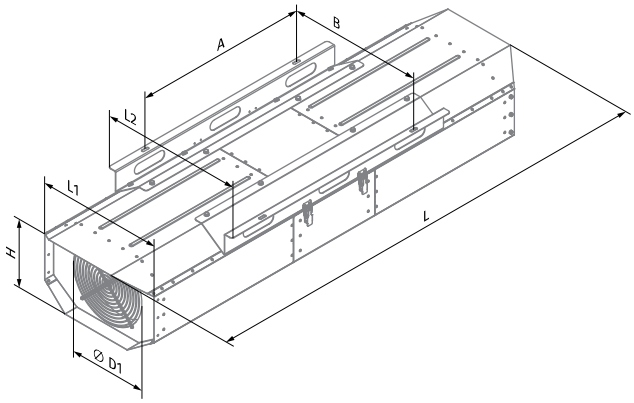

Технические характеристики

Ø, мм	Направление воздушного потока	Кол-во скоростей	Модель	Мощность, кВт	Макс. расход, м³/ч	Тяга (импульс), Н	Скорость воздуха, м/с	Частота вращения, об/мин	Макс. темпер. перемещаемой среды, °С	Звуковое давление LpA, dB на расст. 3 м
315	Однонаправленный	1	Axis-Jet-VI-315-2-U	0,55	4520	26	17,2	2880	–25…+55 °С	63
			Axis-Jet-VI-315-2-U-300/2						300 °С/2 ч*	63
			Axis-Jet-VI-315-2-U-400/2		3250	14	12,4		400 °С/2 ч*	63
			Axis-Jet-VI-315M-2-U	0,75	4990	32	19	2880	–25…+55 °С	64
			Axis-Jet-VI-315M-2-U-300/2						300 °С/2 ч*	64
			Axis-Jet-VI-315M-2-U-400/2		3590	17	13,6		400 °С/2 ч*	65
		2	Axis-Jet-VI-315-2/4-U	0,55/0,11	4520/2260	26/7	17,2/8,6	2880/1440	–25…+55 °С	63/48
			Axis-Jet-VI-315-2/4-U-300/2						300 °С/2 ч*	63/48
			Axis-Jet-VI-315-2/4-U-400/2		3250/1630	14/4	12,4/6,18		400 °С/2 ч*	63/48
			Axis-Jet-VI-315M-2/4-U	0,8/0,2	4990/2490	32/8	19/9,5	2880/1440	–25…+55 °С	64/49
			Axis-Jet-VI-315M-2/4-U-300/2						300 °С/2 ч*	64/49
			Axis-Jet-VI-315M-2/4-U-400/2		3590/1790	17/5	13,6/6,8		400 °С/2 ч*	65/50
	Реверсивный	1	Axis-Jet-VI-315-2-R	0,55	4190	23	15,9	2880	–25…+55 °С	67
			Axis-Jet-VI-315-2-R-300/2						300 °С/2 ч*	67
			Axis-Jet-VI-315-2-R-400/2		3010	12	11,4		400 °С/2 ч*	68
		2	Axis-Jet-VI-315-2/4-R	0,55/0,11	4180/2100	23/6	15,9/7,9	2880/1440	–25…+55 °С	67/52
			Axis-Jet-VI-315-2/4-R-300/2						300 °С/2 ч*	67/52
			Axis-Jet-VI-315-2/4-R-400/2		3010/1510	12/3	11,4/5,7		400 °С/2 ч*	68/53
355	Однонаправленный	1	Axis-Jet-VI-355-2-U	0,75	5830	34	17,3	2880	–25…+55 °С	65
			Axis-Jet-VI-355-2-U-300/2						300 °С/2 ч*	65
			Axis-Jet-VI-355-2-U-400/2		4880	24	14,5		400 °С/2 ч*	65
			Axis-Jet-VI-355M-2-U	1,1	6740	45	20,0	2880	–25…+55 °С	64
			Axis-Jet-VI-355M-2-U-300/2						300 °С/2 ч*	64
			Axis-Jet-VI-355M-2-U-400/2		5360	29	15,9		400 °С/2 ч*	67
		2	Axis-Jet-VI-355-2/4-U	0,8/0,2	5830/3000	34/9	17,3/8,9	2880/1440	–25…+55 °С	65/50
			Axis-Jet-VI-355-2/4-U-300/2						300 °С/2 ч*	65/50
			Axis-Jet-VI-355-2/4-U-400/2		4880/2440	24/6	14,5/7,3		400 °С/2 ч*	65/50
			Axis-Jet-VI-355M-2/4-U	1,1/0,25	6740/3370	45/12	20,0/10,0	2880/1440	–25…+55 °С	64/49
			Axis-Jet-VI-355M-2/4-U-300/2						300 °С/2 ч*	64/49
			Axis-Jet-VI-355M-2/4-U-400/2		5360/2680	29/8	15,9/8		400 °С/2 ч*	67/52
	Реверсивный	1	Axis-Jet-VI-355-2-R	1,1	5810	34	17,3	2880	–25…+55 °С	68
			Axis-Jet-VI-355-2-R-300/2						300 °С/2 ч*	68
			Axis-Jet-VI-355-2-R-400/2		5160	27	15,3		400 °С/2 ч*	70
		2	Axis-Jet-VI-355-2/4-R	1,1/0,25	5810/2900	34/9	17,3/8,6	2810/1390	–25…+55 °С	68/53
			Axis-Jet-VI-355-2/4-R-300/2						300 °С/2 ч*	68/53
			Axis-Jet-VI-355-2/4-R-400/2		5160/2580	27/7	15,3/7,7		400 °С/2 ч*	70/55
400	Однонаправленный	1	Axis-Jet-VI-400-2-U	1,1	8500	57	20,0	2880	–25…+55 °С	69
			Axis-Jet-VI-400-2-U-300/2						300 °С/2 ч*	69
			Axis-Jet-VI-400-2-U-400/2		6970	39	16,4		400 °С/2 ч*	70
			Axis-Jet-VI-400M-2-U	2,2	9870	77	23,2	2880	–25…+55 °С	67
			Axis-Jet-VI-400M-2-U-300/2						300 °С/2 ч*	67
			Axis-Jet-VI-400M-2-U-400/2		8500	57	20		400 °С/2 ч*	69
		2	Axis-Jet-VI-400-2/4-U	1,1/0,25	8500/4250	57/15	20,0/10,0	2880/1440	–25…+55 °С	69/54
			Axis-Jet-VI-400-2/4-U-300/2						300 °С/2 ч*	69/54
			Axis-Jet-VI-400-2/4-U-400/2		6970/3490	39/10	16,4/8,2		400 °С/2 ч*	70/55
			Axis-Jet-VI-400M-2/4-U	2,2/0,5	9870/4930	77/20	23,2/11,6	2880/1440	–25…+55 °С	67/52
			Axis-Jet-VI-400M-2/4-U-300/2						300 °С/2 ч*	67/52
			Axis-Jet-VI-400M-2/4-U-400/2		8500/4250	57/15	20/10		400 °С/2 ч*	69/54
	Реверсивный	1	Axis-Jet-VI-400-2-R	1,5	8290	54	19,5	2880	–25…+55 °С	70
			Axis-Jet-VI-400-2-R-300/2						300 °С/2 ч*	70
			Axis-Jet-VI-400-2-R-400/2		7140	40	16,8		400 °С/2 ч*	71
		2	Axis-Jet-VI-400-2/4-R	1,5/0,37	8290/4140	54/14	19,5/9,7	2880/1440	–25…+55 °С	70/55
			Axis-Jet-VI-400-2/4-R-300/2						300 °С/2 ч*	70/55
			Axis-Jet-VI-400-2/4-R-400/2		7140/3570	40/10	16,8/8,4		400 °С/2 ч*	71/56

*В режиме дымоудаления: единоразово 2 часа