RSKE/RSKM

Клапаны противопожарные дымовые универсальные

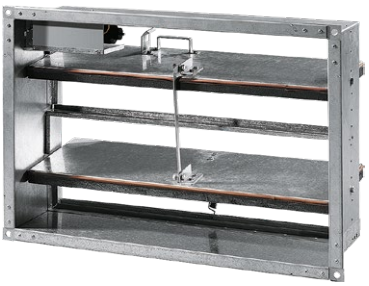

Нормально закрытые многостворчатые противопожарные клапаны **RSKM**



Нормально закрытые одностворчатые противопожарные клапаны **RSKE**

Применение

- Предназначены для применения в системах противодымной защиты зданий и сооружений различного назначения с целью удаления продуктов горения из помещений поэтажных коридоров, холлов, тамбуров и т. п.
- Клапаны могут применяться в качестве дымовых согласно требованиям ДБН В.1.1-7 в системах аварийной противодымной вентиляции для удаления дыма при пожаре с целью обеспечения эвакуации людей из здания на начальной стадии пожара, который возник в одном из помещений.
- Предел огнестойкости клапана противопожарного дымового универсального серии RSKE/RSKM составляет не менее 180 мин (E 180) при температуре 600 °C.

Предел огнестойкости:
600 °C в течение 180 мин

Конструкция

- Корпус клапана изготавливается из оцинкованной стали толщиной 1,5 мм.
- Клапаны изготавливаются в стенном или канальном исполнении и имеют один или два присоединительных фланца, в зависимости от типа исполнения.

Управление и модификации

- По типу управления существует 2 модификации (с электромагнитом и с электроприводом разной конфигурации):

КЛАПАН С ЭЛЕКТРОМАГНИТОМ (220/24 В)

- Клапан открывается при подаче питания на электромагнит с помощью пружины, после чего концевой выключатель размыкает цепь и отключает электромагнит от питающей сети. Время питания электромагнита не должно превышать 2 секунд. В охранное (закрытое) положение клапан приводится вручную с помощью ручки. Клапан с электромагнитом оборудован кнопкой для тестирования исправности агрегата.

КЛАПАН С ЭЛЕКТРОПРИВОДОМ (230 ИЛИ 24 В) И ВОЗВРАТНОЙ ПРУЖИНОЙ

- Заслонки автоматически устанавливаются в нормальное (закрытое) положение при подаче на электропривод напряжения питания. При сигнале пожарной тревоги электропривод обесточивается, и его возвратная пружина переводит клапан в открытое положение. Электропривод оборудован контактной группой, сигнализирующей о его конечных положениях. Возможно ручное управление клапаном, а также фиксирование его в любом положении. Разблокировка осуществляется либо в ручную шестигранным ключом, либо автоматически при подаче питания.

КЛАПАН С ЭЛЕКТРОПРИВОДОМ (230 ИЛИ 24 В) И ДВУХПРОВОДНЫМ УПРАВЛЕНИЕМ

- Перевод заслонки клапана в положение "Открыто" или "Закрыто" производится посредством внешнего управляющего сигнала, передающего "фазу" напряжения питания с одного контакта привода на другой. Электропривод оборудован контактной группой, сигнализирующей о его конечных положениях. Возможно ручное управление клапаном с помощью шестигранного ключа.

Примечание. Клапаны **RSKM** с высотой 300 и 350 мм имеют одну створку. Основное отличие данных **RSKM** от клапанов **RSKE** с аналогичной высотой 300 и 350 мм состоит в способе крепления заслонки, что обеспечивает меньший вылет заслонки за пределы клапана **RSKM**.

Монтаж

- Клапаны не предназначены для установки в воздуховодах и каналах помещений с категорией пожаровзрывоопасности А и Б, в местных вытяжных системах, предназначенных для удаления пожаровзрывоопасных смесей, а также в системах, содержащих среды, агрессивность которых по отношению к углеродистым сталям обыкновенного качества выше агрессивности воздуха, в средах, содержащих липкие и волокнистые материалы.
- Противопожарные клапаны предназначены для установки только в тех системах, которые регулярно очищаются для предотвращения образования горючих отложений.
- Монтаж клапана в противопожарной ограждающей конструкции выполняется согласно ДБН В.1.1-7-2003. Огнестойкость уплотнения должна быть не ниже огнестойкости ограждающей конструкции. При подготовке клапана к монтажу целесообразно распереть корпус клапана деревянными распорками для предотвращения возможных перекосов, скручивания или нарушений геометрии корпуса, которые могут привести к защемлению створки и в конечном итоге к потере функциональности клапана.

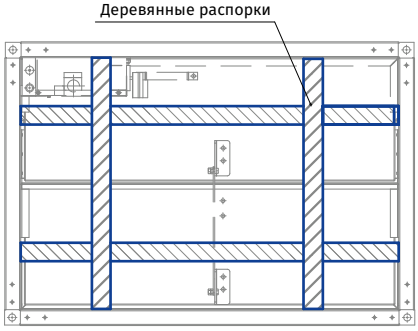

- После обмуровки клапана в дымовой шахте, противопожарной стене или перекрытии и полного затвердения (фиксации) уплотнения деревянные распорки снять, при этом створка должна открываться свободно, без трения.
- Заземлить клапан, подключить электромагнит или электропривод (в зависимости от модификации) к автоматической системе пожаротушения, провести тестирование срабатывания клапана.

Условные обозначения

RSKE/RSKM 30 x 30 / 1 PVP24 / O

Серия клапана:
RSKE: одностворчатый
RSKM: многостворчатый

Ширина проходного сечения клапана, см:
30; 35; 40; 45; 50; 55; 60; 65; 70; 75; 80; 85; 90; 95; 100; 105; 110; 115; 120; 125; 130; 135; 140

Высота проходного сечения клапана, см:
30; 35; 40; 45; 50; 55; 60; 65; 70; 75; 80; 85; 90; 95; 100; 105; 110; 115; 120; 125; 130; 135; 140

Количество фланцев
1: один
2: два

Тип привода:
EM220/24: электромагнит 220/24 В
PN24: электропривод NENUTEC на 24 В двухпозиционный (открыто/закрыто)
PN230: электропривод NENUTEC на 230 В двухпозиционный (открыто/закрыто)
PNP24: электропривод NENUTEC на 24 В с возвратной пружиной
PNP230: электропривод NENUTEC на 230 В с возвратной пружиной
PV24: электропривод BELIMO на 24 В двухпозиционный (открыто/закрыто)
PV230: электропривод BELIMO на 230 В двухпозиционный (открыто/закрыто)
PVP24: электропривод BELIMO на 24 В с возвратной пружиной
PVP230: электропривод BELIMO на 230 В с возвратной пружиной
PSP24: электропривод SIEMENS на 24 В с возвратной пружиной
PSP230: электропривод SIEMENS на 230 В с возвратной пружиной

Размещение привода:
O: снаружи (кроме электромагнита EM220/24)
I: внутри

Рекомендация по монтажу клапана RSKM с расположением привода внутри клапана

В ВЕРТИКАЛЬНЫХ СТРОИТЕЛЬНЫХ КОНСТРУКЦИЯХ



В ГОРИЗОНТАЛЬНЫХ СТРОИТЕЛЬНЫХ КОНСТРУКЦИЯХ

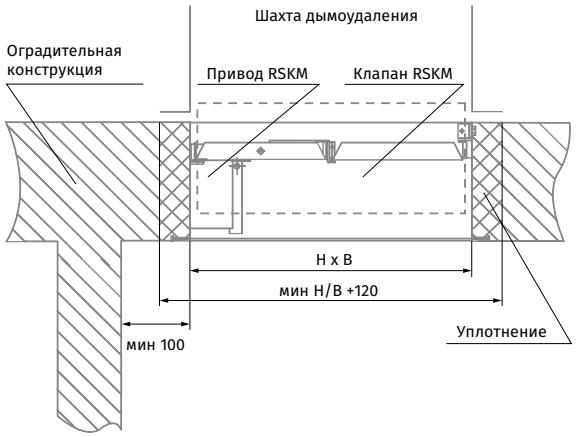

КАНАЛЬНОЕ ИСПОЛНЕНИЕ С ВОЗДУХОВОДОМ

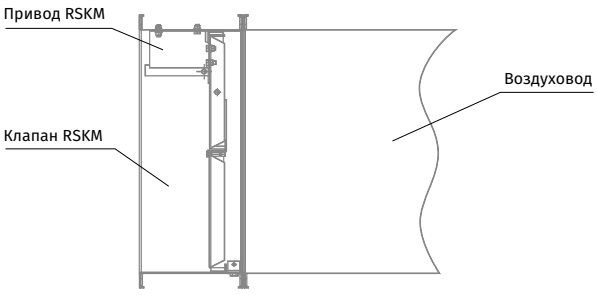

Рекомендация по монтажу клапана RSKM с расположением привода снаружи клапана

В ВЕРТИКАЛЬНЫХ СТРОИТЕЛЬНЫХ КОНСТРУКЦИЯХ

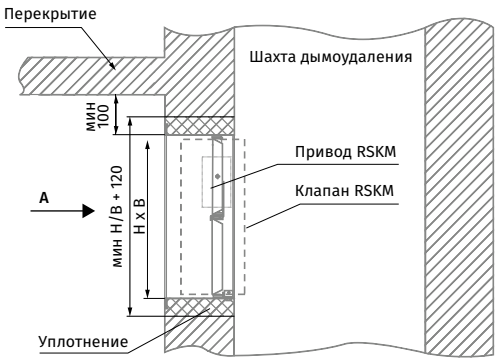

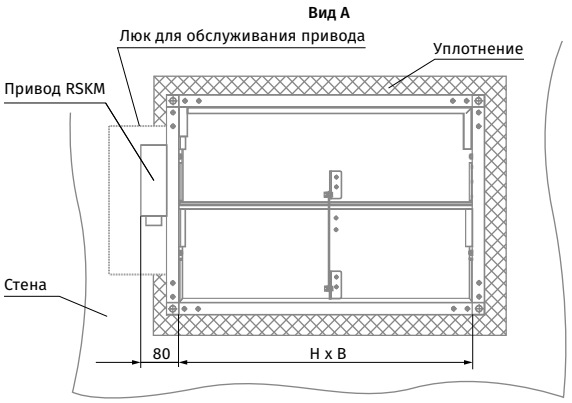

КАНАЛЬНОЕ ИСПОЛНЕНИЕ С ВОЗДУХОВОДОМ

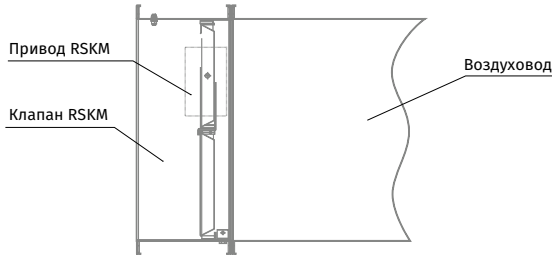

В ГОРИЗОНТАЛЬНЫХ СТРОИТЕЛЬНЫХ КОНСТРУКЦИЯХ

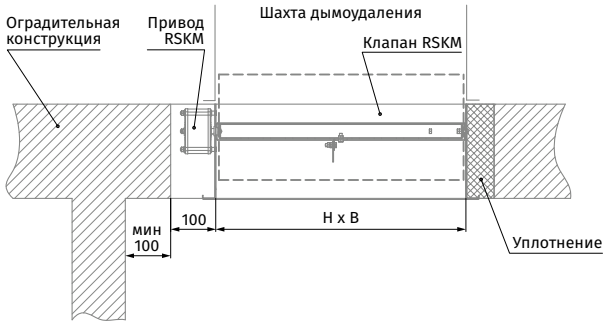

Рекомендация по монтажу клапана RSKE с расположением привода внутри клапана

В ВЕРТИКАЛЬНЫХ СТРОИТЕЛЬНЫХ КОНСТРУКЦИЯХ

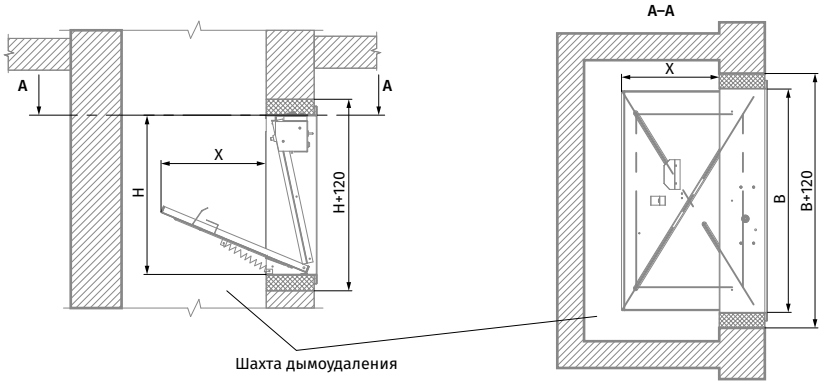

КАНАЛЬНОЕ ИСПОЛНЕНИЕ С ВОЗДУХОВОДОМ

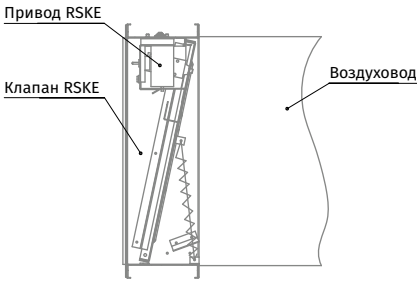

В ГОРИЗОНТАЛЬНЫХ СТРОИТЕЛЬНЫХ КОНСТРУКЦИЯХ

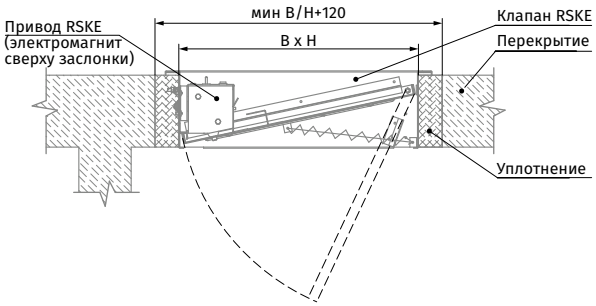

Возможные варианты исполнения клапанов RSKM

КЛАПАН RSKM С ЭЛЕКТРОМАГНИТОМ (220/24 В), УСТАНОВЛЕННЫМ ВНУТРИ КЛАПАНА С ОДНИМ ИЛИ ДВУМЯ ФЛАНЦАМИ

- Исполнение с одним фланцем предназначено для стенного или потолочного монтажа независимо от пространственной ориентации. После пробного или аварийного пуска клапана створки могут быть возвращены в исходное положение только вручную.
- Исполнение с двумя фланцами предназначено для канальной установки независимо от пространственной ориентации. После пробного или аварийного пуска клапана створки могут быть возвращены в исходное положение только вручную.

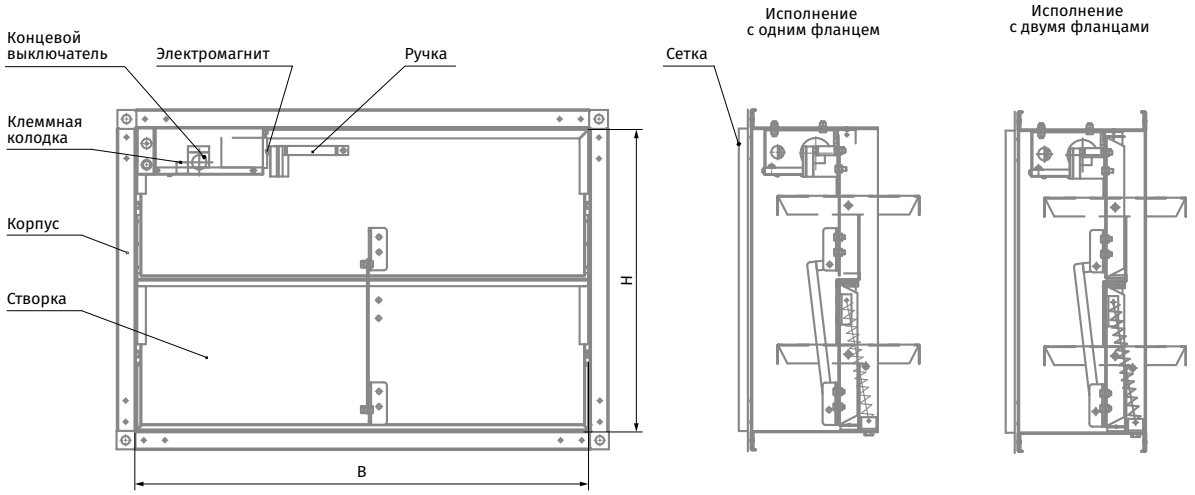

ПЛОЩАДЬ ПРОХОДНОГО СЕЧЕНИЯ КЛАПАНА ДЫМОУДАЛЕНИЯ RSKM С ЭЛЕКТРОМАГНИТОМ, м²

B/H, мм	300	350	400	450	500	550	600	650	700	750	800	850	900	950	1000	1050	1100	1150	1200	1250	1300	1350	1400
300	0,06																						
350	0,08	0,1																					
400	0,09	0,11	0,12																				
450	0,1	0,13	0,14	0,16																			
500	0,12	0,14	0,15	0,18	0,2																		
550	0,13	0,16	0,17	0,2	0,23	0,25																	
600	0,15	0,18	0,19	0,22	0,25	0,28	0,31																
650	0,16	0,19	0,2	0,24	0,27	0,3	0,33	0,37															
700	0,17	0,21	0,22	0,26	0,29	0,33	0,36	0,4	0,43														
750	0,19	0,22	0,24	0,28	0,31	0,35	0,39	0,43	0,46	0,48													
800	0,2	0,24	0,26	0,3	0,34	0,38	0,42	0,46	0,5	0,51	0,55												
850	0,21	0,26	0,27	0,31	0,36	0,4	0,44	0,48	0,53	0,54	0,59	0,63											
900	0,23	0,27	0,29	0,33	0,38	0,42	0,47	0,51	0,56	0,58	0,62	0,67	0,71										
950	0,24	0,29	0,31	0,35	0,4	0,45	0,5	0,54	0,59	0,61	0,66	0,71	0,75	0,8									
1000	0,25	0,3	0,32	0,37	0,42	0,47	0,52	0,57	0,62	0,64	0,69	0,74	0,79	0,84	0,89								
1050	0,26	0,32	0,34	0,39	0,44	0,5	0,55	0,6	0,65	0,67	0,73	0,78	0,83	0,88	0,93	0,99							
1100	0,27	0,33	0,35	0,41	0,46	0,52	0,57	0,63	0,68	0,7	0,76	0,82	0,87	0,92	0,97	1,04	1,11						
1150	0,28	0,35	0,37	0,43	0,48	0,55	0,6	0,66	0,71	0,73	0,8	0,86	0,91	0,96	1,01	1,1	1,17	1,25					
1200	0,29	0,36	0,38	0,45	0,5	0,57	0,62	0,69	0,74	0,76	0,83	0,9	0,95	1	1,05	1,16	1,23	1,32	1,4				
1250	0,3	0,38	0,4	0,47	0,52	0,6	0,65	0,72	0,77	0,79	0,87	0,94	0,99	1,04	1,09	1,22	1,29	1,39	1,47	1,55			
1300	0,31	0,39	0,41	0,49	0,54	0,62	0,67	0,75	0,8	0,82	0,9	0,98	1,03	1,08	1,13	1,28	1,35	1,46	1,54	1,63	1,71		
1350	0,32	0,41	0,43	0,51	0,56	0,65	0,7	0,78	0,83	0,85	0,94	1,02	1,07	1,12	1,17	1,34	1,41	1,53	1,61	1,71	1,79	1,88	
1400	0,33	0,42	0,44	0,53	0,58	0,67	0,72	0,81	0,86	0,88	0,97	1,06	1,11	1,16	1,21	1,4	1,47	1,6	1,68	1,79	1,87	1,97	2,06

Примечание. Выберите клапан требуемого сечения ВхН, используя заполненные ячейки таблицы.
Поскольку клапан может устанавливаться в любом пространственном положении, в случае смены ориентации высоты и ширины (В и Н) возможен выбор клапана с сечением за пределами заполненных ячеек.

Например, клапан сечением 700х500 мм можно заказывать как 500х700 мм.

КЛАПАН RSKM С ЭЛЕКТРОПРИВОДОМ (230 ИЛИ 24 В), УСТАНОВЛЕННЫМ ВНУТРИ КЛАПАНА С ОДНИМ ИЛИ ДВУМЯ ФЛАНЦАМИ

- Исполнение с одним фланцем предназначено для стенного и потолочного монтажа независимо от пространственной ориентации.
- Исполнение с двумя фланцами предназначено для канальной установки независимо от пространственной ориентации. У клапана, оборудованного двухпозиционным электроприводом, створки приводятся в положение "открыто" или "закрыто" посредством внешнего управляющего сигнала. У клапана, оборудованного электроприводом с возвратной пружиной, после пробного или аварийного пуска створки могут быть возвращены в исходное положение автоматически посредством подачи напряжения питания.

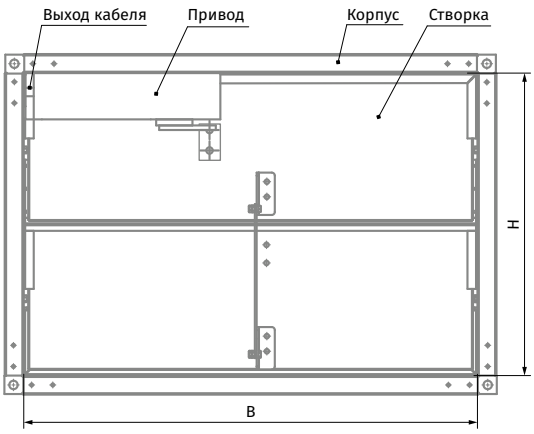

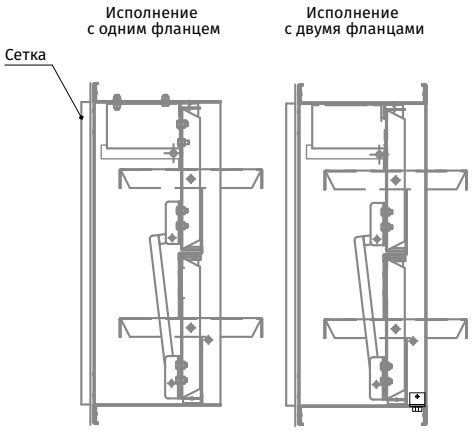

ПЛОЩАДЬ ПРОХОДНОГО СЕЧЕНИЯ КЛАПАНА ДЫМОУДАЛЕНИЯ RSKM С ЭЛЕКТРОПРИВОДОМ, УСТАНОВЛЕННЫМ ВНУТРИ КЛАПАНА, м²

B/H, мм	300	350	400	450	500	550	600	650	700	750	800	850	900	950	1000	1050	1100	1150	1200	1250	1300	1350	1400
300	0,06																						
350	0,08	0,1																					
400	0,09	0,11	0,12																				
450	0,1	0,13	0,14	0,16																			
500	0,12	0,14	0,15	0,18	0,2																		
550	0,13	0,16	0,17	0,2	0,23	0,25																	
600	0,15	0,18	0,19	0,22	0,25	0,28	0,31																
650	0,16	0,19	0,2	0,24	0,27	0,3	0,33	0,37															
700	0,17	0,21	0,22	0,26	0,29	0,33	0,36	0,4	0,43														
750	0,19	0,22	0,24	0,28	0,31	0,35	0,39	0,43	0,46	0,48													
800	0,2	0,24	0,26	0,3	0,34	0,38	0,42	0,46	0,5	0,51	0,55												
850	0,21	0,26	0,27	0,31	0,36	0,4	0,44	0,48	0,53	0,54	0,59	0,63											
900	0,23	0,27	0,29	0,33	0,38	0,42	0,47	0,51	0,56	0,58	0,62	0,67	0,71										
950	0,24	0,29	0,31	0,35	0,4	0,45	0,5	0,54	0,59	0,61	0,66	0,71	0,75	0,8									
1000	0,25	0,3	0,32	0,37	0,42	0,47	0,52	0,57	0,62	0,64	0,69	0,74	0,79	0,84	0,89								
1050	0,26	0,32	0,34	0,39	0,44	0,5	0,55	0,6	0,65	0,67	0,73	0,78	0,83	0,88	0,93	0,99							
1100	0,27	0,33	0,35	0,41	0,46	0,52	0,57	0,63	0,68	0,7	0,76	0,82	0,87	0,92	0,97	1,04	1,11						
1150	0,28	0,35	0,37	0,43	0,48	0,55	0,6	0,66	0,71	0,73	0,8	0,86	0,91	0,96	1,01	1,1	1,17	1,25					
1200	0,29	0,36	0,38	0,45	0,5	0,57	0,62	0,69	0,74	0,76	0,83	0,9	0,95	1	1,05	1,16	1,23	1,32	1,4				
1250	0,3	0,38	0,4	0,47	0,52	0,6	0,65	0,72	0,77	0,79	0,87	0,94	0,99	1,04	1,09	1,22	1,29	1,39	1,47	1,55			
1300	0,31	0,39	0,41	0,49	0,54	0,62	0,67	0,75	0,8	0,82	0,9	0,98	1,03	1,08	1,13	1,28	1,35	1,46	1,54	1,63	1,71		
1350	0,32	0,41	0,43	0,51	0,56	0,65	0,7	0,78	0,83	0,85	0,94	1,02	1,07	1,12	1,17	1,34	1,41	1,53	1,61	1,71	1,79	1,88	
1400	0,33	0,42	0,44	0,53	0,58	0,67	0,72	0,81	0,86	0,88	0,97	1,06	1,11	1,16	1,21	1,4	1,47	1,6	1,68	1,79	1,87	1,97	2,06

Примечание. Выберите клапан требуемого сечения BxH, используя заполненные ячейки таблицы.
Поскольку клапан может устанавливаться в любом пространственном положении, в случае смены ориентации высоты и ширины (B и H) возможен выбор клапана с сечением за пределами заполненных ячеек.

Например, клапан сечением 700x500 мм можно заказывать как 500x700 мм.

КЛАПАН RSKM С ЭЛЕКТРОПРИВОДОМ (230 ИЛИ 24 В), УСТАНОВЛЕННЫМ СНАРУЖИ КЛАПАНА С ОДНИМ ИЛИ ДВУМЯ ФЛАНЦАМИ

- Исполнение с одним фланцем предназначено для стенного и потолочного монтажа независимо от пространственной ориентации.
- Исполнение с двумя фланцами предназначено для канальной установки независимо от пространственной ориентации. У клапана, оборудованного двухпозиционным электроприводом, створки приводятся в положение "открыто" или "закрыто" посредством внешнего управляющего сигнала. У клапана, оборудованного электроприводом с возвратной пружиной, после пробного или аварийного пуска створки могут быть возвращены в исходное положение автоматически посредством подачи напряжения питания.

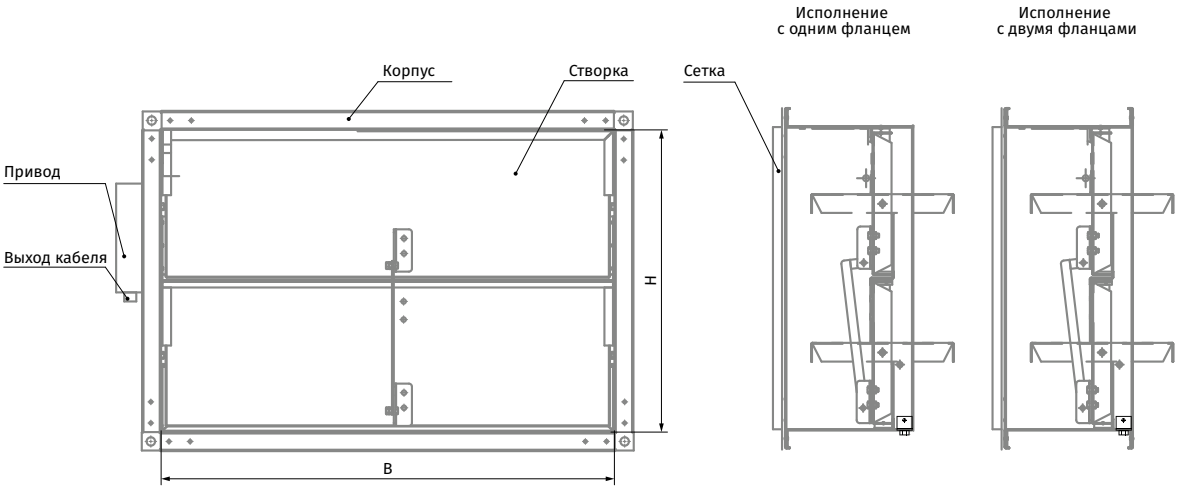

ПЛОЩАДЬ ПРОХОДНОГО СЕЧЕНИЯ КЛАПАНА ДЫМОУДАЛЕНИЯ RSKM С ЭЛЕКТРОПРИВОДОМ, УСТАНОВЛЕННЫМ СНАРУЖИ КЛАПАНА, м²

B/H, мм	300	350	400	450	500	550	600	650	700	750	800	850	900	950	1000	1050	1100	1150	1200	1250	1300	1350	1400
300	0,07																						
350	0,09	0,11																					
400	0,1	0,12	0,13																				
450	0,11	0,14	0,15	0,17																			
500	0,13	0,15	0,16	0,19	0,21																		
550	0,14	0,17	0,18	0,21	0,24	0,26																	
600	0,16	0,18	0,2	0,23	0,26	0,29	0,32																
650	0,17	0,2	0,21	0,25	0,28	0,31	0,34	0,38															
700	0,18	0,22	0,23	0,27	0,3	0,34	0,37	0,41	0,44														
750	0,2	0,23	0,25	0,29	0,32	0,36	0,4	0,44	0,47	0,49													
800	0,21	0,25	0,27	0,31	0,35	0,39	0,43	0,47	0,51	0,52	0,56												
850	0,22	0,27	0,28	0,32	0,37	0,41	0,45	0,49	0,54	0,55	0,6	0,64											
900	0,24	0,28	0,3	0,34	0,39	0,43	0,48	0,52	0,57	0,59	0,63	0,68	0,72										
950	0,25	0,3	0,32	0,36	0,41	0,46	0,51	0,55	0,6	0,62	0,67	0,72	0,76	0,81									
1000	0,26	0,31	0,33	0,38	0,43	0,48	0,53	0,58	0,63	0,65	0,7	0,75	0,8	0,85	0,9								
1050	0,27	0,33	0,35	0,4	0,45	0,51	0,56	0,61	0,66	0,68	0,74	0,79	0,84	0,89	0,94	1							
1100	0,28	0,34	0,36	0,42	0,47	0,53	0,58	0,64	0,69	0,71	0,77	0,83	0,88	0,93	0,98	1,05	1,12						
1150	0,29	0,36	0,38	0,44	0,49	0,56	0,61	0,67	0,72	0,74	0,81	0,87	0,92	0,97	1,02	1,11	1,18	1,26					
1200	0,3	0,37	0,39	0,46	0,51	0,58	0,63	0,7	0,75	0,77	0,84	0,91	0,96	1,01	1,06	1,17	1,24	1,33	1,41				
1250	0,31	0,39	0,41	0,48	0,53	0,61	0,66	0,73	0,78	0,8	0,88	0,95	1	1,05	1,1	1,23	1,3	1,4	1,48	1,56			
1300	0,32	0,4	0,42	0,5	0,55	0,63	0,68	0,76	0,81	0,83	0,91	0,99	1,04	1,09	1,14	1,29	1,36	1,47	1,55	1,64	1,72		
1350	0,33	0,42	0,44	0,52	0,57	0,66	0,71	0,79	0,84	0,86	0,95	1,03	1,08	1,13	1,18	1,35	1,42	1,54	1,62	1,72	1,8	1,89	
1400	0,34	0,43	0,45	0,54	0,59	0,68	0,73	0,82	0,87	0,89	0,98	1,07	1,12	1,17	1,22	1,41	1,48	1,61	1,69	1,8	1,88	1,98	2,07

Примечание. Выберите клапан требуемого сечения BxH, используя заполненные ячейки таблицы.
Поскольку клапан может устанавливаться в любом пространственном положении, в случае смены ориентации высоты и ширины (B и H) возможен выбор клапана с сечением за пределами заполненных ячеек.

Например, клапан сечением 700x500 мм можно заказывать как 500x700 мм.

Возможные варианты исполнения клапанов RSKE

КЛАПАН RSKE С ЭЛЕКТРОМАГНИТОМ (220/24 В), УСТАНОВЛЕННЫМ ВНУТРИ КЛАПАНА С ОДНИМ ФЛАНЦЕМ ИЛИ ДВУМЯ ФЛАНЦАМИ

- Исполнение с одним фланцем предназначено для стенного или потолочного монтажа. Установку клапана выполнять только согласно рекомендациям по монтажу клапана RSKE с расположением привода внутри клапана. После пробного или аварийного пуска клапана створки могут быть возвращены в исходное положение только вручную.
- Исполнение с двумя фланцами предназначено для канальной установки. После пробного или аварийного пуска клапана створки могут быть возвращены в исходное положение только вручную.

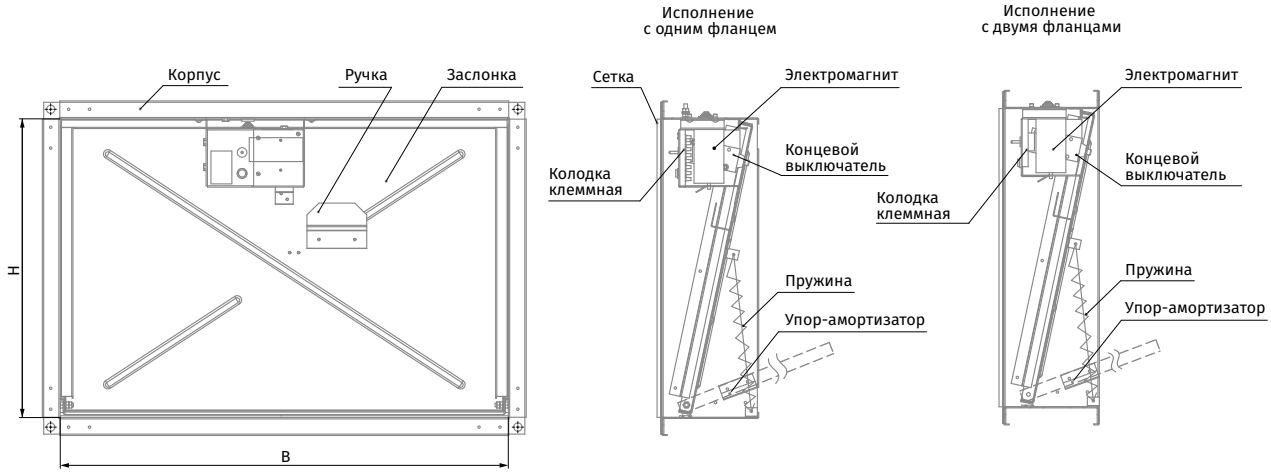

ПЛОЩАДЬ ПРОХОДНОГО СЕЧЕНИЯ КЛАПАНА ДЫМОУДАЛЕНИЯ RSKE С ЭЛЕКТРОМАГНИТОМ, м²

B/H, мм	300	350	400	450	500	550	600	650	700	750	800	850	900	950	1000	1050	1100	1150	1200	1250	1300	1350	1400
300	0,06																						
350	0,08	0,1																					
400	0,09	0,11	0,12																				
450	0,1	0,13	0,14	0,16																			
500	0,12	0,14	0,15	0,18	0,2																		
550	0,13	0,16	0,17	0,2	0,23	0,25																	
600	0,15	0,18	0,19	0,22	0,25	0,28	0,31																
650	0,16	0,19	0,2	0,24	0,27	0,3	0,33	0,37															
700	0,17	0,21	0,22	0,26	0,29	0,33	0,36	0,4	0,43														
750	0,19	0,22	0,24	0,28	0,31	0,35	0,39	0,43	0,46	0,48													
800	0,2	0,24	0,26	0,3	0,34	0,38	0,42	0,46	0,5	0,51	0,55												
850	0,21	0,26	0,27	0,31	0,36	0,4	0,44	0,48	0,53	0,54	0,59	0,63											
900	0,23	0,27	0,29	0,33	0,38	0,42	0,47	0,51	0,56	0,58	0,62	0,67	0,71										
950	0,24	0,29	0,31	0,35	0,4	0,45	0,5	0,54	0,59	0,61	0,66	0,71	0,75	0,8									
1000	0,25	0,3	0,32	0,37	0,42	0,47	0,52	0,57	0,62	0,64	0,69	0,74	0,79	0,84	0,89								
1050	0,26	0,32	0,34	0,39	0,44	0,5	0,55	0,6	0,65	0,67	0,73	0,78	0,83	0,88	0,93	0,99							
1100	0,27	0,33	0,35	0,41	0,46	0,52	0,57	0,63	0,68	0,7	0,76	0,82	0,87	0,92	0,97	1,04	1,11						
1150	0,28	0,35	0,37	0,43	0,48	0,55	0,6	0,66	0,71	0,73	0,8	0,86	0,91	0,96	1,01	1,1	1,17	1,25					
1200	0,29	0,36	0,38	0,45	0,5	0,57	0,62	0,69	0,74	0,76	0,83	0,9	0,95	1	1,05	1,16	1,23	1,32	1,4				
1250	0,3	0,38	0,4	0,47	0,52	0,6	0,65	0,72	0,77	0,79	0,87	0,94	0,99	1,04	1,09	1,22	1,29	1,39	1,47	1,55			
1300	0,31	0,39	0,41	0,49	0,54	0,62	0,67	0,75	0,8	0,82	0,9	0,98	1,03	1,08	1,13	1,28	1,35	1,46	1,54	1,63	1,71		
1350	0,32	0,41	0,43	0,51	0,56	0,65	0,7	0,78	0,83	0,85	0,94	1,02	1,07	1,12	1,17	1,34	1,41	1,53	1,61	1,71	1,79	1,88	
1400	0,33	0,42	0,44	0,53	0,58	0,67	0,72	0,81	0,86	0,88	0,97	1,06	1,11	1,16	1,21	1,4	1,47	1,6	1,68	1,79	1,87	1,97	2,06

Примечание. Выберите клапан требуемого сечения BxH, используя заполненные ячейки таблицы.

КЛАПАН RSKE С ЭЛЕКТРОПРИВОДОМ (230 ИЛИ 24 В), УСТАНОВЛЕННЫМ ВНУТРИ КЛАПАНА С ОДНИМ ИЛИ ДВУМЯ ФЛАНЦАМИ

- Исполнение с одним фланцем предназначено для стенного и потолочного монтажа независимо от пространственной ориентации.
- Исполнение с двумя фланцами предназначено для канальной установки независимо от пространственной ориентации. У клапана, оборудованного двухпозиционным электроприводом, створки приводятся в положение "открыто" или "закрыто" посредством внешнего управляющего сигнала. У клапана, оборудованного электроприводом с возвратной пружиной, после пробного или аварийного пуска створки могут быть возвращены в исходное положение автоматически посредством подачи напряжения питания.

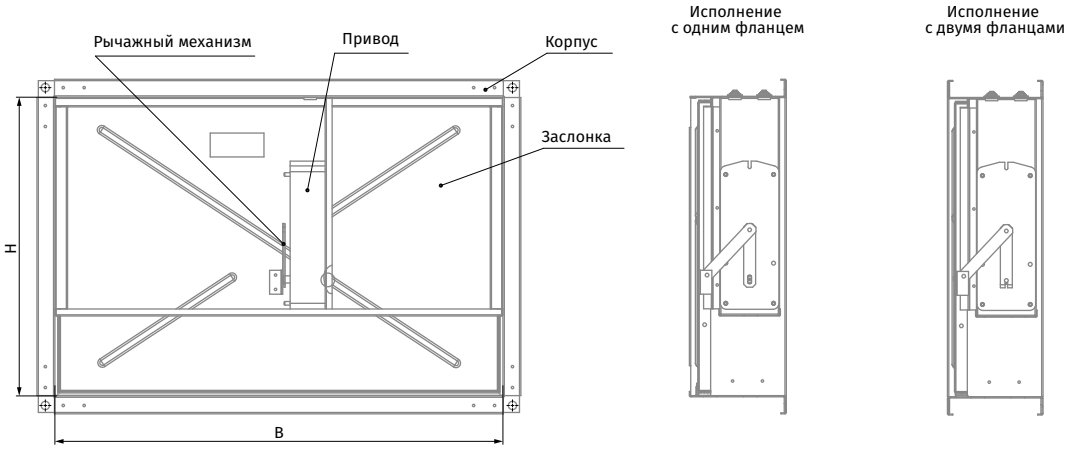

ПЛОЩАДЬ ПРОХОДНОГО СЕЧЕНИЯ КЛАПАНА ДЫМОУДАЛЕНИЯ RSKE С ЭЛЕКТРОПРИВОДОМ, УСТАНОВЛЕННЫМ ВНУТРИ КЛАПАНА, м²

B/H, мм	300	350	400	450	500	550	600	650	700	750	800	850	900	950	1000	1050	1100	1150	1200	1250	1300	1350	1400
300	0,06																						
350	0,08	0,1																					
400	0,09	0,11	0,12																				
450	0,1	0,13	0,14	0,16																			
500	0,12	0,14	0,15	0,18	0,2																		
550	0,13	0,16	0,17	0,2	0,23	0,25																	
600	0,15	0,18	0,19	0,22	0,25	0,28	0,31																
650	0,16	0,19	0,2	0,24	0,27	0,3	0,33	0,37															
700	0,17	0,21	0,22	0,26	0,29	0,33	0,36	0,4	0,43														
750	0,19	0,22	0,24	0,28	0,31	0,35	0,39	0,43	0,46	0,48													
800	0,2	0,24	0,26	0,3	0,34	0,38	0,42	0,46	0,5	0,51	0,55												
850	0,21	0,26	0,27	0,31	0,36	0,4	0,44	0,48	0,53	0,54	0,59	0,63											
900	0,23	0,27	0,29	0,33	0,38	0,42	0,47	0,51	0,56	0,58	0,62	0,67	0,71										
950	0,24	0,29	0,31	0,35	0,4	0,45	0,5	0,54	0,59	0,61	0,66	0,71	0,75	0,8									
1000	0,25	0,3	0,32	0,37	0,42	0,47	0,52	0,57	0,62	0,64	0,69	0,74	0,79	0,84	0,89								
1050	0,26	0,32	0,34	0,39	0,44	0,5	0,55	0,6	0,65	0,67	0,73	0,78	0,83	0,88	0,93	0,99							
1100	0,27	0,33	0,35	0,41	0,46	0,52	0,57	0,63	0,68	0,7	0,76	0,82	0,87	0,92	0,97	1,04	1,11						
1150	0,28	0,35	0,37	0,43	0,48	0,55	0,6	0,66	0,71	0,73	0,8	0,86	0,91	0,96	1,01	1,1	1,17	1,25					
1200	0,29	0,36	0,38	0,45	0,5	0,57	0,62	0,69	0,74	0,76	0,83	0,9	0,95	1	1,05	1,16	1,23	1,32	1,4				
1250	0,3	0,38	0,4	0,47	0,52	0,6	0,65	0,72	0,77	0,79	0,87	0,94	0,99	1,04	1,09	1,22	1,29	1,39	1,47	1,55			
1300	0,31	0,39	0,41	0,49	0,54	0,62	0,67	0,75	0,8	0,82	0,9	0,98	1,03	1,08	1,13	1,28	1,35	1,46	1,54	1,63	1,71		
1350	0,32	0,41	0,43	0,51	0,56	0,65	0,7	0,78	0,83	0,85	0,94	1,02	1,07	1,12	1,17	1,34	1,41	1,53	1,61	1,71	1,79	1,88	
1400	0,33	0,42	0,44	0,53	0,58	0,67	0,72	0,81	0,86	0,88	0,97	1,06	1,11	1,16	1,21	1,4	1,47	1,6	1,68	1,79	1,87	1,97	2,06

Примечание. Выберите клапан требуемого сечения BxH, используя заполненные ячейки таблицы.
Поскольку клапан может устанавливаться в любом пространственном положении, в случае смены ориентации высоты и ширины (B и H) возможен выбор клапана с сечением за пределами заполненных ячеек.

Например, клапан сечением 700x500 мм можно заказывать как 500x700 мм.

КЛАПАН RSKE С ЭЛЕКТРОПРИВОДОМ (230 ИЛИ 24 В), УСТАНОВЛЕННЫМ СНАРУЖИ КЛАПАНА С ОДНИМ ИЛИ ДВУМЯ ФЛАНЦАМИ

- Исполнение с одним фланцем предназначено для стенного и потолочного монтажа независимо от пространственной ориентации.
- Исполнение с двумя фланцами предназначено для канальной установки независимо от пространственной ориентации. У клапана, оборудованного двухпозиционным электроприводом, створки приводятся в положение "открыто" или "закрыто" посредством внешнего управляющего сигнала. У клапана, оборудованного электроприводом с возвратной пружиной, после пробного или аварийного пуска створки могут быть возвращены в исходное положение автоматически посредством подачи напряжения питания.

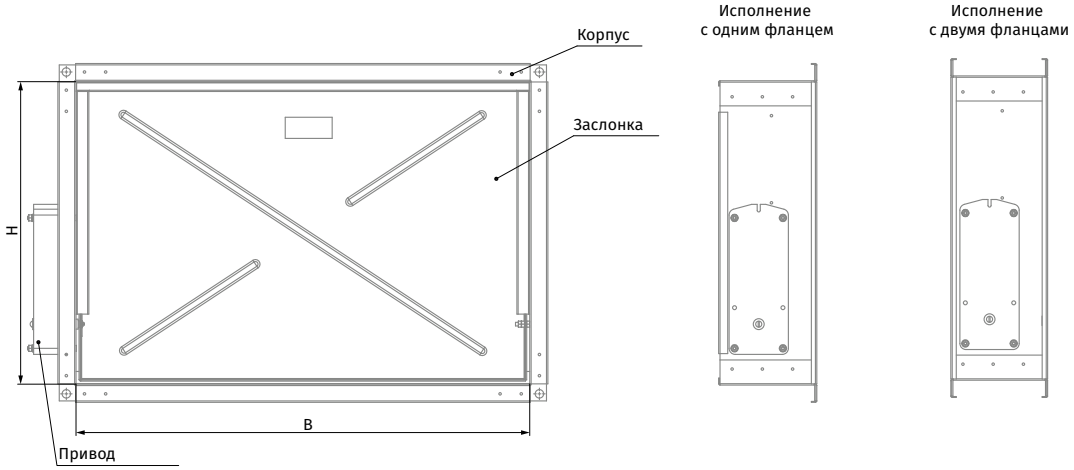

ПЛОЩАДЬ ПРОХОДНОГО СЕЧЕНИЯ КЛАПАНА ДЫМОУДАЛЕНИЯ RSKE С ЭЛЕКТРОПРИВОДОМ, УСТАНОВЛЕННЫМ СНАРУЖИ КЛАПАНА, м²

B/H, мм	300	350	400	450	500	550	600	650	700	750	800	850	900	950	1000	1050	1100	1150	1200	1250	1300	1350	1400
300	0,07																						
350	0,09	0,11																					
400	0,1	0,12	0,13																				
450	0,11	0,14	0,15	0,17																			
500	0,13	0,15	0,16	0,19	0,21																		
550	0,14	0,17	0,18	0,21	0,24	0,26																	
600	0,16	0,18	0,2	0,23	0,26	0,29	0,32																
650	0,17	0,2	0,21	0,25	0,28	0,31	0,34	0,38															
700	0,18	0,22	0,23	0,27	0,3	0,34	0,37	0,41	0,44														
750	0,2	0,23	0,25	0,29	0,32	0,36	0,4	0,44	0,47	0,49													
800	0,21	0,25	0,27	0,31	0,35	0,39	0,43	0,47	0,51	0,52	0,56												
850	0,22	0,27	0,28	0,32	0,37	0,41	0,45	0,49	0,54	0,55	0,6	0,64											
900	0,24	0,28	0,3	0,34	0,39	0,43	0,48	0,52	0,57	0,59	0,63	0,68	0,72										
950	0,25	0,3	0,32	0,36	0,41	0,46	0,51	0,55	0,6	0,62	0,67	0,72	0,76	0,81									
1000	0,26	0,31	0,33	0,38	0,43	0,48	0,53	0,58	0,63	0,65	0,7	0,75	0,8	0,85	0,9								
1050	0,27	0,33	0,35	0,4	0,45	0,51	0,56	0,61	0,66	0,68	0,74	0,79	0,84	0,89	0,94	1							
1100	0,28	0,34	0,36	0,42	0,47	0,53	0,58	0,64	0,69	0,71	0,77	0,83	0,88	0,93	0,98	1,05	1,12						
1150	0,29	0,36	0,38	0,44	0,49	0,56	0,61	0,67	0,72	0,74	0,81	0,87	0,92	0,97	1,02	1,11	1,18	1,26					
1200	0,3	0,37	0,39	0,46	0,51	0,58	0,63	0,7	0,75	0,77	0,84	0,91	0,96	1,01	1,06	1,17	1,24	1,33	1,41				
1250	0,31	0,39	0,41	0,48	0,53	0,61	0,66	0,73	0,78	0,8	0,88	0,95	1	1,05	1,1	1,23	1,3	1,4	1,48	1,56			
1300	0,32	0,4	0,42	0,5	0,55	0,63	0,68	0,76	0,81	0,83	0,91	0,99	1,04	1,09	1,14	1,29	1,36	1,47	1,55	1,64	1,72		
1350	0,33	0,42	0,44	0,52	0,57	0,66	0,71	0,79	0,84	0,86	0,95	1,03	1,08	1,13	1,18	1,35	1,42	1,54	1,62	1,72	1,8	1,89	
1400	0,34	0,43	0,45	0,54	0,59	0,68	0,73	0,82	0,87	0,89	0,98	1,07	1,12	1,17	1,22	1,41	1,48	1,61	1,69	1,8	1,88	1,98	2,07

Примечание. Выберите клапан требуемого сечения BxH, используя заполненные ячейки таблицы.
Поскольку клапан может устанавливаться в любом пространственном положении, в случае смены ориентации высоты и ширины (B и H) возможен выбор клапана с сечением за пределами заполненных ячеек.

Например, клапан сечением 700x500 мм можно заказывать как 500x700 мм.

Технические характеристики

ЭЛЕКТРОМАГНИТ

Параметры	Значение параметра
Номинальное напряжение, В	220/24
Потребляемый ток при температуре окружающей среды 25±10 °С, А	0,6/5,5
Ход якоря, мм	10±1
Время срабатывания якоря, секунд	2
Тяговое усилие, Н	45
Потребляемая max активная мощность при 220 В, Вт	600
Потребляемая max полная мощность при 220 В, Вт	1200
Потребляемая max полная мощность при 24 В, Вт	60

ЭЛЕКТРОПРИВОД BELIMO С ВОЗВРАТНОЙ ПРУЖИНОЙ (PVP)

Параметры	Базовые модели		Модели с повышенным усилием		Модели с наибольшим усилием	
Номинальное рабочее напряжение, В	AC/DC 24	AC 230	AC/DC 24	AC 230	AC/DC 24	AC 230
Допустимое отклонение рабочего напряжения, В	AC 19,2...28,8 DC 21,6...28,8	AC 198...264	AC 19,2...28,8 DC 21,6...28,8	AC 198...264	AC 19,2...28,8 DC 21,6...28,8	AC 198...264
Частота напряжения питания AC, Гц	50/60					
Потребляемая мощность при удержании, Вт	0,7	0,9	1,4	2	2	3
Потребляемая мощность при движении, Вт	2,5	3	4	4,5	7	8,5
Расчетная мощность, не более, ВА	4	6,5	6	9	10	11
Крутящий момент двигателя, Нм	4		9		18	
Крутящий момент пружины, Нм	3		7		12	
Класс защиты	III	II	III	II	III	II
Степень защиты	IP54					
Вспомогательные переключатели	2 шт., однополюсные, перекидные, 1 мА...3(0,5) А, AC 250 В		2 шт., однополюсные, перекидные, 1 мА...3(0,5) А, AC 250 В		2 шт., однополюсные, перекидные, 1 мА...6(3) А, AC 250 В	
Присоединительный кабель электродвигателя	1 м, 2 x 0,75 мм² (безгалогенный кабель)					
Присоединительный кабель переключателей	1 м, 6 x 0,75 мм² (безгалогенный кабель)					
Время поворота пружины	20 секунд при -10...+55 °С < 60 секунд при -30...-10 °С		20 секунд при -10...+55 °С < 60 секунд при -30...-10 °С		16 секунд при +20 °С	
Время поворота двигателя	< 60 с / 90°		< 60 с / 90°		< 120 с / 90°	
Срок службы	мин. 60 000 циклов					
Техническое обслуживание	Не требуется					

ДВУХПОЗИЦИОННЫЕ ЭЛЕКТРОПРИВОДЫ BELIMO (PV)

Параметры	Базовые модели / Модели с повышенным усилием		Модели с наибольшим усилием	
Номинальное рабочее напряжение, В	AC/DC 24	AC 230	AC/DC 24	AC 230
Допустимое отклонение рабочего напряжения, В	AC 19,2...28,8 DC 21,6...28,8	AC 198...264	AC 19,2...28,8 DC 21,6...28,8	AC 198...264
Частота напряжения питания AC, Гц	50/60			
Потребляемая мощность при удержании, Вт	<0,5	<1	0,5	0,5
Потребляемая мощность при движении, Вт	7,5	5	12	8
Расчетная мощность не более, ВА	9	12	18	15
Крутящий момент двигателя, Нм	15		40	
Крутящий момент пружины, Нм	20		50	
Класс защиты	III	II	III	II
Степень защиты	IP54			
Вспомогательные переключатели	2 шт., однополюсные, перекидные, 1 мА...3(0,5) А, AC 250			
Присоединительный кабель электродвигателя	1 м, 3 x 0,75 мм² (безгалогенный кабель)			
Присоединительный кабель переключателей	1 м, 6 x 0,75 мм² (безгалогенный кабель)			
Время поворота	< 30 с/90°		< 60 с/90°	
Срок службы	Мин. 10 000 полных циклов			
Техническое обслуживание	Не требуется			

ЭЛЕКТРОПРИВОД NENUTEC С ВОЗВРАТНОЙ ПРУЖИНОЙ (PNP)

Параметры	Базовые модели		Модели с повышенным усилием		Модели с наибольшим усилием	
Номинальное рабочее напряжение, В	AC/DC 24	AC 230	AC/DC 24	AC 230	AC/DC 24	AC 230
Допустимое отклонение рабочего напряжения, В	AC/DC 21,8...26,4	AC 209...253	AC/DC 21,8...26,4	AC 209...253	AC/DC 21,8...26,4	AC 209...253
Частота напряжения питания AC, Гц	50/60					
Потребляемая мощность при удержании, Вт	3,5		3,5		8	
Потребляемая мощность при движении, Вт	5		5		12	
Расчетная мощность, не более, ВА	7		7		14	
Крутящий момент двигателя, Нм	5		8		20	
Крутящий момент пружины, Нм	5		8		20	
Класс защиты	III	II	III	II	III	II
Степень защиты	IP54					
Вспомогательные переключатели	2 шт., однополюсные, перекидные, 3 (1,5) А, AC 250					
Присоединительный кабель электродвигателя	1 м, 2 х 0,75 мм² (безгалогенный кабель)					
Присоединительный кабель переключателей	1 м, 6 х 0,75 мм² (безгалогенный кабель)					
Время поворота	< 70 с (возвратная пружина < 25 с)		< 120 с (возвратная пружина < 25 с)		< 70 с (возвратная пружина < 35 с)	
Техническое обслуживание	60 000 циклов					

ДВУХПОЗИЦИОННЫЕ ЭЛЕКТРОПРИВОДЫ NENUTEC (PN)

Параметры	Базовые модели / Модели с повышенным усилием / Модели с наибольшим усилием	
Номинальное рабочее напряжение, В	AC/DC 24	AC 230
Допустимое отклонение рабочего напряжения, В	AC/DC 21,8...26,4	AC 209...253
Частота напряжения питания AC, Гц	50/60	
Потребляемая мощность при удержании, Вт	3,5	3,5
Потребляемая мощность при движении, Вт	5	5
Расчетная мощность не более, ВА	7	7
Крутящий момент двигателя, Нм	15	15
Крутящий момент пружины, Нм	15	15
Класс защиты	III	II
Степень защиты	IP54	
Вспомогательные переключатели	2 шт., однополюсные, перекидные, 3 (1,5) А, AC 250 В	
Присоединительный кабель электродвигателя	1 м, 3 × 0,75 мм² (безгалогенный кабель)	
Присоединительный кабель переключателей	1 м, 6 × 0,75 мм² (безгалогенный кабель)	
Время поворота	< 30 с	
Срок службы	60 000 циклов	

ЭЛЕКТРОПРИВОДЫ SIEMENS С ВОЗВРАТНОЙ ПРУЖИНОЙ (PSP)

Параметры	Базовые модели		Модели с повышенным усилием	
Номинальное рабочее напряжение, В	AC 24/ DC 24...48	AC 230	AC 24/ DC 24...48	AC 230
Допустимое отклонение рабочего напряжения, %	AC/DC ±20	AC ±15	AC/DC ±20	AC ±15
Частота напряжения питания AC, Гц	50/60			
Потребляемая мощность при удержании, Вт	2	3,5	3	4
Потребляемая мощность при движении, Вт	3,5	4,5	5	6
Расчетная мощность не более, ВА	5	7	7	8
Крутящий момент двигателя, Нм	9		18	
Крутящий момент пружины, Нм	7		18	
Класс защиты	III	II	III	II
Степень защиты	IP54			
Вспомогательные переключатели	2 шт., однополюсные, перекидные, 6(2) А, AC 24...250 В			
Присоединительный кабель электродвигателя	0,9 м, 2 х 0,75 мм² (безгалогенный кабель)			
Присоединительный кабель переключателей	0,9 м, 6 х 0,75 мм² (безгалогенный кабель)			
Время поворота пружины	15 секунд < 60 секунд при -30...-10 °С			
Время поворота двигателя	90 с/90°			
Срок службы	10 000 полных циклов			
Техническое обслуживание	Не требуется			

Электрические схемы подключения клапана RSKE/RSKM

КЛАПАН RSKE/RSKM ПРИ КОМПЛЕКТАЦИИ ЭЛЕКТРОМАГНИТОМ

SQ1: выключатель концевой
YA1: электромагнит
SB1: кнопка открытия створок клапана
PK: контакт блока автоматического пожаротушения
SA1: тумблер отключения цепи питания электромагнитной защелки
X1: клеммная колодка

1: фаза напряжения питания
2: контакт блока автоматического пожаротушения
3: ноль напряжения питания
4, 5: контроль цепи управления
6, 7: контроль положения створок
8: шина заземления

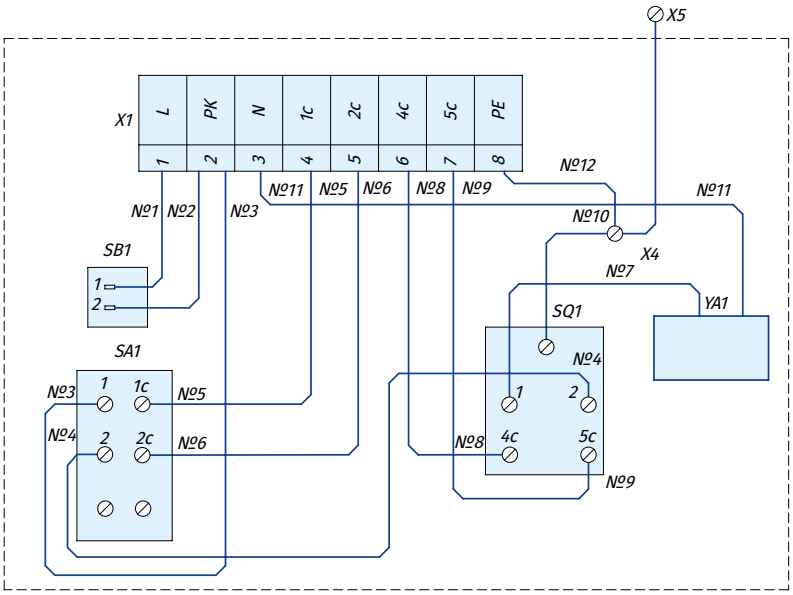

КЛАПАН RSKE/RSKM ПРИ КОМПЛЕКТАЦИИ ЭЛЕКТРОПРИВОДОМ

Электропривод с возвратной пружиной

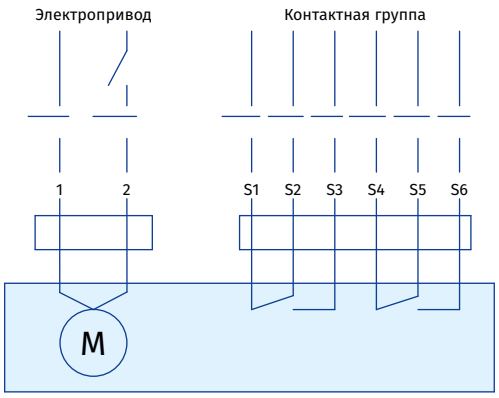

1: контакт "ноль" напряжения питания;
2: контакт "фазы" напряжения питания: закрытие створок клапана;
S1...S6: контакты фиксированных микропереключателей для сигнализации конечных положений.

Электропривод двухпозиционный

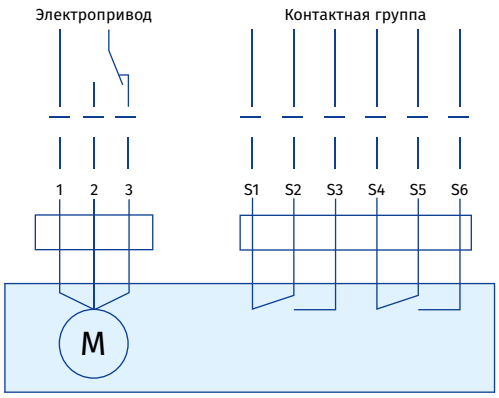

1: контакт "ноль" напряжения питания;
2, 3: контакты "фаз" напряжения питания: закрытие или открытие створок клапана;
S1...S6: контакты фиксированных микропереключателей для сигнализации конечных положений.

Габаритные и присоединительные размеры многостворчатых клапанов RSKM

Типоразмер клапана, см	Площадь проходного сечения, не меньше, м²	Размеры, мм							Масса, кг	Количество створок, шт.
		H	H1	H2	B	B1	B2	L		
30x30	0,06	300	320	340	300	320	340	310	6,5	1
35x35	0,10	350	370	390	350	370	390	345	7,8	
40x40	0,12	400	420	440	400	420	440	260	9,5	2
45x45	0,16	450	470	490	450	470	490	275	11,3	
50x50	0,20	500	520	540	500	520	540	285	12,1	
55x55	0,25	550	580	610	550	580	610	300	14,2	
60x60	0,31	600	630	660	600	630	660	260	17	3
65x65	0,37	650	680	710	650	680	710	270	19	
70x70	0,43	700	730	760	700	730	760	275	20,3	
75x75	0,48	750	780	810	750	780	810	285	22,1	
80x80	0,55	800	830	860	800	830	860	260	24,8	4
85x85	0,63	850	880	910	850	880	910	270	26,8	
90x90	0,71	900	930	960	900	930	960	275	28,8	
95x95	0,80	950	980	1010	950	980	1010	280	30,8	
100x100	0,90	1000	1030	1060	1000	1030	1060	285	32,8	
105x105	0,99	1050	1080	1110	1050	1080	1110	295	34,8	
110x110	1,11	1100	1130	1160	1100	1130	1160	305	36,8	
115x115	1,25	1150	1180	1210	1150	1180	1210	320	38,8	
120x120	1,40	1200	1230	1260	1200	1230	1260	335	40,8	
125x125	1,55	1250	1280	1310	1250	1280	1310	350	42,8	
130x130	1,71	1300	1330	1360	1300	1330	1360	260	46,0	5
135x135	1,88	1350	1380	1410	1350	1380	1410	270	49,0	
140x140	2,06	1400	1430	1460	1400	1430	1460	280	52,0	

Примечание. Масса изделия может незначительно отличатся в зависимости от количества фланцев и типа привода.

- Клапан **RSKM** с электромагнитом 220/24 В, установленным внутри клапана с одним или двумя фланцами.

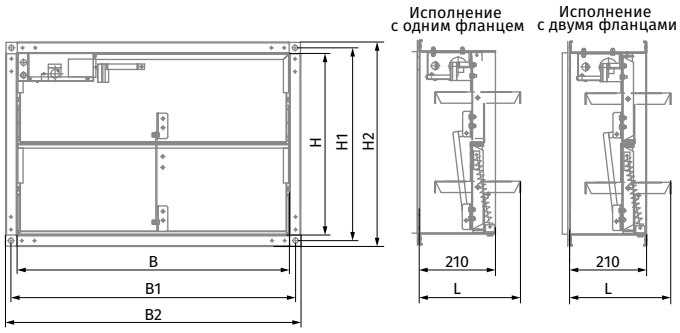

- Клапан **RSKM** с электроприводом (230 или 24 В), установленным снаружи клапана с одним или двумя фланцами.

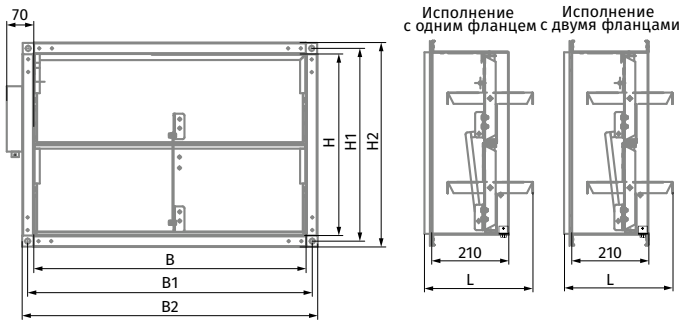

- Клапан **RSKM** с электроприводом (230 или 24 В), установленным внутри клапана с одним или двумя фланцами.

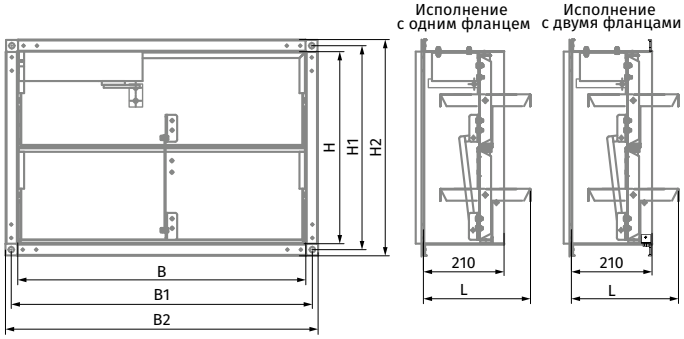

КЛАПАНЫ ПРОТИВОПОЖАРНЫЕ

Габаритные и присоединительные размеры одностворчатых клапанов RSKE

Типоразмер клапана, см	Площадь проходного сечения, не меньше, м²	Размеры, мм							Масса, кг	Количество створок, шт.
		H	H1	H2	B	B1	B2	L		
30x30	0,06	300	330	360	300	330	360	350	6,3	
35x35	0,10	350	380	410	350	380	410	390	7,3	
40x40	0,12	400	430	460	400	430	460	410	8,2	
45x45	0,16	450	480	510	450	480	510	460	9,5	
50x50	0,20	500	530	560	500	530	560	500	10,6	
55x55	0,25	550	580	610	550	580	610	550	11,9	
60x60	0,31	600	630	660	600	630	660	600	13,2	
65x65	0,37	650	680	710	650	680	710	640	14,5	1
70x70	0,43	700	730	760	700	730	760	690	16,0	
75x75	0,48	750	780	810	750	780	810	740	17,4	
80x80	0,55	800	830	860	800	830	860	790	19,0	
85x85	0,63	850	880	910	850	880	910	840	20,6	
90x90	0,71	900	930	960	900	930	960	890	21,4	
95x95	0,80	950	980	1010	950	980	1010	930	23,9	
100x100	0,90	1000	1030	1060	1000	1030	1060	980	25,6	
105x105	0,99	1050	1080	1110	1050	1080	1110	500	28,0	
110x110	1,11	1100	1130	1160	1100	1130	1160	530	30,5	
115x115	1,25	1150	1180	1210	1150	1180	1210	560	33,0	2
120x120	1,40	1200	1230	1260	1200	1230	1260	580	35,5	
125x125	1,55	1250	1280	1310	1250	1280	1310	600	38,0	
130x130	1,71	1300	1330	1360	1300	1330	1360	630	42,0	
135x135	1,88	1350	1380	1410	1350	1380	1410	650	45,0	4
140x140	2,06	1400	1430	1460	1400	1430	1460	680	48,0	

Примечание. Масса изделия может незначительно отличатся в зависимости от количества фланцев и типа привода.

- Клапан **RSKE** с электромагнитом 220/24 В, установленным внутри клапана с одним или двумя фланцами.

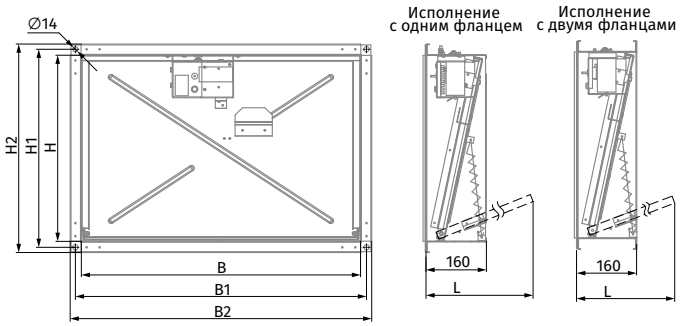

- Клапан **RSKE** с электроприводом (230 или 24 В), установленным внутри клапана с одним или двумя фланцами.

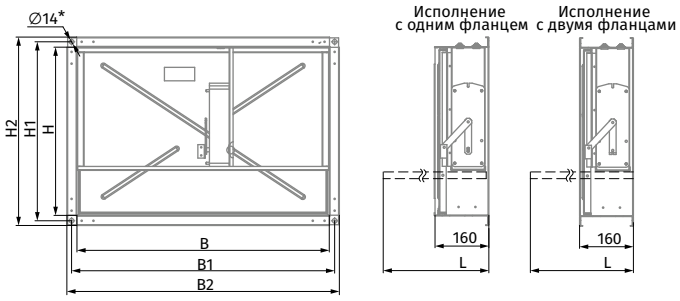

- Клапан **RSKE** с электроприводом (230 или 24 В), установленным снаружи клапана с одним или двумя фланцами.

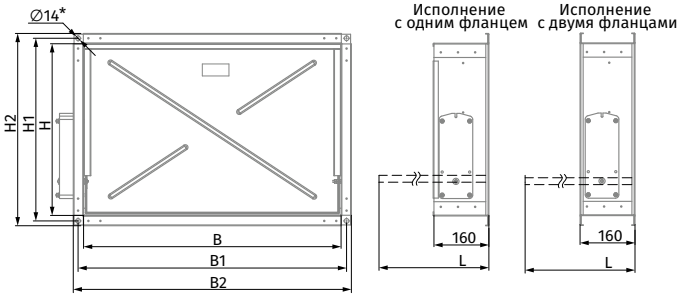

Применимость приводов Belimo в клапанах RSKE/RSKM

В/Н, мм	300	350	400	450	500	550	600	650	700	750	800	850	900	950	1000	1050	1100	1150	1200	1250	1300	1350	1400
300	0,090	0,105	0,120	0,135	0,150	0,165	0,180	0,195	0,210	0,225	0,240	0,255	0,270	0,285	0,300	0,315	0,330	0,345	0,360	0,375	0,390	0,405	0,420
350	0,105	0,123	0,140	0,158	0,175	0,193	0,210	0,228	0,245	0,263	0,280	0,298	0,315	0,333	0,350	0,368	0,385	0,403	0,420	0,438	0,455	0,473	0,490
400	0,120	0,140	0,160	0,180	0,200	0,220	0,240	0,260	0,280	0,300	0,320	0,340	0,360	0,380	0,400	0,420	0,440	0,460	0,480	0,500	0,520	0,540	0,560
450	0,135	0,158	0,180	0,203	0,225	0,248	0,270	0,293	0,315	0,338	0,360	0,383	0,405	0,428	0,450	0,473	0,495	0,518	0,540	0,563	0,585	0,608	0,630
500	0,150	0,175	0,200	0,225	0,250	0,275	0,300	0,325	0,350	0,375	0,400	0,425	0,450	0,475	0,500	0,525	0,550	0,575	0,600	0,625	0,650	0,675	0,700
550	0,165	0,193	0,220	0,248	0,275	0,303	0,330	0,358	0,385	0,413	0,440	0,468	0,495	0,523	0,550	0,578	0,605	0,633	0,660	0,688	0,715	0,743	0,770
600	0,180	0,210	0,240	0,270	0,300	0,330	0,360	0,390	0,420	0,450	0,480	0,510	0,540	0,570	0,600	0,630	0,660	0,690	0,720	0,750	0,780	0,810	0,840
650	0,195	0,228	0,260	0,293	0,325	0,358	0,390	0,423	0,455	0,488	0,520	0,553	0,585	0,618	0,650	0,683	0,715	0,748	0,780	0,813	0,845	0,878	0,910
700	0,210	0,245	0,280	0,315	0,350	0,385	0,420	0,455	0,490	0,525	0,560	0,595	0,630	0,665	0,700	0,735	0,770	0,805	0,840	0,875	0,910	0,945	0,980
750	0,225	0,263	0,300	0,338	0,375	0,413	0,450	0,488	0,525	0,563	0,600	0,638	0,675	0,713	0,750	0,788	0,825	0,863	0,900	0,938	0,975	1,013	1,050
800	0,240	0,280	0,320	0,360	0,400	0,440	0,480	0,520	0,560	0,600	0,640	0,680	0,720	0,760	0,800	0,840	0,880	0,920	0,960	1,000	1,040	1,080	1,120
850	0,255	0,298	0,340	0,383	0,425	0,468	0,510	0,553	0,595	0,638	0,680	0,723	0,765	0,808	0,850	0,893	0,935	0,978	1,020	1,063	1,105	1,148	1,190
900	0,270	0,315	0,360	0,405	0,450	0,495	0,540	0,585	0,630	0,675	0,720	0,765	0,810	0,855	0,900	0,945	0,990	1,035	1,080	1,125	1,170	1,215	1,260
950	0,285	0,333	0,380	0,428	0,475	0,523	0,570	0,618	0,665	0,713	0,760	0,808	0,855	0,903	0,950	0,998	1,045	1,093	1,140	1,188	1,235	1,283	1,330
1000	0,300	0,350	0,400	0,450	0,500	0,550	0,600	0,650	0,700	0,750	0,800	0,850	0,900	0,950	1,000	1,050	1,100	1,150	1,200	1,250	1,300	1,350	1,400
1050	0,315	0,368	0,420	0,473	0,525	0,578	0,630	0,683	0,735	0,788	0,840	0,893	0,945	0,998	1,050	1,103	1,155	1,208	1,260	1,313	1,365	1,418	1,470
1100	0,330	0,385	0,440	0,495	0,550	0,605	0,660	0,715	0,770	0,825	0,880	0,935	0,990	1,045	1,100	1,155	1,210	1,265	1,320	1,375	1,430	1,485	1,540
1150	0,345	0,403	0,460	0,518	0,575	0,633	0,690	0,748	0,805	0,863	0,920	0,978	1,035	1,093	1,150	1,208	1,265	1,323	1,380	1,438	1,495	1,553	1,610
1200	0,360	0,420	0,480	0,540	0,600	0,660	0,720	0,780	0,840	0,900	0,960	1,020	1,080	1,140	1,200	1,260	1,320	1,380	1,440	1,500	1,560	1,620	1,680
1250	0,375	0,438	0,500	0,563	0,625	0,688	0,750	0,813	0,875	0,938	1,000	1,063	1,125	1,188	1,250	1,313	1,375	1,438	1,500	1,563	1,625	1,688	1,750
1300	0,390	0,455	0,520	0,585	0,650	0,715	0,780	0,845	0,910	0,975	1,040	1,105	1,170	1,235	1,300	1,365	1,430	1,495	1,560	1,625	1,690	1,755	1,820
1350	0,405	0,473	0,540	0,608	0,675	0,743	0,810	0,878	0,945	1,013	1,080	1,148	1,215	1,283	1,350	1,418	1,485	1,553	1,620	1,688	1,755	1,823	1,890
1400	0,420	0,490	0,560	0,630	0,700	0,770	0,840	0,910	0,980	1,050	1,120	1,190	1,260	1,330	1,400	1,470	1,540	1,610	1,680	1,750	1,820	1,890	1,960

Базовые модели | Модели с повышенным усилием | Модели с наибольшим усилием
2 х Базовые модели | 2 х Модели с повышенным усилием | 2 х Модели с наибольшим усилием

Применимость приводов Nenutec в клапанах RSKE/RSKM

В/Н, мм	300	350	400	450	500	550	600	650	700	750	800	850	900	950	1000	1050	1100	1150	1200	1250	1300	1350	1400
300	0,090	0,105	0,120	0,135	0,150	0,165	0,180	0,195	0,210	0,225	0,240	0,255	0,270	0,285	0,300	0,315	0,330	0,345	0,360	0,375	0,390	0,405	0,420
350	0,105	0,123	0,140	0,158	0,175	0,193	0,210	0,228	0,245	0,263	0,280	0,298	0,315	0,333	0,350	0,368	0,385	0,403	0,420	0,438	0,455	0,473	0,490
400	0,120	0,140	0,160	0,180	0,200	0,220	0,240	0,260	0,280	0,300	0,320	0,340	0,360	0,380	0,400	0,420	0,440	0,460	0,480	0,500	0,520	0,540	0,560
450	0,135	0,158	0,180	0,203	0,225	0,248	0,270	0,293	0,315	0,338	0,360	0,383	0,405	0,428	0,450	0,473	0,495	0,518	0,540	0,563	0,585	0,608	0,630
500	0,150	0,175	0,200	0,225	0,250	0,275	0,300	0,325	0,350	0,375	0,400	0,425	0,450	0,475	0,500	0,525	0,550	0,575	0,600	0,625	0,650	0,675	0,700
550	0,165	0,193	0,220	0,248	0,275	0,303	0,330	0,358	0,385	0,413	0,440	0,468	0,495	0,523	0,550	0,578	0,605	0,633	0,660	0,688	0,715	0,743	0,770
600	0,180	0,210	0,240	0,270	0,300	0,330	0,360	0,390	0,420	0,450	0,480	0,510	0,540	0,570	0,600	0,630	0,660	0,690	0,720	0,750	0,780	0,810	0,840
650	0,195	0,228	0,260	0,293	0,325	0,358	0,390	0,423	0,455	0,488	0,520	0,553	0,585	0,618	0,650	0,683	0,715	0,748	0,780	0,813	0,845	0,878	0,910
700	0,210	0,245	0,280	0,315	0,350	0,385	0,420	0,455	0,490	0,525	0,560	0,595	0,630	0,665	0,700	0,735	0,770	0,805	0,840	0,875	0,910	0,945	0,980
750	0,225	0,263	0,300	0,338	0,375	0,413	0,450	0,488	0,525	0,563	0,600	0,638	0,675	0,713	0,750	0,788	0,825	0,863	0,900	0,938	0,975	1,013	1,050
800	0,240	0,280	0,320	0,360	0,400	0,440	0,480	0,520	0,560	0,600	0,640	0,680	0,720	0,760	0,800	0,840	0,880	0,920	0,960	1,000	1,040	1,080	1,120
850	0,255	0,298	0,340	0,383	0,425	0,468	0,510	0,553	0,595	0,638	0,680	0,723	0,765	0,808	0,850	0,893	0,935	0,978	1,020	1,063	1,105	1,148	1,190
900	0,270	0,315	0,360	0,405	0,450	0,495	0,540	0,585	0,630	0,675	0,720	0,765	0,810	0,855	0,900	0,945	0,990	1,035	1,080	1,125	1,170	1,215	1,260
950	0,285	0,333	0,380	0,428	0,475	0,523	0,570	0,618	0,665	0,713	0,760	0,808	0,855	0,903	0,950	0,998	1,045	1,093	1,140	1,188	1,235	1,283	1,330
1000	0,300	0,350	0,400	0,450	0,500	0,550	0,600	0,650	0,700	0,750	0,800	0,850	0,900	0,950	1,000	1,050	1,100	1,150	1,200	1,250	1,300	1,350	1,400
1050	0,315	0,368	0,420	0,473	0,525	0,578	0,630	0,683	0,735	0,788	0,840	0,893	0,945	0,998	1,050	1,103	1,155	1,208	1,260	1,313	1,365	1,418	1,470
1100	0,330	0,385	0,440	0,495	0,550	0,605	0,660	0,715	0,770	0,825	0,880	0,935	0,990	1,045	1,100	1,155	1,210	1,265	1,320	1,375	1,430	1,485	1,540
1150	0,345	0,403	0,460	0,518	0,575	0,633	0,690	0,748	0,805	0,863	0,920	0,978	1,035	1,093	1,150	1,208	1,265	1,323	1,380	1,438	1,495	1,553	1,610
1200	0,360	0,420	0,480	0,540	0,600	0,660	0,720	0,780	0,840	0,900	0,960	1,020	1,080	1,140	1,200	1,260	1,320	1,380	1,440	1,500	1,560	1,620	1,680
1250	0,375	0,438	0,500	0,563	0,625	0,688	0,750	0,813	0,875	0,938	1,000	1,063	1,125	1,188	1,250	1,313	1,375	1,438	1,500	1,563	1,625	1,688	1,750
1300	0,390	0,455	0,520	0,585	0,650	0,715	0,780	0,845	0,910	0,975	1,040	1,105	1,170	1,235	1,300	1,365	1,430	1,495	1,560	1,625	1,690	1,755	1,820
1350	0,405	0,473	0,540	0,608	0,675	0,743	0,810	0,878	0,945	1,013	1,080	1,148	1,215	1,283	1,350	1,418	1,485	1,553	1,620	1,688	1,755	1,823	1,890
1400	0,420	0,490	0,560	0,630	0,700	0,770	0,840	0,910	0,980	1,050	1,120	1,190	1,260	1,330	1,400	1,470	1,540	1,610	1,680	1,750	1,820	1,890	1,960

Базовые модели | Модели с повышенным усилием | Модели с наибольшим усилием
2 х Базовые модели | 2 х Модели с повышенным усилием | 2 х Модели с наибольшим усилием

Применимость приводов Siemens в клапанах RSKE/RSKM

В/Н, мм	300	350	400	450	500	550	600	650	700	750	800	850	900	950	1000	1050	1100	1150	1200	1250	1300	1350	1400
300	0,090	0,105	0,120	0,135	0,150	0,165	0,180	0,195	0,210	0,225	0,240	0,255	0,270	0,285	0,300	0,315	0,330	0,345	0,360	0,375	0,390	0,405	0,420
350	0,105	0,123	0,140	0,158	0,175	0,193	0,210	0,228	0,245	0,263	0,280	0,298	0,315	0,333	0,350	0,368	0,385	0,403	0,420	0,438	0,455	0,473	0,490
400	0,120	0,140	0,160	0,180	0,200	0,220	0,240	0,260	0,280	0,300	0,320	0,340	0,360	0,380	0,400	0,420	0,440	0,460	0,480	0,500	0,520	0,540	0,560
450	0,135	0,158	0,180	0,203	0,225	0,248	0,270	0,293	0,315	0,338	0,360	0,383	0,405	0,428	0,450	0,473	0,495	0,518	0,540	0,563	0,585	0,608	0,630
500	0,150	0,175	0,200	0,225	0,250	0,275	0,300	0,325	0,350	0,375	0,400	0,425	0,450	0,475	0,500	0,525	0,550	0,575	0,600	0,625	0,650	0,675	0,700
550	0,165	0,193	0,220	0,248	0,275	0,303	0,330	0,358	0,385	0,413	0,440	0,468	0,495	0,523	0,550	0,578	0,605	0,633	0,660	0,688	0,715	0,743	0,770
600	0,180	0,210	0,240	0,270	0,300	0,330	0,360	0,390	0,420	0,450	0,480	0,510	0,540	0,570	0,600	0,630	0,660	0,690	0,720	0,750	0,780	0,810	0,840
650	0,195	0,228	0,260	0,293	0,325	0,358	0,390	0,423	0,455	0,488	0,520	0,553	0,585	0,618	0,650	0,683	0,715	0,748	0,780	0,813	0,845	0,878	0,910
700	0,210	0,245	0,280	0,315	0,350	0,385	0,420	0,455	0,490	0,525	0,560	0,595	0,630	0,665	0,700	0,735	0,770	0,805	0,840	0,875	0,910	0,945	0,980
750	0,225	0,263	0,300	0,338	0,375	0,413	0,450	0,488	0,525	0,563	0,600	0,638	0,675	0,713	0,750	0,788	0,825	0,863	0,900	0,938	0,975	1,013	1,050
800	0,240	0,280	0,320	0,360	0,400	0,440	0,480	0,520	0,560	0,600	0,640	0,680	0,720	0,760	0,800	0,840	0,880	0,920	0,960	1,000	1,040	1,080	1,120
850	0,255	0,298	0,340	0,383	0,425	0,468	0,510	0,553	0,595	0,638	0,680	0,723	0,765	0,808	0,850	0,893	0,935	0,978	1,020	1,063	1,105	1,148	1,190
900	0,270	0,315	0,360	0,405	0,450	0,495	0,540	0,585	0,630	0,675	0,720	0,765	0,810	0,855	0,900	0,945	0,990	1,035	1,080	1,125	1,170	1,215	1,260
950	0,285	0,333	0,380	0,428	0,475	0,523	0,570	0,618	0,665	0,713	0,760	0,808	0,855	0,903	0,950	0,998	1,045	1,093	1,140	1,188	1,235	1,283	1,330
1000	0,300	0,350	0,400	0,450	0,500	0,550	0,600	0,650	0,700	0,750	0,800	0,850	0,900	0,950	1,000	1,050	1,100	1,150	1,200	1,250	1,300	1,350	1,400
1050	0,315	0,368	0,420	0,473	0,525	0,578	0,630	0,683	0,735	0,788	0,840	0,893	0,945	0,998	1,050	1,103	1,155	1,208	1,260	1,313	1,365	1,418	1,470
1100	0,330	0,385	0,440	0,495	0,550	0,605	0,660	0,715	0,770	0,825	0,880	0,935	0,990	1,045	1,100	1,155	1,210	1,265	1,320	1,375	1,430	1,485	1,540
1150	0,345	0,403	0,460	0,518	0,575	0,633	0,690	0,748	0,805	0,863	0,920	0,978	1,035	1,093	1,150	1,208	1,265	1,323	1,380	1,438	1,495	1,553	1,610
1200	0,360	0,420	0,480	0,540	0,600	0,660	0,720	0,780	0,840	0,900	0,960	1,020	1,080	1,140	1,200	1,260	1,320	1,380	1,440	1,500	1,560	1,620	1,680
1250	0,375	0,438	0,500	0,563	0,625	0,688	0,750	0,813	0,875	0,938	1,000	1,063	1,125	1,188	1,250	1,313	1,375	1,438	1,500	1,563	1,625	1,688	1,750
1300	0,390	0,455	0,520	0,585	0,650	0,715	0,780	0,845	0,910	0,975	1,040	1,105	1,170	1,235	1,300	1,365	1,430	1,495	1,560	1,625	1,690	1,755	1,820
1350	0,405	0,473	0,540	0,608	0,675	0,743	0,810	0,878	0,945	1,013	1,080	1,148	1,215	1,283	1,350	1,418	1,485	1,553	1,620	1,688	1,755	1,823	1,890
1400	0,420	0,490	0,560	0,630	0,700	0,770	0,840	0,910	0,980	1,050	1,120	1,190	1,260	1,330	1,400	1,470	1,540	1,610	1,680	1,750	1,820	1,890	1,960

Базовые модели
Модели с повышенным усилием
2 х Базовые модели
2 х Модели с повышенным усилием