SILEO V2

БЕСШУМНЫЕ И ЭНЕРГОЭФФЕКТИВНЫЕ МОДЕЛИ

Особенности

- Специальная аэродинамическая форма крыльчатки смешанного типа обеспечивает большой расход воздуха и низкий уровень шума.
- Корпус и крыльчатка выполнены из прочного высококачественного, стойкого к ультрафиолету пластика.
- Вентилятор оборудован обратным клапаном для предотвращения обратного потока воздуха.
- Высокий уровень защиты от воды IP45 делает вентилятор идеальным решением для вентиляции ванной комнаты и санузла.
- Идеальное решение для периодической или постоянной вентиляции.
- **Sileo V2** обладает низким энергопотреблением.
- Двигатель установлен на специальных виброгасящих вставках для поглощения вибраций.
- В выходной патрубок вентилятора установлены специальные выпрямители потока воздуха, которые снижают турбулентность, увеличивают напор воздуха и способствуют снижению уровня шума.

Производительность:
до 170 м³/ч
47 л/с

Мощность:
от 4,5 Вт

SFP:
от 0,24 Вт/л/с

Уровень шума:
от 22 дБА



Опции

Модель	Sileo V2 100/125		
Опция	**S**	**T**	**H**
Шнурковый выключатель	•		
Интервальный таймер		•	
Таймер задержки включения		•	•
Таймер задержки выключения		•	•
Датчик влажности			•

- **Таймер задержки включения**
  - Фиксированное время задержки включения 60 с.
- **Таймер задержки выключения**
  - Настраиваемое время задержки выключения от 2 до 30 мин.
- **Интервальный таймер**
  - Включенный интервальный таймер обеспечивает автоматическое включение вентилятора каждые 6, 12 или 24 часа на 2-30 минут, в зависимости от настроек таймера задержки выключения.
- **Датчик влажности**
  - Настраиваемый порог датчика влажности от 60% до 90%.

Основные технические параметры

Модель	Sileo V2 100		Sileo V2 125	
Скорость	**min**	**max**	**min**	**max**
Напряжение, В/Гц	220-240/50			
Потребляемая мощность, Вт	4,5	7	9,5	13,5
Ток, А	0,029	0,052	0,065	0,09
Частота вращения, мин⁻¹	1850	2400	1800	2250
Производительность, м³/ч (л/с)	60 (17)	90 (25)	145 (40)	170 (47)
SFP, Вт/л/с	0,27	0,28	0,24	0,29
Уровень звукового давления, дБА*	22	25	28	32

*Уровень звукового давления измерен на расстоянии 3 метра от вентилятора, в свободном пространстве.

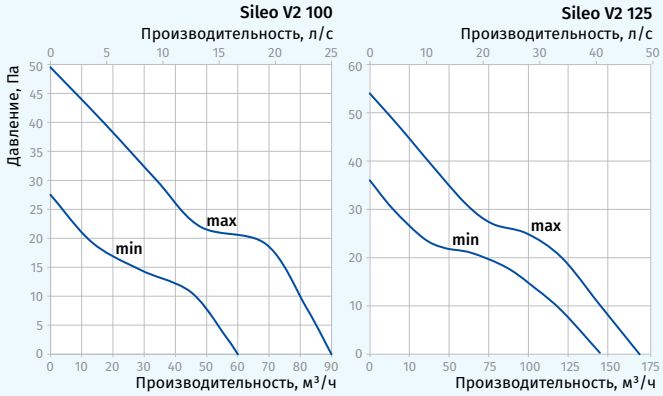

IP45

Размеры

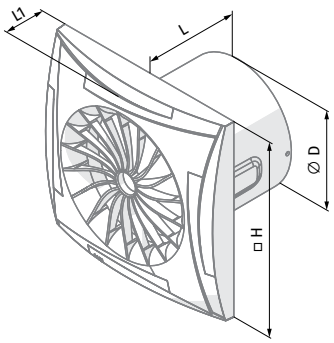

Размеры, мм	Ø D	H	L	L1
Sileo V2 100	100	158	81	26
Sileo V2 125	124	182	91	27

Условное обозначение			
Sileo	**V2**	**125**	**H**
Модель	Двухскоростной	Ø патрубка	Опция

Аксессуары

Система воздуховодов	Гибкие воздуховоды	Решетки и колпаки	Регуляторы скорости	Хомуты
				
BlauPlast	**BlauFlex**	**Decor, GM**	**CDP-2/10**	**K, KZ**