VENTS Stream 150/160 EC



Halbradiale Rohrventilatoren im wärme- und schallisolierten Gehäuse mit einer Förderleistung von bis zu **600 m³/h** mit einem EC-Motor

Verwendungszweck

Die Ventilatoren VENTS Stream EC sind die Serie von Rohrventilatoren im speziell entwickelten Gehäuse für geräuscharmen Betrieb bei hohen aerodynamischen Eigenschaften. Kompatibel mit Lüftungsrohren mit einem Durchmesser 150, 160 mm.

Die Ventilatoren VENTS Stream EC vereinigen die vorteilhaften technischen Eigenschaften und Kapazitäten von Axial- und Radialventilatoren und sichern hohen Volumenstrom und hohe Druckleistung sowie Wirtschaftlichkeit und Handhabbarkeit des EC-Motors.

100 % variable Drehzahl, mehrere Ventilatoren können an ein mit Sensoren ausgestattetes computergesteuertes Steuerungssystem angeschlossen werden.

Anwendung: Zur Be- und Entlüftung von verschiedenen Gewerbe- und Industrieräumen mit hoher Anforderungen an den Geräuschpegel, wie Bibliotheken, Konferenzräume, Bildungseinrichtungen, Kindergärtner usw.

Aufbau

Der Designkörper besteht aus hochwertigem und langlebigem Kunststoff. Die akustischen Wellen strömen über das innere perforierte Gehäuse und werden in einem bestimmten Winkel auf die Schallisolierungsschicht geleitet.

Schall- und Wärmeisolierung durch eine 50 mm dicke Mineralwolleschicht.

Das perforierte Gehäuse und schalldämmendes Material dienen dazu, eine Schalldämpfung bei breitem Spektrum zu erreichen.

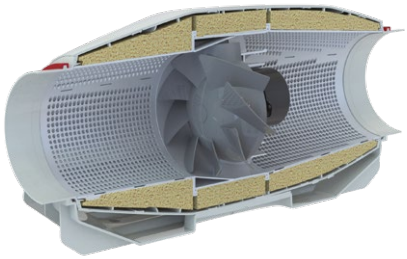

Der Diffusor, das speziell konstruierte Laufrad und der Lufttrichter am Ausgang des Ventilatorgehäuses verteilen den Luftstrom so, dass die beste Kombination des Volumenstroms und des hohen Drucks bei niedrigem Geräuschpegel erreicht wird.

Der Anschluss an das Stromnetz erfolgt über den externen abgedichteten Anschlusskasten am Ventilatorgehäuse.

Elektro-Motor

Die Geräte sind mit hocheffizienten, elektronisch kommutierten EC-Motoren ausgestattet. EC-Motoren bieten die fortschrittlichste Lösung zur Energieeinsparung.

EC-Motoren haben ein sehr effizientes Verhältnis von Leistung zu Fördervolumen und erfüllen die aktuellen Anforderungen zur Energieeinsparung.

Die hohe Effizienz bis zu 90 % ist ein entscheidender Vorteil der elektronisch gesteuerten Motoren.

Drehzahlregelung

Die Steuerung des Ventilators erfolgt über ein 0-10 V Steuersignal (Leistungsregelung erfolgt in Abhängigkeit von Temperatur, Feuchtigkeit, Druck und anderen Parametern). Ändert sich der Wert des Steuersignals, ändert der EC-Ventilator seine Drehzahl und stellt den für das Lüftungssystem erforderlichen Luftstrom zur Verfügung.

Montage

Die Ventilatoren sind für die Montage mit den runden Lüftungsrohren vorgesehen.

Das Ventilatorgehäuse ist mit Montagehaltern zur Boden-, Wand- oder Deckenmontage ausgestattet.

Die Montage in einem beliebigen Winkel zur Ventilatorachse ist zulässig.

Der Netzanschluss und die Montage des Geräts sind in Übereinstimmung mit der Betriebsanleitung und dem Anschlussschema im Anschlusskasten durchzuführen.

Mehrere Ventilatoren können parallel in einem System installiert werden, um höhere Förderleistung zu erzielen, oder in Reihe, um den Betriebsdruck zu erhöhen.

Bezeichnungsschlüssel

Serie	Rohrdurchmesser	Motortyp	Optionen
VENTS Stream: halbradialer Rohrventilator im schallisolierten Gehäuse	150/160	**EC**: elektronisch kommutierter Synchronmotor	**Un**: Drehzahlregler mit einem Elektronik-Thermostat und einem externen Temperatursensor mit 4 m Kabel. Verfügt über ein Netzkabel mit Stecker. Temperaturgesteuerter Betrieb **R**: Netzkabel mit einem Stecker **P**: eingebauter stufenloser Drehzahlregler mit einem Netzkabel und einem Stecker

Zubehör


Schalldämpfer


Filter

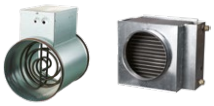
Heizregister


Rückschlagklappe


Luftklappe


Schlauchschellen


Drehzahlregler R-1/010

Außenabmessungen der Ventilatoren

Modell	Abmessungen, mm				Gewicht, kg
	ØD	B	L	H	
Stream 150/160 EC (Stutzen 150 mm)	150	253	606	273	5
Stream 150/160 EC (Stutzen 160 mm)	160		606		

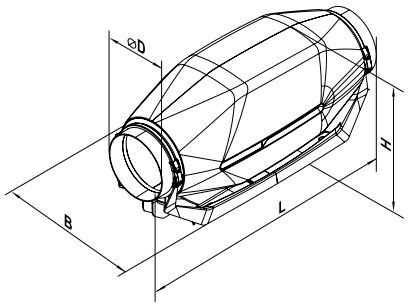

Technische Daten

	Stream 150/160 EC
Spannung, V/50 (60) Hz	1~230
Leistungsaufnahme, W	55
Stromaufnahme, A	0,49
Max. Förderleistung, m^3/h	600
Max. Förderleistung, l/s	167
Drehzahl, min^{-1}	3506
Schalldruckpegel @ 3 m, dBA	38
Fördermitteltemperatur, °C	-25...+55
Schutzart	IPX4
Schutzart des Motors	IP44

VENTS Stream EC

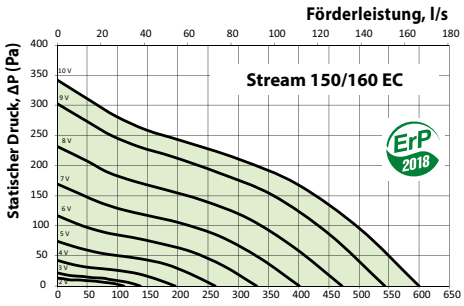

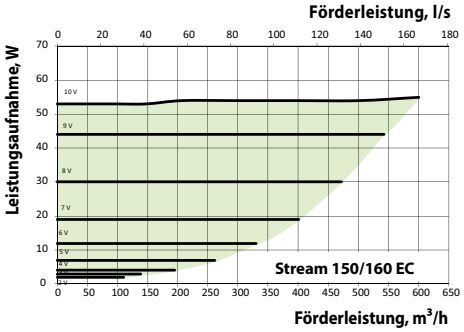

Schalldruck		Frequenzband, Hz									LpA, 3 m dBA	LpA, 1 m dBA
	Hz	Ges.	63	125	250	500	1000	2000	4000	8000		
L_{WA} saugseitig	dBA	61	45	58	58	41	37	33	30	23	41	51
L_{WA} druckseitig	dBA	58	47	58	46	43	39	32	27	20	38	48
L_{WA} Abstrahlung	dBA	58	48	48	50	57	45	43	36	30	38	48