Iso-VS

Вентилятор шумоизолированный дымоудаления



Применение

- Вентилятор шумоизолированный дымоудаления двойного назначения применяется в системах аварийной вытяжной вентиляции для принудительного удаления дыма, нагретых газов и продуктов горения.
- Допускается использование вентилятора для общеобменной вытяжной вентиляции торговых центров, офисов, гаражей, складов и кухонь.

Производительность:
до 28 500 м³/ч

Температурный режим работы:
+120 °C долговременная работа;
+400 °C в течение 120 минут.

Эксплуатация

- Вентилятор рассчитан на удаление дыма и воздушных смесей до +400 °C в течение 120 минут и на длительную работу с температурой перемещаемой среды до +120 °C.
- Для регулирования частоты вращения вентилятор может быть оснащен частотным преобразователем.
- Вентилятор может быть изготовлен для условий умеренного (**U**), холодного (**HL**), тропического (**T**) или морского умеренно-холодного (**M**) климата первой категории размещения.

Электродвигатель

- Вентилятор оснащен однофазным (до 1,1 кВт) или трехфазным электродвигателем, рассчитанным на напряжение 230/400 В.
- Электродвигатель, вынесенный за пределы воздушного потока, установлен на дополнительной панели внутри вентилятора.
- Степень защиты двигателя согласно IEC 60034-5 – IP55.

Монтаж

- Вентилятор монтируется с квадратным или круглым воздуховодом.
- Присоединение к воздуховоду осуществляется с помощью гибкой вставки или вставки-переходника соответствующего сечения.
- Подача питания на вентилятор осуществляется через внешнюю клеммную коробку.
- Вентилятор можно устанавливать в любом положении в соответствии с направлением потока воздуха, предварительно предусмотрев доступ для обслуживания.

Конструкция

- Корпус вентилятора изготовлен из тепло- и звукоизолирующих двухслойных панелей из оцинкованной стали, которые обеспечивают устойчивость к атмосферным воздействиям.
- В качестве изоляции панелей служит негорючая минеральная вата толщиной 20 мм.
- Рабочее колесо с назад загнутыми лопатками покрыто порошковой краской.
- Присоединительные патрубки, которые также выполняют функцию виброгасящих вставок, могут быть квадратного или круглого сечения.
- Патрубки круглого сечения оснащены резиновыми уплотнителями.
- Присоединительные патрубки не входят в комплект поставки, заказываются отдельно.
- Направление потока воздуха и воздушных смесей регулируется путем изменения положения панелей на каркасе вентилятора.

Пример изменения расположения панелей

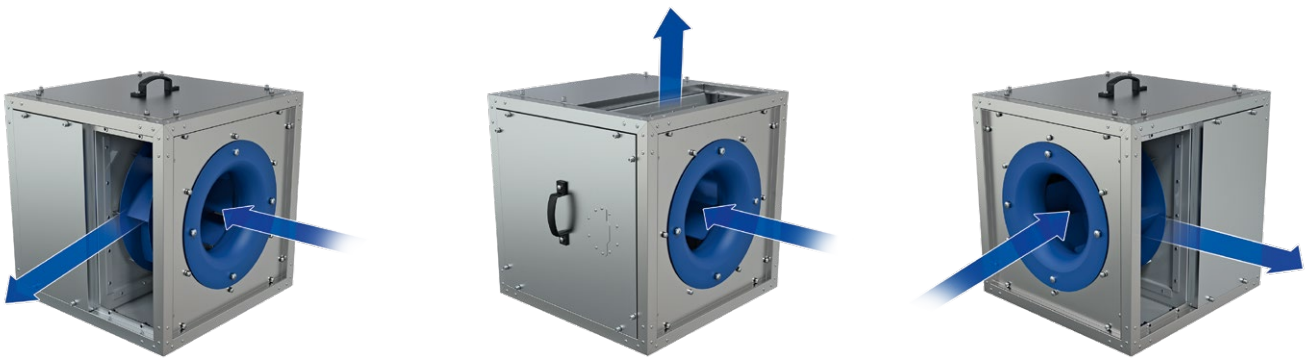

Условное обозначение

Модель		Диаметр, см		Количество полюсов	Количество фаз		Мощность двигателя, кВт		Климатическое исполнение		Покрытие корпуса
Iso-VS: вентилятор шумоизолированный дымоудаления (400˚C)	–	**28; 31; 35; 40; 45; 50; 56; 63; 71; 80**	–	**2; 4; 6; 2/4; 4/6; 4/8**	**E:** однофазный **D:** трехфазный	/	**x:** для односкоростного **x/x:** для двухскоростного	–	**U1:** умеренный климат **HL1:** холодный климат **T1:** тропический климат **M1:** морской умеренно-холодный климат		**_:** оцинкованная сталь (по умолчанию) **RAL 7004:** при необходимости указывают RAL

Размеры, мм

Модель	A	A1	B1	Масса, кг
Iso-VS 28-2D	450	190	390	39
Iso-VS 28-2E	450	190	390	39
Iso-VS 31-2D	500	200	440	50,6
Iso-VS 31-2E	500	200	440	50,6
Iso-VS 31-4D	500	200	440	46,5
Iso-VS 31-4E	500	200	440	46,5
Iso-VS 35-4D	600	225	540	61,6
Iso-VS 35-4E	600	225	540	61,6
Iso-VS 40-4D	670	252	610	72
Iso-VS 40-4E	670	252	610	65,7
Iso-VS 45-4D	700	282	640	76,7
Iso-VS 45-4E	700	282	640	76,7
Iso-VS 50-4D	820	321	760	111
Iso-VS 56-4D	900	365	840	144
Iso-VS 63-4D	1000	409	940	166
Iso-VS 71-4D	1075	456	1015	262
Iso-VS 71-6D	1075	456	1015	237
Iso-VS 80-6D	1175	506	1115	311

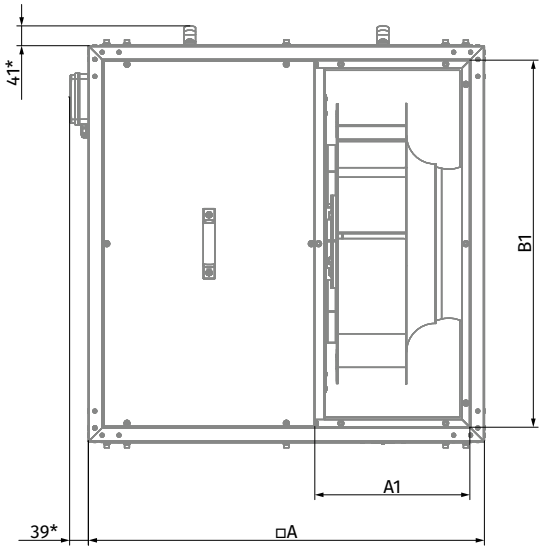

Пример монтажа с аксессуарами

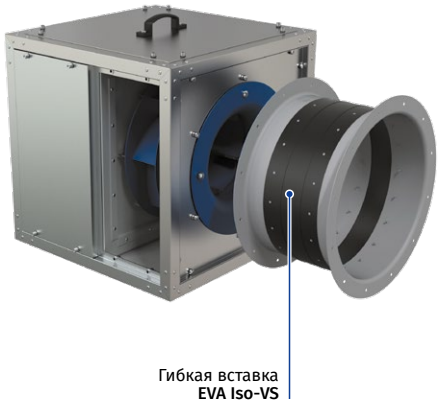
Гибкая вставка
EVA Iso-VS


Фланец присоединительный
FR Iso-VS


Зонт защитный
RSD Iso-VS

Монтажный кронштейн
MH Iso-VS

Аксессуары

Обратный клапан	Гибкая вставка	Фланец присоединительный	Монтажный кронштейн	Зонт защитный	Частотный преобразователь	Сервисные выключатели
				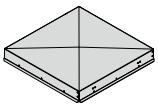		
VRV-AF...400/2	EVA Iso-VS	FR Iso-VS	MH Iso-VS	RSD Iso-VS	Basic Drive FC-101	AS

Технические характеристики

Типоразмер	Количество полюсов	Напряжение, В/50 Гц	Модель вентилятора	Установочная мощность двигателя, кВт	Частота вращения, мин$^{-1}$	Номер графика высокой скорости	Номер графика низкой скорости
280	2	3~400	Iso-VS 28-2D/0,55	0,55	2880	①	
280	2	1~230	Iso-VS 28-2E/0,55	0,55	2880	①	
315	2	3~400	Iso-VS 31-2D/1,1	1,1	2880	②	
315	2	1~230	Iso-VS 31-2E/1,1	1,1	2880	②	
315	4	3~400	Iso-VS 31-4D/0,25	0,25	1440	③	
315	4	1~230	Iso-VS 31-4E/0,25	0,25	1440	③	
315	2/4	3~400	Iso-VS 31-2/4D/1,1/0,25	1,1/0,25	2880/1440	②	③
355	4	3~400	Iso-VS 35-4D/0,37	0,37	1440	④	
355	4	1~230	Iso-VS 35-4E/0,37	0,37	1440	④	
355	4/6	3~400	Iso-VS 35-4/6D/0,37/0,1	0,37/0,1	1420/905	④	⑤
400	4	3~400	Iso-VS 40-4D/0,55	0,55	1440	⑥	
400	4	1~230	Iso-VS 40-4E/0,55	0,55	1440	⑥	
400	4/6	3~400	Iso-VS 40-4/6D/0,55/0,2	0,55/0,2	1420/905	⑥	⑦

ТИПОРАЗМЕР: 280

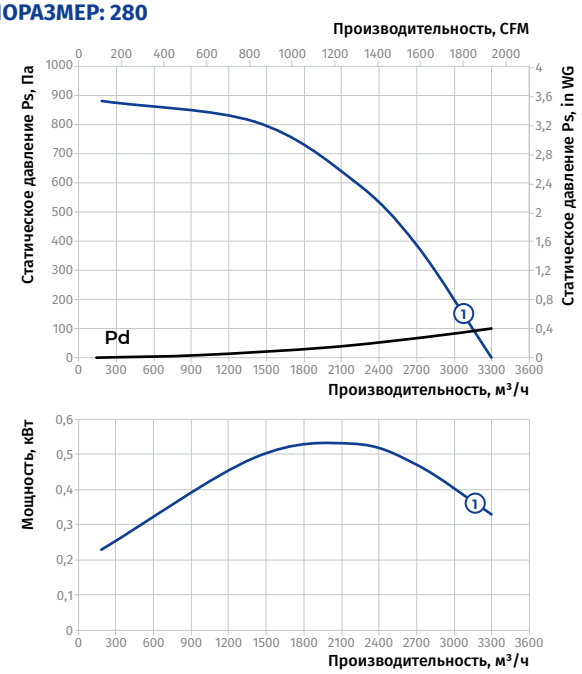

ТИПОРАЗМЕР: 315

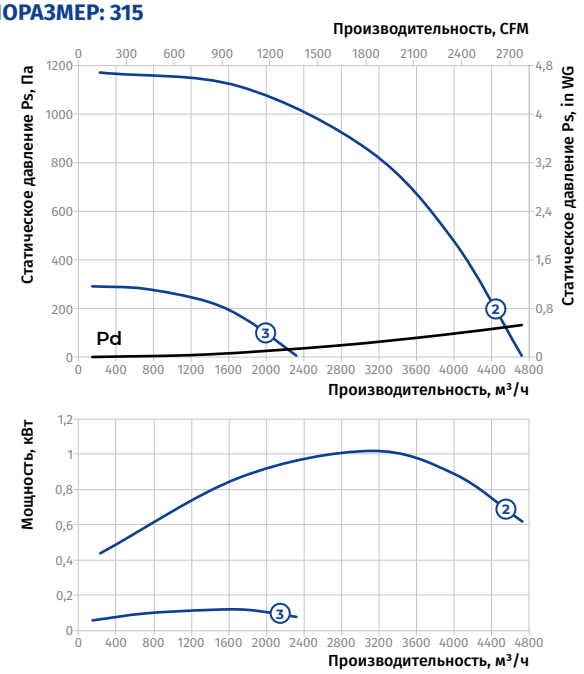

ТИПОРАЗМЕР: 355

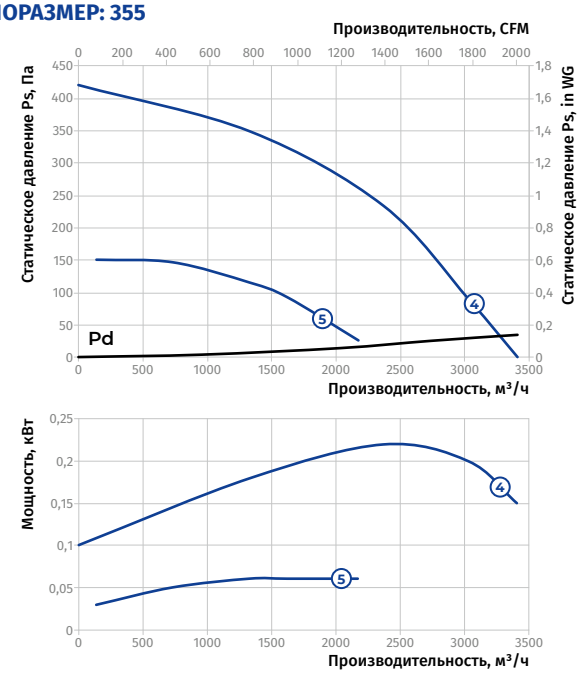

ТИПОРАЗМЕР: 400

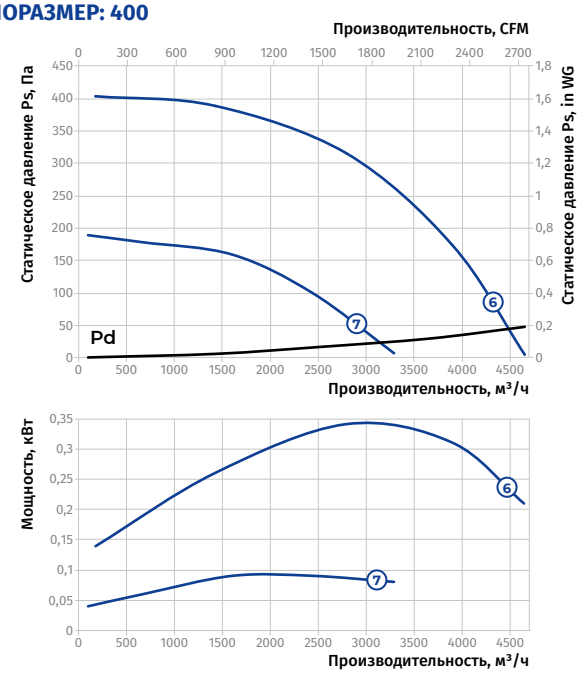

Типоразмер	Количество полюсов	Напряжение, В/50 Гц	Модель вентилятора	Установочная мощность двигателя, кВт	Частота вращения, мин$^{-1}$	Номер графика высокой скорости	Номер графика низкой скорости
450	4	3~400	Iso-VS 45-4D/0,75	0,75	1440	①	
450	4	1~230	Iso-VS 45-4E/0,75	0,75	1440	①	
450	4/6	3~400	Iso-VS 45-4/6D/0,75/0,25	0,75/0,25	1435/905	①	②
500	4	3~400	Iso-VS 50-4D/1,5	1,5	1440	③	
500	4/6	3~400	Iso-VS 50-4/6D/1,5/0,37	1,5/0,37	1430/920	③	④
560	4	3~400	Iso-VS 56-4D/3	3	1440	⑤	
560	4/6	3~400	Iso-VS 56-4/6D/3,0/1,0	3,0/1,0	1435/950	⑤	⑥
560	4/8	3~400	Iso-VS 56-4/8D/2,8/0,7	2,8/0,7	1435/710	⑤	⑦
630	4	3~400	Iso-VS 63-4D/4	4	1440	⑧	
630	4/6	3~400	Iso-VS 63-4/6D/4,5/1,5	4,5/1,5	1445/950	⑧	⑨
630	4/8	3~400	Iso-VS 63-4/8D/3,8/1,0	3,8/1,0	1445/720	⑧	⑩

ТИПОРАЗМЕР: 450

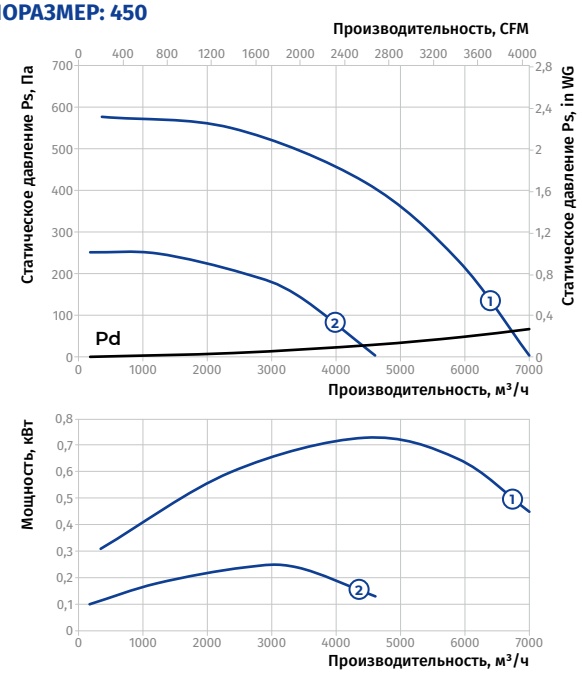

ТИПОРАЗМЕР: 500

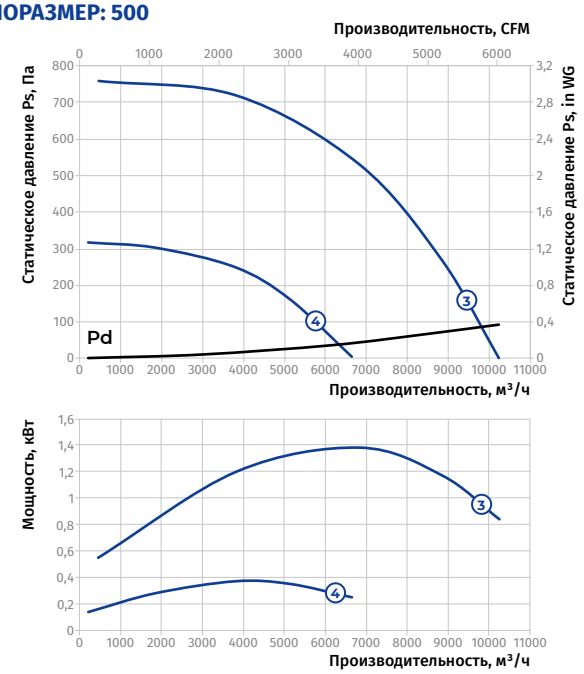

ТИПОРАЗМЕР: 560

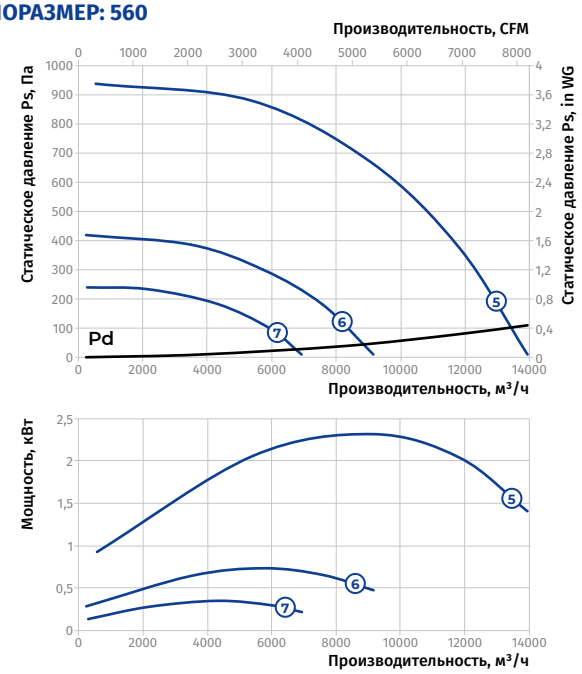

ТИПОРАЗМЕР: 630

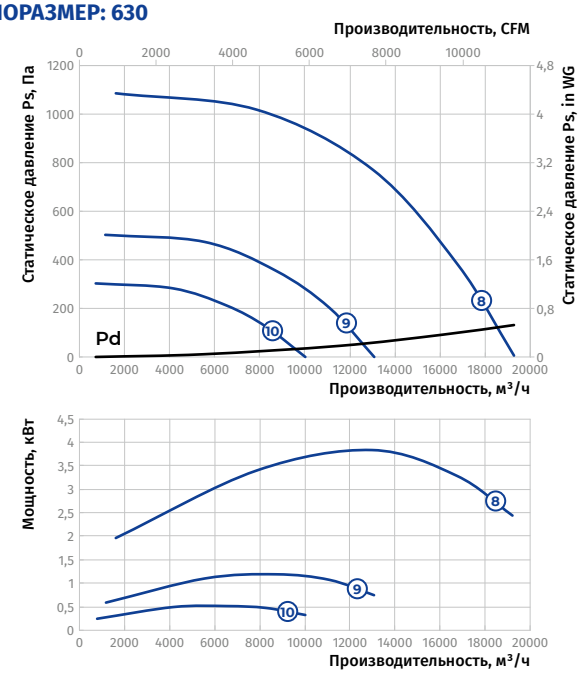

Типоразмер	Количество полюсов	Напряжение, В/50 Гц	Модель вентилятора	Установочная мощность двигателя, кВт	Частота вращения, мин$^{-1}$	Номер графика высокой скорости	Номер графика низкой скорости
710	4	3~400	Iso-VS 71-4D/7,5	7,5	1440	①	
710	6	3~400	Iso-VS 71-6D/2,2	2,2	960	②	
710	4/6	3~400	Iso-VS 71-4/6D/7,5/3,5	7,5/3,5	1455/960	①	②
710	4/8	3~400	Iso-VS 71-4/8D/7,2/1,8	7,2/1,8	1455/720	①	③
800	6	3~400	Iso-VS 80-6D/4	4	960	④	

ТИПОРАЗМЕР: 710

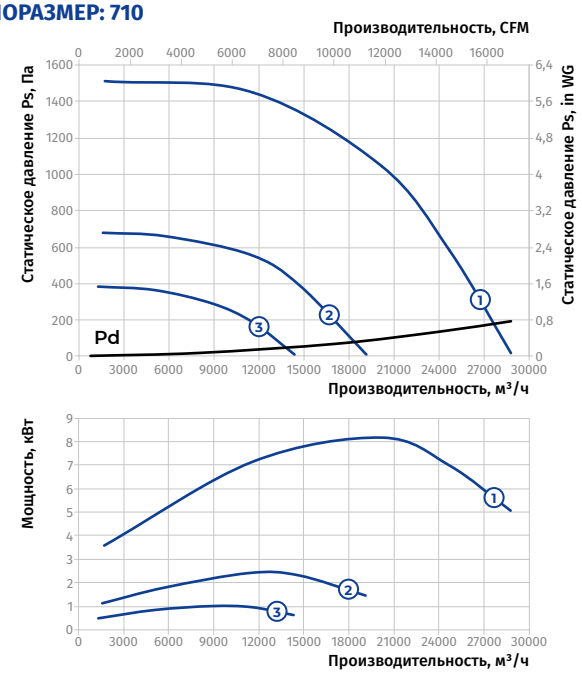

ТИПОРАЗМЕР: 800

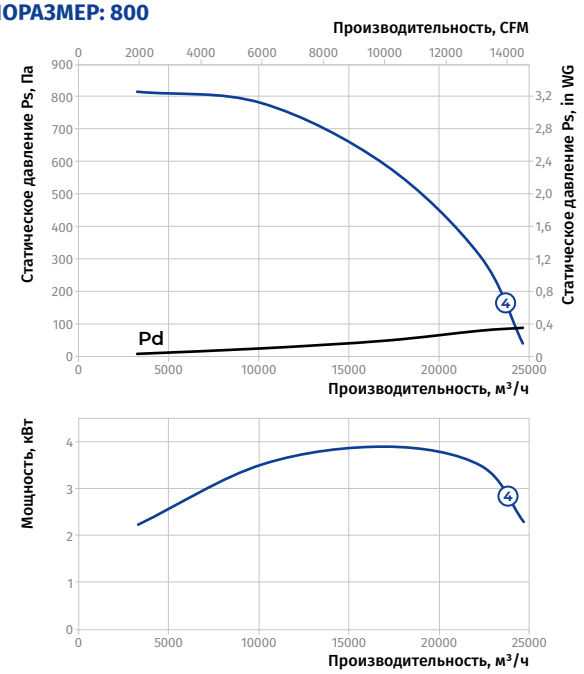

Аксесуары для Iso-VS

ОБРАТНЫЙ КЛАПАН VRV-AF...400/2

Модель	Размеры, мм						Масса, кг
	Ø D	Ø D1	Ø D2	Ø d	n	L	
VRV-AF-280-400/2	280	340	370	8	6	190	3,2
VRV-AF-315-400/2	315	365	405	8	6	190	3,6
VRV-AF-355-400/2	355	405	445	8	6	225	4,5
VRV-AF-400-400/2	400	450	490	8	12	250	5,4
VRV-AF-450-400/2	450	500	540	8	12	250	6,2
VRV-AF-500-400/2	500	560	590	12	12	250	7,1
VRV-AF-560-400/2	560	620	650	12	12	320	9,6
VRV-AF-630-400/2	630	690	720	12	12	370	14,2
VRV-AF-710-400/2	710	770	810	12	16	390	21,4
VRV-AF-800-400/2	800	860	900	12	16	390	25,4

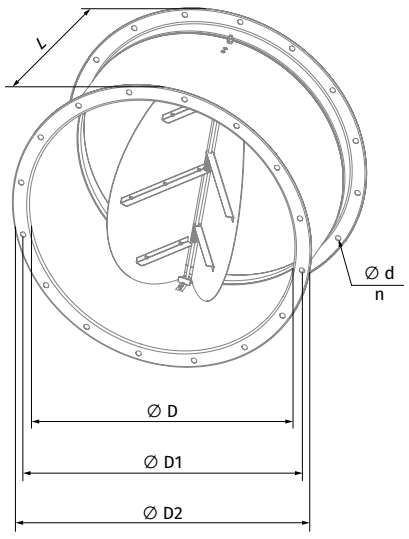

ГИБКАЯ ВСТАВКА EVA ISO-VS

Модель	Размеры, мм					Масса, кг
	Ø D	Ø D1	Ø D2	Ø d	n	
EVA Iso-VS 280	280	340	370	8	6	3,39
EVA Iso-VS 315	315	365	405	8	6	3,79
EVA Iso-VS 355	355	405	445	8	6	4,25
EVA Iso-VS 400	400	450	490	8	12	4,76
EVA Iso-VS 450	450	500	540	8	12	5,34
EVA Iso-VS 500	500	560	600	12	12	6,12
EVA Iso-VS 560	560	620	660	12	12	6,83
EVA Iso-VS 630	630	690	730	12	12	7,66
EVA Iso-VS 710	710	770	810	12	16	8,6
EVA Iso-VS 800	800	860	900	12	16	9,67

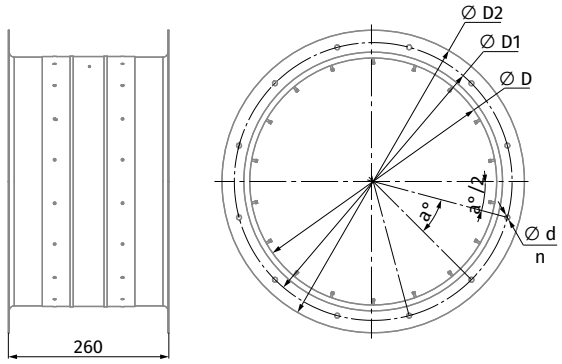

МОНТАЖНЫЙ КРОНШТЕЙН MH ISO-VS

Модель	Размеры, мм				Масса, кг
	H	H1	L	W	
MH Iso-VS 280-450	2	29	90	125	0,12
MH Iso-VS 500-800	3	29	90	125	0,21

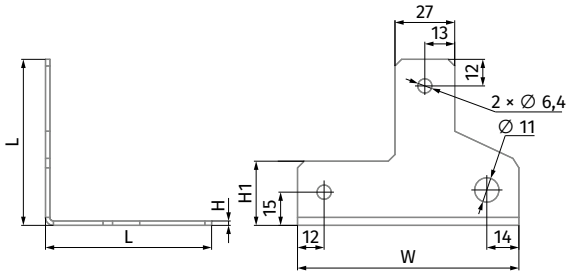

ЗОНТ ЗАЩИТНЫЙ RSD ISO-VS

Модель	Размеры, мм		Масса, кг
	L	L1	
RSD Iso-VS 280	456	472	2
RSD Iso-VS 315	503	522	2,42
RSD Iso-VS 355	603	622	3,25
RSD Iso-VS 400	673	692	3,91
RSD Iso-VS 450	703	722	4,21
RSD Iso-VS 500	823	842	6,57
RSD Iso-VS 560	903	922	7,71
RSD Iso-VS 630	1003	1022	9,27
RSD Iso-VS 710	1078	1097	10,53
RSD Iso-VS 800	1178	1197	12,3

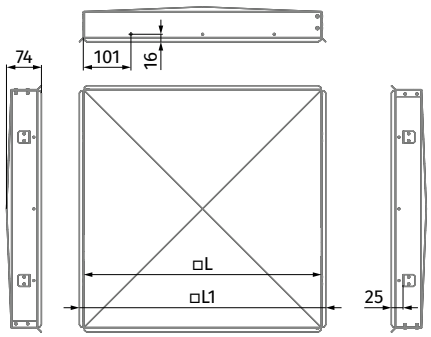

ФЛАНЕЦ ПРИСОЕДИНИТЕЛЬНЫЙ FR ISO-VS

Модель	Размеры, мм					Масса, кг
	Ø D	Ø D1	Ø D2	Ø d	n	
FR Iso-VS 280	280	340	370	8	6	1,52
FR Iso-VS 315	315	365	405	8	6	1,7
FR Iso-VS 355	355	405	445	8	6	1,9
FR Iso-VS 400	400	450	490	8	12	2,13
FR Iso-VS 450	450	500	540	8	12	2,39
FR Iso-VS 500	500	560	600	12	12	2,75
FR Iso-VS 560	560	620	660	12	12	3,06
FR Iso-VS 630	630	690	730	12	12	3,44
FR Iso-VS 710	710	770	810	12	16	3,86
FR Iso-VS 800	800	860	900	12	16	4,34

