ВЕНТС Стрим 150/160 ЕС



Канальные вентиляторы смешанного типа в шумо- и теплоизолированном корпусе с производительностью до **600 м³/ч** с ЕС-двигателем

Применение

Серия канальных вентиляторов ВЕНТС Стрим ЕС выпускается в специальном шумоизолированном корпусе, обеспечивающем бесшумную работу вентилятора при высоких аэродинамических характеристиках. Совместимы с воздуховодами диаметром 150, 160 мм.

Вентиляторы ВЕНТС Стрим ЕС объединяют в себе широкие возможности и высокие технические параметры осевых и центробежных вентиляторов, обеспечивая мощный воздушный поток и высокое давление, а также экономичность и управляемость ЕС-двигателя.

100 % регулируемая скорость, возможность подключения нескольких вентиляторов к управляющей компьютерной системе, оснащенной сенсорами и датчиками.

Применение: в приточно-вытяжных системах вентиляции различных коммерческих и промышленных помещений с повышенными требованиями к энергосбережению, низкому уровню шума (библиотеки, конференц-залы, учебные заведения, детские сады и т.д.).

Конструкция

Дизайнерский корпус производится из высококачественного и прочного пластика. Шумо- и теплоизоляция корпуса выполнены из слоя минеральной ваты толщиной 50 мм. Специальная перфорация корпуса и шумопоглощающий материал обеспечивают затухание звука в широком диапазоне частот.

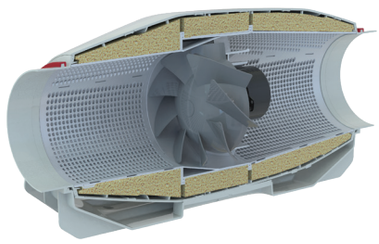

Диффузор, специально спроектированная крыльчатка и спрямляющий аппарат на выходе корпуса вентилятора распределяют воздушный поток, обеспечивая оптимальное сочетание характеристик – высокую производительность и увеличенное давление при низком уровне шума. Корпус вентилятора оснащен внешней герметичной клеммной коробкой для подключения электропитания.

Электродвигатель

Используются высокоэффективные электронно-коммутируемые (ЕС) двигатели постоянного тока. Такие двигатели являются на сегодняшний день наиболее передовым решением в области энергосбережения. ЕС-двигатели характеризуются высокой производительностью и оптимальным управлением во всем диапазоне скоростей вращения. Несомненным преимуществом электронно-коммутируемого двигателя является высокий КПД (достигает 90 %).

Регулирование скорости

Управление вентилятором осуществляется с помощью управляющего сигнала 0-10 В (регулирование производительности осуществляется в зависимости от уровня температуры, давления, задымленности и других параметров). При изменении значения управляющего фактора ЕС-вентилятор изменяет скорость вращения и подает ровно столько воздуха, сколько необходимо для вентиляционной системы.

Монтаж

Вентиляторы предназначены для монтажа с круглыми воздуховодами.

Корпус вентилятора оснащен крепежными кронштейнами для напольного, настенного или потолочного монтажа.

При монтаже необходимо предусмотреть доступ для сервисного обслуживания вентилятора. Электрическое подключение и установка должны выполняться согласно инструкции и электрической схеме, указанным на клеммной коробке.

В одной системе возможна установка нескольких вентиляторов параллельно для увеличения производительности или последовательно для увеличения рабочего давления.

Условное обозначение

Серия	Диаметр воздуховода	Тип двигателя	Опции
ВЕНТС Стрим: вентилятор смешанного типа в шумоизолированном корпусе	**150/160**	**ЕС**: синхронный двигатель с электронным управлением	**Ун**: регулятор скорости с электронным термостатом и датчиком температуры, закрепленным на кабеле длиной 4 м. Алгоритм работы по температуре. **Р**: кабель питания с сетевой вилкой. **П**: встроенный плавный регулятор скорости.

Принадлежности


Шумо-глушитель

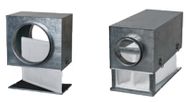
Фильтры


Нагреватели


Обратный клапан


Воздушная заслонка


Хомуты


Регулятор скорости Р-1/010

Габаритные размеры вентиляторов

Тип	Размеры, мм				Масса, кг
	ØD	B	L	H	
Стрим 150/160 ЕС (патрубок 150 мм)	150	253	606	273	5
Стрим 150/160 ЕС (патрубок 160 мм)	160		606		

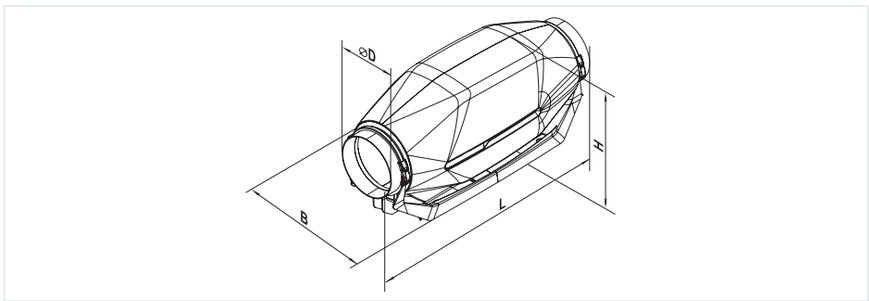

Технические характеристики

	Стрим 150/160 ЕС
Напряжение, В/50 (60) Гц	1~230
Мощность, Вт	55
Ток, А	0,49
Максимальный расход воздуха, м³/ч	600
Максимальный расход воздуха, л/с	167
Частота вращения, мин⁻¹	3506
Уровень звукового давления на расст. 3 м, дБА	38
Температура перемещаемого воздуха, °С	-25...+55
Класс защиты	IPX4
Защита двигателя	IP44

ВЕНТС Стрим ЕС

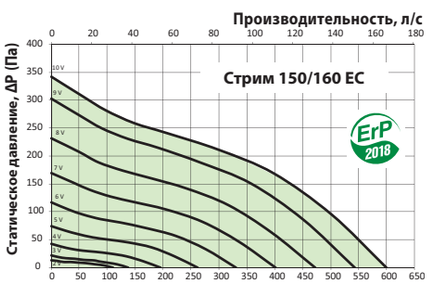

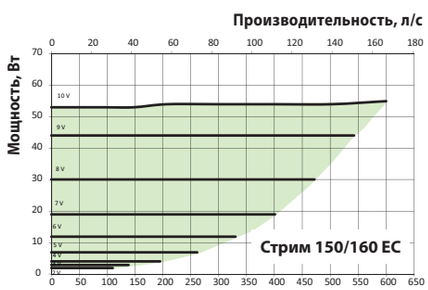

Уровень звуковой мощности		Октавные полосы частот, Гц									LpA, 3 м дБА	LpA, 1 м дБА
	Гц	Общ.	63	125	250	500	1000	2000	4000	8000		
L_{WA} ко входу	дБА	61	45	58	58	41	37	33	30	23	41	51
L_{WA} к выходу	дБА	58	47	58	46	43	39	32	27	20	38	48
L_{WA} к окружению	дБА	58	48	48	50	57	45	43	36	30	38	48