Tower-SV-K2

Крышный центробежный вентилятор дымоудаления с вертикальным выбросом



Применение

- Вентиляторы применяются в системах аварийной вытяжной вентиляции для принудительного удаления дыма, нагретых газов и одновременного отвода тепла за пределы обслуживаемого помещения в случае пожара.
- Применяются в производственных, общественных, жилых, административных и других помещениях.

Производительность:
до 105 000 м³/ч

Температурный режим работы:
+600 °С в течение 120 минут

Эксплуатация

- Вентиляторы могут перемещать дымовые и воздушные смеси температурой до +600 °С в течение 120 минут.
- Вентиляторы могут работать совместно с преобразователем частоты (далее – ПЧ) или напрямую при подключении к сети. Аэродинамические характеристики вентиляторов при работе от сети приведены ниже.
- Допускается использование вентилятора для общеобменной вытяжной вентиляции. Вентилятор может быть изготовлен для условий умеренного (У), холодного (ХЛ) , тропического (Т) или морского умеренно-холодного (М) климата первой категории размещения по ГОСТ 15150.

Конструкция

- Вентиляторы изготовлены из стали с жаростойким полимерным покрытием, обеспечивающим устойчивость к атмосферным воздействиям. Оснащены защитной решеткой от случайных касаний и попадания посторонних предметов. Рабочее колесо с назад загнутыми лопатками окрашено порошковой краской. Дополнительно могут быть оснащены сервисным выключателем.

Двигатель

- Вентиляторы оснащены трехфазными электродвигателями, рассчитанными на напряжение 400 В. Двигатель расположен в отсеке, который вынесен из потока перемещаемого воздуха. Степень защиты двигателя – IP55.

Монтаж

- Вентиляторы могут устанавливаться непосредственно на крышу или на стакан монтажный.
- Необходимо предусматривать доступ для обслуживания вентилятора.

Условные обозначения

Модель	Размер рабочего колеса, мм		Число полюсов двигателя	Фазность двигателя и режим работы		Мощность двигателя, кВт		Опции		Климатическое исполнение		Предел огнестойкости, °С/часов		Частота, Гц		Материал корпуса и цвет покраски
Tower-SV-K2: крышный центробежный вентилятор дымоудаления с вертикальным выбросом в восьмигранном корпусе	**315; 355; 400; 450; 500; 560; 630; 710; 800; 900; 1000; 1120; 1250**	–	**2; 4; 6; 8**	**E:** однофазный, прямой пуск **EP:** однофазный, частотно-регулируемый **D:** трехфазный **DP:** трехфазный, частотно-регулируемый	/	**0.12; 0.25; 0.37; 0.55; 0.75; 1.1; 1.5; 2.2; 3; 4; 5.5; 7.5; 11; 15; 18.5; 22; 30; 37; 45**	–	**K:** по умолчанию с клеммной коробкой **S1:** с клеммной коробкой и сервисным выключателем	–	**U1:** умеренный климат **HL1:** холодный климат **T1:** тропический климат **M1:** морской умеренно-холодный климат	–	**600/2:** 600°С/2 часа.	–	**_:** 50 Гц **60Hz:** 60 Гц	–	**_:** по умолчанию серый RAL7040 **RALxxxx:** указать цвет покраски, согласно RALxxx **Zn:** сталь оцинкованная **ST:** сталь нержавеющая (обязательный материал для холодного климата – HL1)

Аксессуары

Монтажный стакан	Частотный преобразователь	Сервисные выключатели	Защитный зонт
			
SM-AF	**Basic Drive FC-101**	**AS**	**SH**

Размеры, мм

Модель	H	A	B	C	∅ D	∅ d	Масса, кг
Tower-SV-K2 315-2D/1.1-K	779	680	480	820	355		80
Tower-SV-K2 355-4D/0.25-K	744	680	480	820	395		73
Tower-SV-K2 355-2D/2.2-K	801						89
Tower-SV-K2 400-6D/0.25-K	772	760	580	866	450		82
Tower-SV-K2 400-4D/0.55-K							83
Tower-SV-K2 400-2D/4-K	897			880			112
Tower-SV-K2 450-6D/0.25-K	794	760	580	864	500		92
Tower-SV-K2 450-4D/1.1-K							96
Tower-SV-K2 450-2D/7.5-K	929	810		933			137
Tower-SV-K2 500-8D/0.25-K	888	830	640	950	560		121
Tower-SV-K2 500-6D/0.55-K							122
Tower-SV-K2 500-4D/1.5-K							128
Tower-SV-K2 560-8D/0.37-K	921	1000	750	1082	620		148
Tower-SV-K2 560-6D/0.75-K							151
Tower-SV-K2 560-4D/3-K	991			1094			163
Tower-SV-K2 630-8D/0.75-K	1060	1010	750	1121	690		200
Tower-SV-K2 630-6D/1.5-K							202
Tower-SV-K2 630-4D/5.5-K						16	225
Tower-SV-K2 710-8D/1.1-K	1105	1180	980	1257	770		231
Tower-SV-K2 710-6D/2.2-K							238
Tower-SV-K2 710-4D/11-K	1264			1267			342
Tower-SV-K2 800-8D/2.2-K	1237	1180	980	1311	860		308
Tower-SV-K2 800-6D/4-K							311
Tower-SV-K2 800-4D/15-K	1387						385
Tower-SV-K2 900-8D/4-K	1448	1340	1050	1494	970		435
Tower-SV-K2 900-6D/7.5-K							434
Tower-SV-K2 900-4D/30-K	1600			1524			597
Tower-SV-K2 1000-8D/7.5-K	1595	1550	1340	1686	1070		557
Tower-SV-K2 1000-6D/15-K	1680						608
Tower-SV-K2 1120-8D/11-K	1753	1640	1340	1876	1190		775
Tower-SV-K2 1120-8D/15-K	1866						911
Tower-SV-K2 1120-6D/22-K	1789						856
Tower-SV-K2 1120-6D/30-K	1956						962
Tower-SV-K2 1250-8D/22-K	1956	1745	1500	2000	1320		940
Tower-SV-K2 1250-6D/45-K	2184						1400

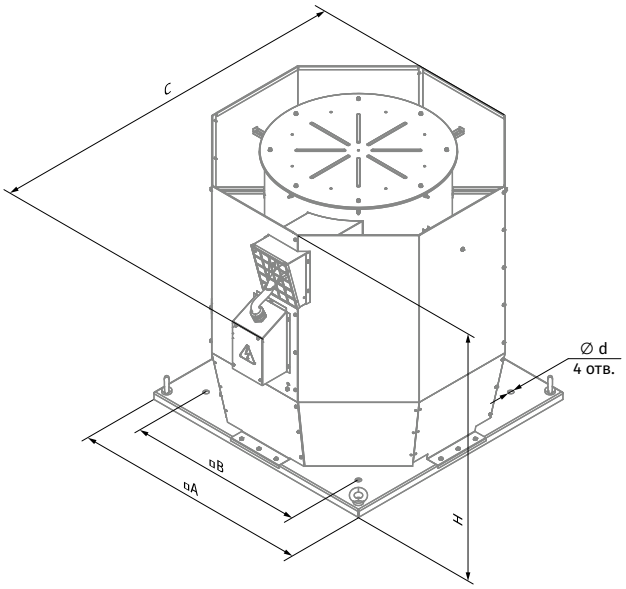

Вид снизу

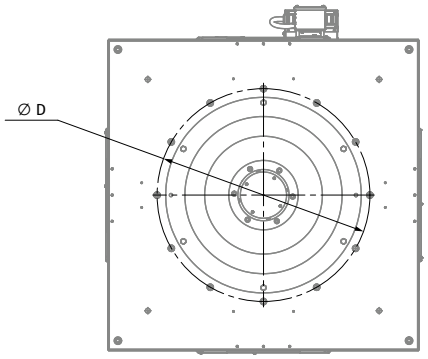

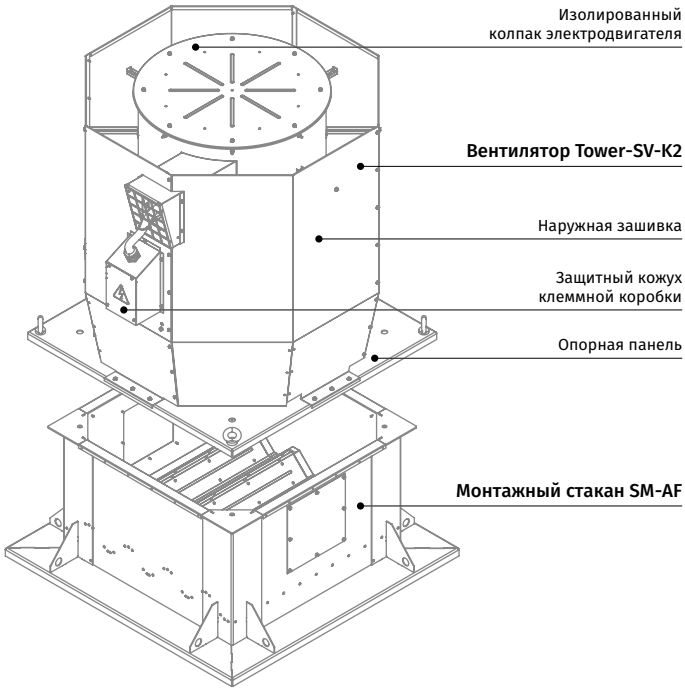

Технические характеристики

Типоразмер	Число полюсов	Напряжение, В/50 Гц	Модель вентилятора	Установочная мощность двигателя, кВт	Частота вращения, мин⁻¹	Номер графика
315	2	3~400	Tower-SV-K2 315-2D/1,1-K	1,1	2880	①
355	4	3~400	Tower-SV-K2 355-4D/0,25-K	0,25	1335	②
	2	3~400	Tower-SV-K2 355-2D/2,2-K	2,2	2900	③
400	6	3~400	Tower-SV-K2 400-6D/0,25-K	0,25	860	④
	4	3~400	Tower-SV-K2 400-4D/0,55-K	0,55	1345	⑤
	2	3~400	Tower-SV-K2 400-2D/4-K	4	2840	⑥
450	6	3~400	Tower-SV-K2 450-6D/0,25-K	0,25	860	⑦
	4	3~400	Tower-SV-K2 450-4D/1,1-K	1,1	1400	⑧
	2	3~400	Tower-SV-K2 450-2D/7,5-K	7,5	2948	⑨

ТИПОРАЗМЕР: 315

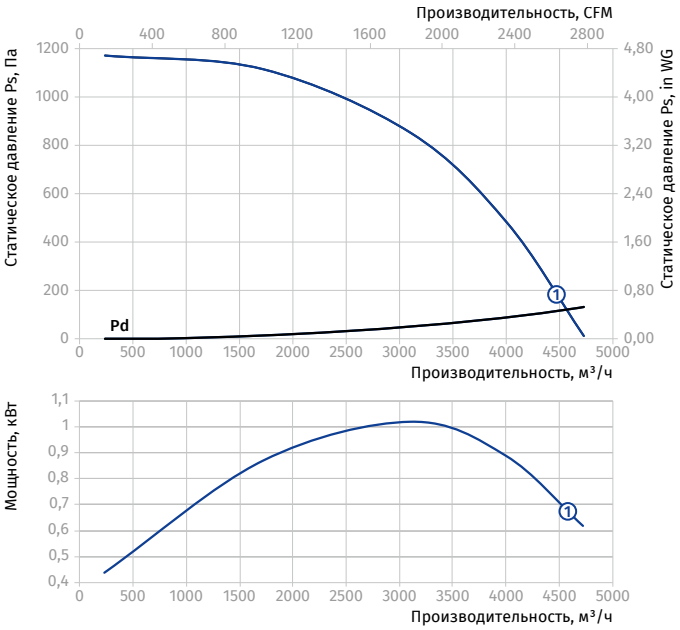

ТИПОРАЗМЕР: 355

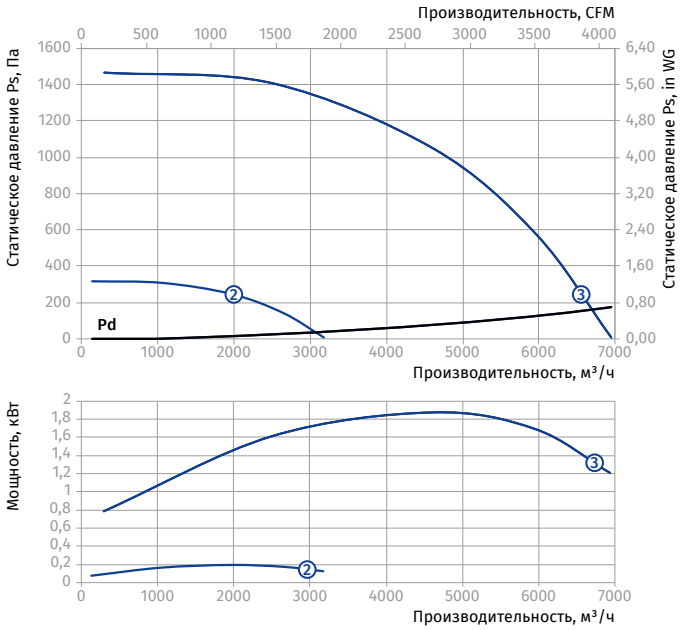

ТИПОРАЗМЕР: 400

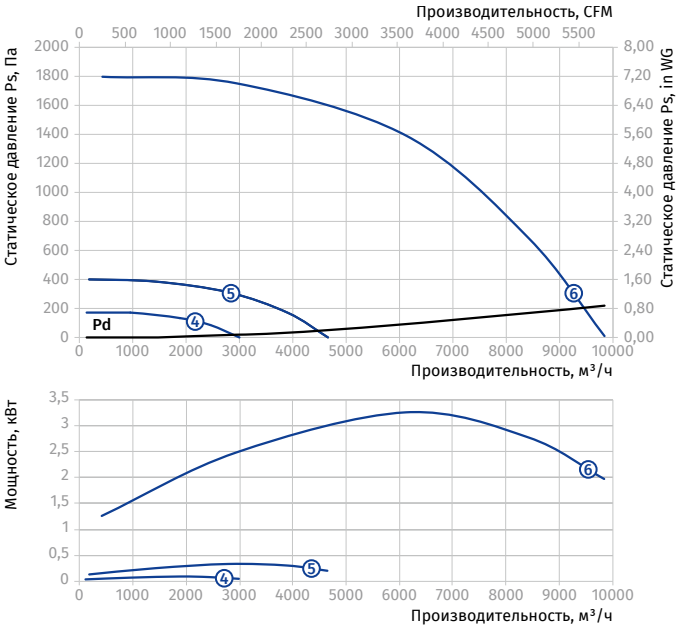

ТИПОРАЗМЕР: 450

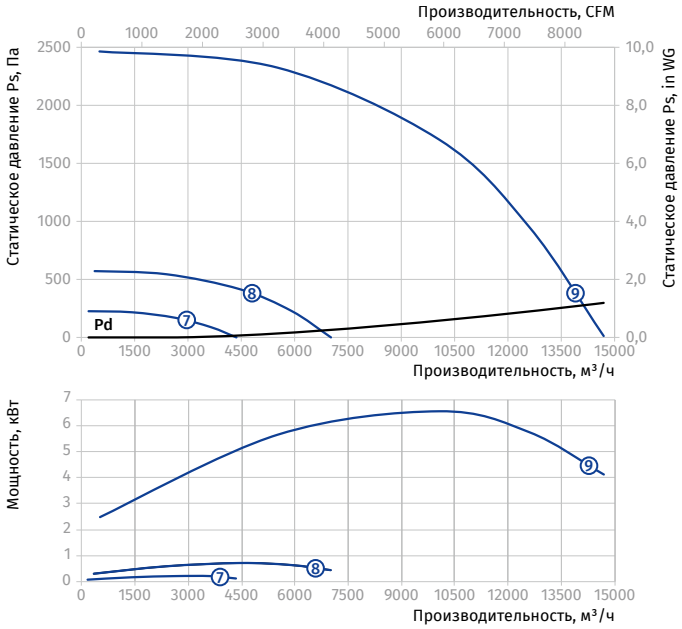

Типоразмер	Число полюсов	Напряжение, В/50 Гц	Модель вентилятора	Установочная мощность двигателя, кВт	Частота вращения, мин$^{-1}$	Номер графика
500	8	3~400	Tower-SV-K2 500-8D/0,25-K	0,25	670	①
	6	3~400	Tower-SV-K2 500-6D/0,55-K	0,55	900	②
	4	3~400	Tower-SV-K2 500-4D/1,5-K	1,5	1430	③
560	8	3~400	Tower-SV-K2 560-8D/0,37-K	0,37	665	④
	6	3~400	Tower-SV-K2 560-6D/0,75-K	0,75	940	⑤
	4	3~400	Tower-SV-K2 560-4D/3-K	3	1435	⑥
630	8	3~400	Tower-SV-K2 630-8D/0,75-K	0,75	670	⑦
	6	3~400	Tower-SV-K2 630-6D/1,5-K	1,5	940	⑧
	4	3~400	Tower-SV-K2 630-4D/5,5-K	5,5	1400	⑨
710	8	3~400	Tower-SV-K2 710-8D/1,1-K	1,1	660	⑩
	6	3~400	Tower-SV-K2 710-6D/2,2-K	2,2	945	⑪
	4	3~400	Tower-SV-K2 710-4D/11-K	11	1460	⑫

ТИПОРАЗМЕР: 500

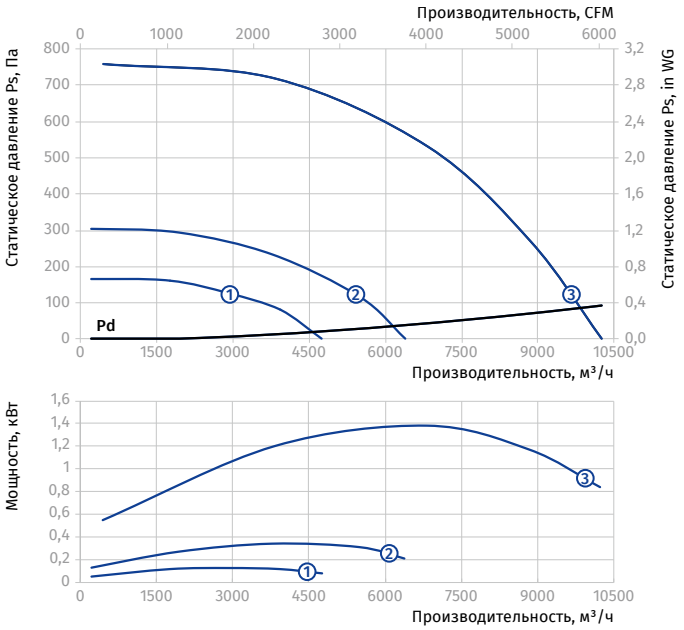

ТИПОРАЗМЕР: 560

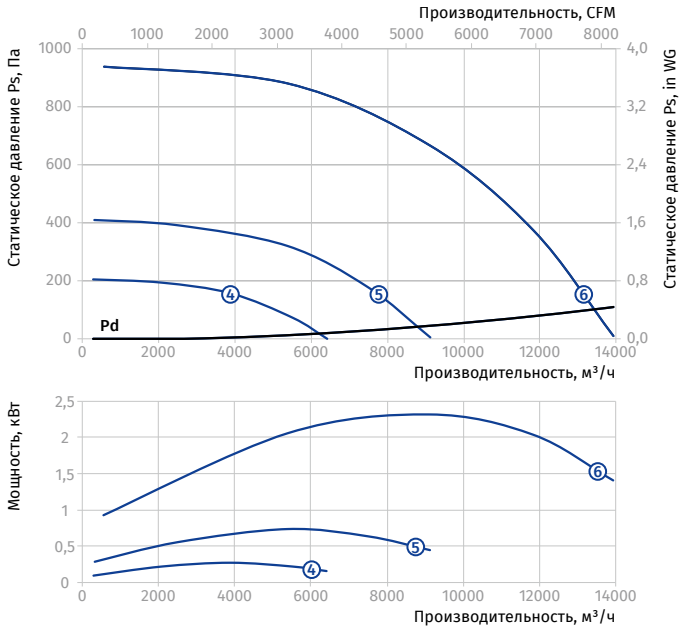

ТИПОРАЗМЕР: 630

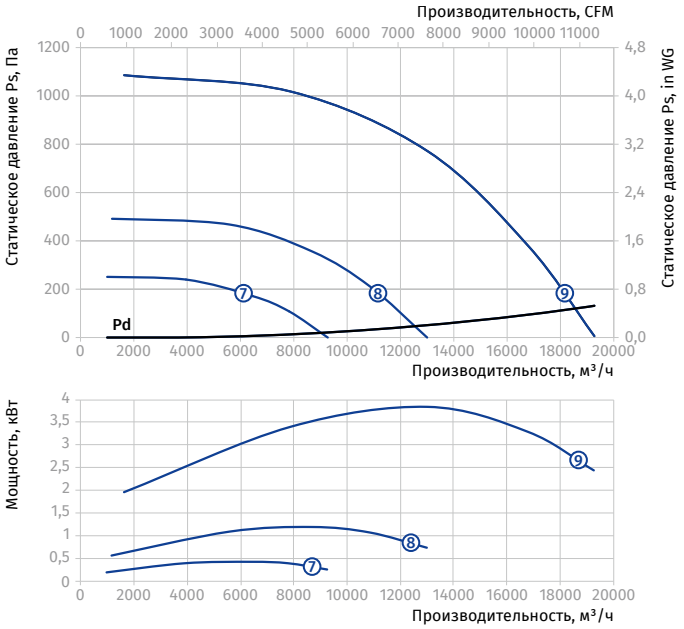

ТИПОРАЗМЕР: 710

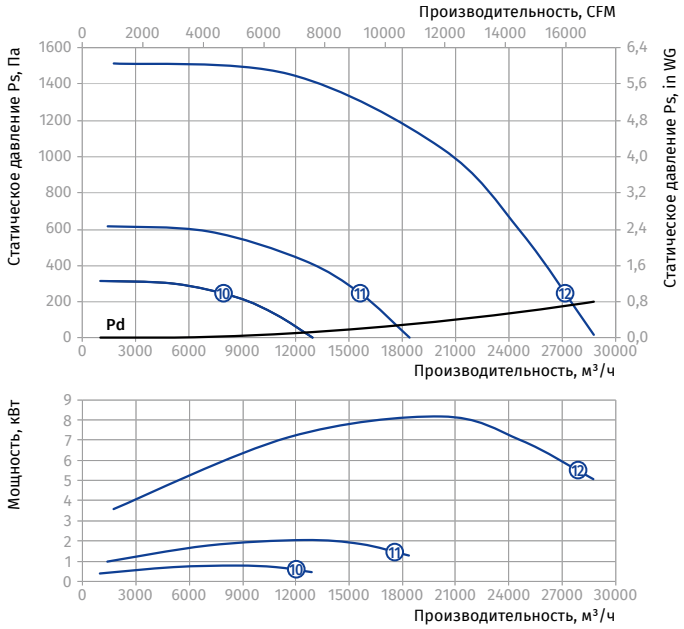

Типоразмер	Число полюсов	Напряжение, В/50 Гц	Модель вентилятора	Установочная мощность двигателя, кВт	Частота вращения, мин⁻¹	Номер графика
800	8	3~400	Tower-SV-K2 800-8D/2,2-K	2,2	700	①
	6	3~400	Tower-SV-K2 800-6D/4-K	4	965	②
	4	3~400	Tower-SV-K2 800-4D/15-K	15	1460	③
900	8	3~400	Tower-SV-K2 900-8D/4-K	4	700	④
	6	3~400	Tower-SV-K2 900-6D/7,5-K	7,5	970	⑤
	4	3~400	Tower-SV-K2 900-4D/30-K	30	1470	⑥
1000	8	3~400	Tower-SV-K2 1000-8D/7,5-K	7,5	705	⑦
	6	3~400	Tower-SV-K2 1000-6D/15-K	15	975	⑧
1120	8	3~400	Tower-SV-K2 1120-8D/11-K	11	720	⑨
	8	3~400	Tower-SV-K2 1120-8D/15-K	15	730	⑩
	6	3~400	Tower-SV-K2 1120-6D/22-K	22	975	⑪
	6	3~400	Tower-SV-K2 1120-6D/30-K	30	980	⑫

ТИПОРАЗМЕР: 800

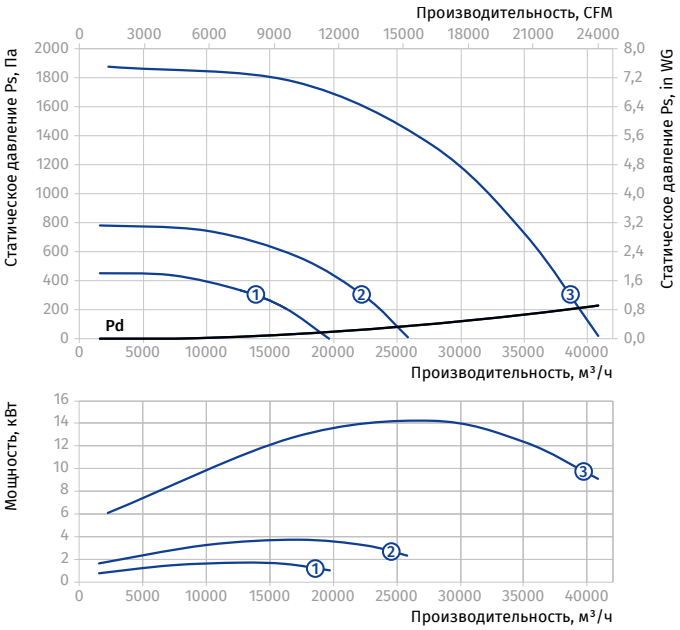

ТИПОРАЗМЕР: 900

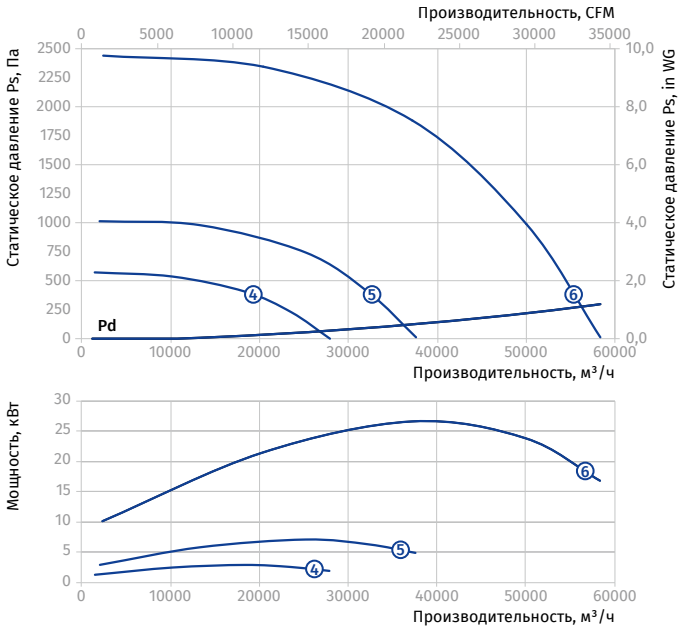

ТИПОРАЗМЕР: 1000

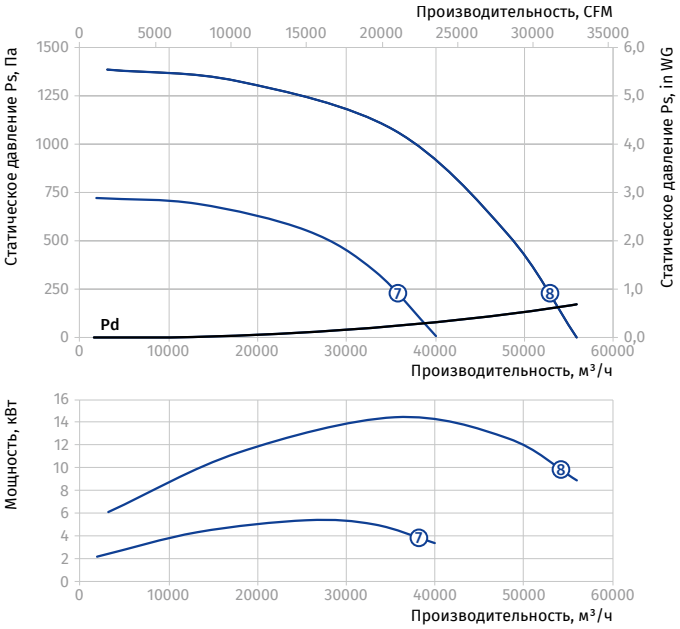

ТИПОРАЗМЕР: 1120

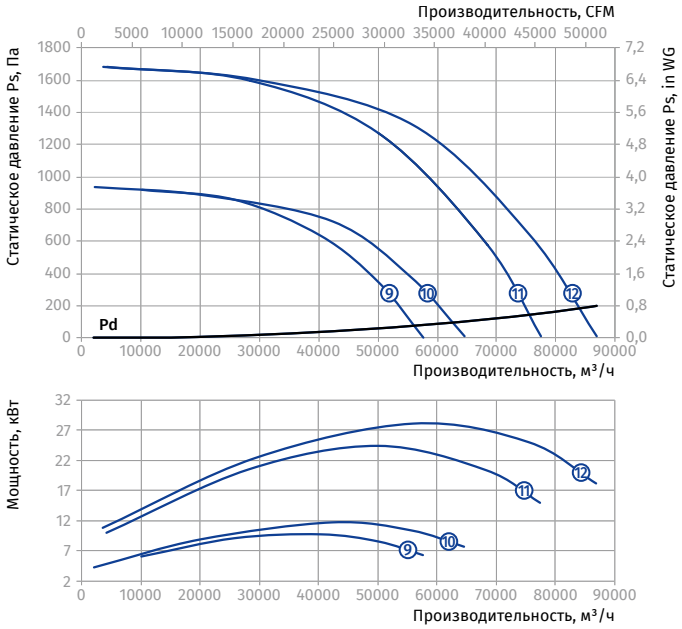

Типоразмер	Число полюсов	Напряжение, В/50 Гц	Модель вентилятора	Установочная мощность двигателя, кВт	Частота вращения, мин$^{-1}$	Номер графика
1250	8	3~400	Tower-SV-K2 1250-8D/22-K	22	750	①
	6	3~400	Tower-SV-K2 1250-6D/45-K	45	1000	②

ТИПОРАЗМЕР: 1250

