AXIS-JET-CI

Осевые струйные вентиляторы

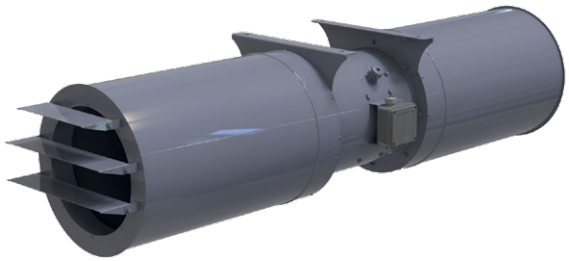

Применение

- Осевые струйные вентиляторы **Axis-Jet-CI** предназначены для общеобменной вентиляции подземных и полуоткрытых паркингов, проветривания туннелей, обеспечения отвода дыма в случае пожара, являясь частью системы дымоудаления. Создают высокоскоростную струю для перемещения воздуха в нужном направлении.
- Температуры перемещаемой среды: в постоянном режиме работы до +55 °C; в режиме дымоудаления: 300 °C/2 часа и 400 °C/2 часа.
- Вентиляторы с классом огнестойкости 200 °C/2 часа могут быть изготовлены по отдельному заказу.

Конструкция

- Корпус вентилятора изготовлен из стали и имеет полимерное покрытие.
- Внутри корпуса установлены кронштейны для крепления двигателя, выполняющие функцию направляющего аппарата, который равномерно распределяет поток воздуха, тем самым улучшая аэродинамические характеристики вентилятора. Вентилятор имеет шумоизоляцию, выполненную слоем минеральной ваты.

Варианты исполнения

- Однонаправленные односкоростные (U);
- Однонаправленные двухскоростные (U);
- Реверсивные односкоростные (R);
- Реверсивные двухскоростные (R).

Двигатель

- Трехфазный асинхронный двигатель с короткозамкнутым ротором установлен в корпусе вентилятора. Класс защиты двигателя – IP55. Конструкция двигателя обеспечивает работу вентилятора в системах дымоудаления и/или общеобменной системе вентиляции в однонаправленном или реверсивном режиме. Двигатели рассчитаны на напряжение сети 400 В и частоту сети 50 Гц.

Крыльчатка

- Динамически сбалансированная крыльчатка изготовлена из литого алюминиевого сплава (для вентиляторов систем дымоудаления) или из укрепленного стекловолокном полиамида (для вентиляторов общепромышленного применения).
- Реверсивные вентиляторы оборудованы 100 % реверсивной крыльчаткой, работающей в обоих направлениях.

Монтаж

- Вентиляторы **Axis-Jet-CI** монтируются горизонтально под потолком с помощью монтажных кронштейнов, входящих в комплект поставки и установленных на корпусе.



Условное обозначение

Модель		Тип корпуса	Изоляция корпуса		Диаметр, мм	Двигатель повышенной мощности		Количество полюсов		Поток воздуха		Предел огнестойкости/часов
Axis-Jet: осевые струйные вентиляторы	–	**C:** круглый	**_:** без шумоизоляции **I:** с шумоизоляцией	–	**315; 355; 400; 450; 500; 560; 630**	**_:** одна модель в одном типоразмере **M, S:** модель с двигателем большей мощности	–	**2** **2/4** (двух-скоростной)	–	**U:** однонаправленный **R:** реверсивный	–	**_:** до +55 °C **300/2:** 300 °C/2 часа **400/2:** 400 °C/2 часа

Размеры, мм

Модель	∅ D1	A	B	H	L1	L2	Масса, кг
Однонаправленные							
Axis-Jet-CI-315-U	414	302	355	425	1654	1763	40
Axis-Jet-CI-355-U	467	302	420	482	1954	2079	50
Axis-Jet-CI-400-U	515	351	460	525	2004	2129	65
Axis-Jet-CI-450-U	565	351	500	575	2004	2129	85
Axis-Jet-CI-500-U	603	371	580	620	2004	2145	110
Axis-Jet-CI-560-U	663	446	620	678	2093	2247	155
Axis-Jet-CI-630-U	733	550	710	748	2193	2357	245
Реверсивные							
Axis-Jet-CI-315-R	414	302	355	425	1654	1872	40
Axis-Jet-CI-355-R	467	302	420	482	1954	2202	50
Axis-Jet-CI-400-R	515	351	460	525	2004	2253	65
Axis-Jet-CI-450-R	565	351	500	575	2004	2253	85
Axis-Jet-CI-500-R	603	371	580	620	2004	2290	110
Axis-Jet-CI-560-R	663	446	620	678	2093	2400	155
Axis-Jet-CI-630-R	733	550	710	748	2193	2520	245

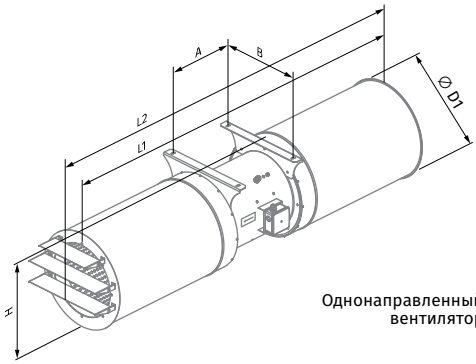

Однонаправленный вентилятор

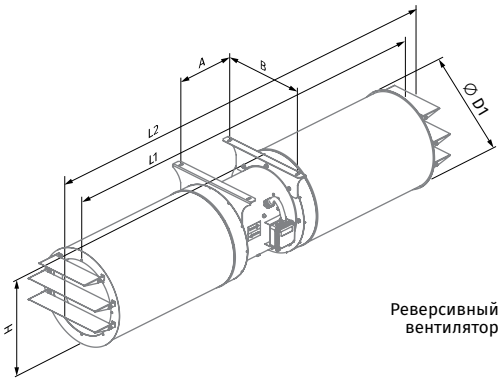

Реверсивный вентилятор

Технические характеристики

Ø, мм	Направление воздушного потока	Кол-во скоростей	Модель	Мощность, кВт	Макс. расход, м³/ч	Тяга (импульс), Н	Скорость воздуха, м/с	Частота вращения, об/мин	Макс. темпер. перемещаемой среды, °С	Звуковое давление LpA, dB на расст. 3 м
315	Однонаправленный	1	Axis-Jet-CI-315-2-U	0,55	4520	26	17,2	2880	–25...+55 °C	63
			Axis-Jet-CI-315-2-U-300/2						300 °C/2 ч*	63
			Axis-Jet-CI-315-2-U-400/2		3250	14	12,4		400 °C/2 ч*	63
			Axis-Jet-CI-315M-2-U	0,75	4990	32	19	2880	–25...+55 °C	64
			Axis-Jet-CI-315M-2-U-300/2						300 °C/2 ч*	64
			Axis-Jet-CI-315M-2-U-400/2		3590	17	13,6		400 °C/2 ч*	65
		2	Axis-Jet-CI-315-2/4-U	0,55/0,11	4520/2260	26/7	17,2/8,6	2880/1440	–25...+55 °C	63/48
			Axis-Jet-CI-315-2/4-U-300/2						300 °C/2 ч*	63/48
			Axis-Jet-CI-315-2/4-U-400/2		3250/1630	14/4	12,4/6,18		400 °C/2 ч*	63/48
			Axis-Jet-CI-315M-2/4-U	0,8/0,2	4990/2490	32/8	19/9,5	2880/1440	–25...+55 °C	64/49
			Axis-Jet-CI-315M-2/4-U-300/2						300 °C/2 ч*	64/49
			Axis-Jet-CI-315M-2/4-U-400/2		3590/1790	17/5	13,6/6,8		400 °C/2 ч*	65/50
	Реверсивный	1	Axis-Jet-CI-315-2-R	0,55	4190	23	15,9	2880	–25...+55 °C	67
			Axis-Jet-CI-315-2-R-300/2						300 °C/2 ч*	67
			Axis-Jet-CI-315-2-R-400/2		3010	12	11,4		400 °C/2 ч*	68
		2	Axis-Jet-CI-315-2/4-R	0,55/0,11	4180/2100	23/6	15,9/7,9	2880/1440	–25...+55 °C	67/52
			Axis-Jet-CI-315-2/4-R-300/2						300 °C/2 ч*	67/52
			Axis-Jet-CI-315-2/4-R-400/2		3010/1510	12/3	11,4/5,7		400 °C/2 ч*	68/53
355	Однонаправленный	1	Axis-Jet-CI-355-2-U	0,75	5830	34	17,3	2880	–25...+55 °C	65
			Axis-Jet-CI-355-2-U-300/2						300 °C/2 ч*	65
			Axis-Jet-CI-355-2-U-400/2		4880	24	14,5		400 °C/2 ч*	65
			Axis-Jet-CI-355M-2-U	1,1	6740	45	20,0	2880	–25...+55 °C	64
			Axis-Jet-CI-355M-2-U-300/2						300 °C/2 ч*	64
			Axis-Jet-CI-355M-2-U-400/2		5360	29	15,9		400 °C/2 ч*	67
		2	Axis-Jet-CI-355-2/4-U	0,8/0,2	5830/3000	34/9	17,3/8,9	2880/1440	–25...+55 °C	65/50
			Axis-Jet-CI-355-2/4-U-300/2						300 °C/2 ч*	65/50
			Axis-Jet-CI-355-2/4-U-400/2		4880/2440	24/6	14,5/7,3		400 °C/2 ч*	65/50
			Axis-Jet-CI-355M-2/4-U	1,1/0,25	6740/3370	45/12	20,0/10,0	2880/1440	–25...+55 °C	64/49
			Axis-Jet-CI-355M-2/4-U-300/2						300 °C/2 ч*	64/49
			Axis-Jet-CI-355M-2/4-U-400/2		5360/2680	29/8	15,9/8		400 °C/2 ч*	67/52
	Реверсивный	1	Axis-Jet-CI-355-2-R	1,1	5810	34	17,3	2880	–25...+55 °C	68
			Axis-Jet-CI-355-2-R-300/2						300 °C/2 ч*	68
			Axis-Jet-CI-355-2-R-400/2		5160	27	15,3		400 °C/2 ч*	70
		2	Axis-Jet-CI-355-2/4-R	1,1/0,25	5810/2900	34/9	17,3/8,6	2810/1390	–25...+55 °C	68/53
			Axis-Jet-CI-355-2/4-R-300/2						300 °C/2 ч*	68/53
			Axis-Jet-CI-355-2/4-R-400/2		5160/2580	27/7	15,3/7,7		400 °C/2 ч*	70/55
400	Однонаправленный	1	Axis-Jet-CI-400-2-U	1,1	8500	57	20,0	2880	–25...+55 °C	69
			Axis-Jet-CI-400-2-U-300/2						300 °C/2 ч*	69
			Axis-Jet-CI-400-2-U-400/2		6970	39	16,4		400 °C/2 ч*	70
			Axis-Jet-CI-400M-2-U	2,2	9870	77	23,2	2880	–25...+55 °C	67
			Axis-Jet-CI-400M-2-U-300/2						300 °C/2 ч*	67
			Axis-Jet-CI-400M-2-U-400/2		8500	57	20		400 °C/2 ч*	69
		2	Axis-Jet-CI-400-2/4-U	1,1/0,25	8500/4250	57/15	20,0/10,0	2880/1440	–25...+55 °C	69/54
			Axis-Jet-CI-400-2/4-U-300/2						300 °C/2 ч*	69/54
			Axis-Jet-CI-400-2/4-U-400/2		6970/3490	39/10	16,4/8,2		400 °C/2 ч*	70/55
			Axis-Jet-CI-400M-2/4-U	2,2/0,5	9870/4930	77/20	23,2/11,6	2880/1440	–25...+55 °C	67/52
			Axis-Jet-CI-400M-2/4-U-300/2						300 °C/2 ч*	67/52
			Axis-Jet-CI-400M-2/4-U-400/2		8500/4250	57/15	20/10		400 °C/2 ч*	69/54
	Реверсивный	1	Axis-Jet-CI-400-2-R	1,5	8290	54	19,5	2880	–25...+55 °C	70
			Axis-Jet-CI-400-2-R-300/2						300 °C/2 ч*	70
			Axis-Jet-CI-400-2-R-400/2		7140	40	16,8		400 °C/2 ч*	71
		2	Axis-Jet-CI-400-2/4-R	1,5/0,37	8290/4140	54/14	19,5/9,7	2880/1440	–25...+55 °C	70/55
			Axis-Jet-CI-400-2/4-R-300/2						300 °C/2 ч*	70/55
			Axis-Jet-CI-400-2/4-R-400/2		7140/3570	40/10	16,8/8,4		400 °C/2 ч*	71/56

*В режиме дымоудаления: единоразово 2 часа

Ø, мм	Направление воздушного потока	Кол-во скоростей	Модель	Мощность, кВт	Макс. расход, м³/ч	Тяга (импульс), Н	Скорость воздуха, м/с	Частота вращения, об/мин	Макс. темпер. перемещаемой среды, °С	Звуковое давление LpA, dB на расст. 3 м
450	Однонаправленный	1	Axis-Jet-CI-450-2-U	1,5	10400	67	19,3	2880	−25...+55 °C	67
			Axis-Jet-CI-450-2-U-300/2						300 °C/2 ч*	67
			Axis-Jet-CI-450-2-U-400/2		9520	56	17,6		400 °C/2 ч*	67
			Axis-Jet-CI-450M-2-U	2,2	12800	100	23,3	2850	−25...+55 °C	70
			Axis-Jet-CI-450M-2-U-300/2						300 °C/2 ч*	70
			Axis-Jet-CI-450M-2-U-400/2		11600	84	21,5		400 °C/2 ч*	70
			Axis-Jet-CI-450S-2-U	3	14100	124	26,2	2890	−25...+55 °C	69
			Axis-Jet-CI-450S-2-U-300/2						300 °C/2 ч*	69
			Axis-Jet-CI-450S-2-U-400/2		12300	94	22,7		400 °C/2 ч*	72
		2	Axis-Jet-CI-450-2/4-U	1,5/0,37	10400/5220	67/17	19,3/9,7	2880/1440	−25...+55 °C	67/52
			Axis-Jet-CI-450-2/4-U-300/2						300 °C/2 ч*	67/52
			Axis-Jet-CI-450-2/4-U-400/2		9520/4760	56/14	17,6/8,8		400 °C/2 ч*	67/52
			Axis-Jet-CI-450M-2/4-U	2,2/0,5	12800/6290	100/25	23,3/11,7	2880/1440	−25...+55 °C	70/55
			Axis-Jet-CI-450M-2/4-U-300/2						300 °C/2 ч*	70/55
			Axis-Jet-CI-450M-2/4-U-400/2		11600/6070	84/23	21,5/11,3		400 °C/2 ч*	70/55
			Axis-Jet-CI-450S-2/4-U	3,1/0,8	14100/7070	124/31	26,2/13,1	2880/1440	−25...+55 °C	69/54
			Axis-Jet-CI-450S-2/4-U-300/2						300 °C/2 ч*	69/54
			Axis-Jet-CI-450S-2/4-U-400/2		12400/6200	95/24	22,9/11,5		400 °C/2 ч*	72/57
	Реверсивный	1	Axis-Jet-CI-450-2-R	1,5	9280	54	17,2	2880	−25...+55 °C	73
			Axis-Jet-CI-450-2-R-300/2						300 °C/2 ч*	73
			Axis-Jet-CI-450-2-R-400/2		8560	46	15,8		400 °C/2 ч*	71
			Axis-Jet-CI-450M-2-R	2,2	10400	67	19,2	2850	−25...+55 °C	72
			Axis-Jet-CI-450M-2-R-300/2						300 °C/2 ч*	72
			Axis-Jet-CI-450M-2-R-400/2		10300	66	19,1		400 °C/2 ч*	73
			Axis-Jet-CI-450S-2-R	3	12800	102	23,7	2890	−25...+55 °C	74
			Axis-Jet-CI-450S-2-R-300/2						300 °C/2 ч*	74
			Axis-Jet-CI-450S-2-R-400/2		11200	78	20,8		400 °C/2 ч*	74
		2	Axis-Jet-CI-450-2/4-R	1,5/0,37	9280/4640	54/14	17,2/8,6	2880/1440	−25...+55 °C	73/58
			Axis-Jet-CI-450-2/4-R-300/2						300 °C/2 ч*	73/58
			Axis-Jet-CI-450-2/4-R-400/2		8560/4280	46/12	15,8/7,9		400 °C/2 ч*	71/56
			Axis-Jet-CI-450M-2/4-R	2,2/0,5	10400/5190	67/17	19,2/9,6	2880/1440	−25...+55 °C	72/57
			Axis-Jet-CI-450M-2/4-R-300/2						300 °C/2 ч*	72/57
			Axis-Jet-CI-450M-2/4-R-400/2		10300/5160	66/17	19,1/ 9,6		400 °C/2 ч*	73/58
			Axis-Jet-CI-450S-2/4-R	3,1/0,8	12800/6400	102/26	23,7/11,9	2880/1440	−25...+55 °C	74/59
			Axis-Jet-CI-450S-2/4-R-300/2						300 °C/2 ч*	74/59
			Axis-Jet-CI-450S-2/4-R-400/2		11200/5610	78/20	20,8/10,4		400 °C/2 ч*	74/59
500	Однонаправленный	2	Axis-Jet-CI-500-2/4-U	3,1/0,8	16200/8120	132/34	24,3/12,2	2880/1440	−25...+55 °C	72/57
			Axis-Jet-CI-500-2/4-U-300/2						300 °C/2 ч*	72/57
			Axis-Jet-CI-500-2/4-U-400/2		14900/7430	111/28	22,2/11,1		400 °C/2 ч*	70/55
			Axis-Jet-CI-500M-2/4-U	4,4/1,1	18500/9240	171/43	27,7/13,8	2880/1440	−25...+55 °C	72/57
			Axis-Jet-CI-500M-2/4-U-300/2						300 °C/2 ч*	72/57
			Axis-Jet-CI-500M-2/4-U-400/2		17200/8600	148/37	25,8/12,9		400 °C/2 ч*	74/59
	Реверсивный	2	Axis-Jet-CI-500-2/4-R	3,1/0,8	14500/7250	105/27	21,7/10,8	2880/1440	−25...+55 °C	77/62
			Axis-Jet-CI-500-2/4-R-300/2						300 °C/2 ч*	77/62
			Axis-Jet-CI-500-2/4-R-400/2		13600/6790	93/24	20,3/10,2		400 °C/2 ч*	75/60
			Axis-Jet-CI-500M-2/4-R	4,4/1,1	16600/8310	138/35	24,8/12,4	2880/1440	−25...+55 °C	76/61
			Axis-Jet-CI-500M-2/4-R-300/2						300 °C/2 ч*	76/61
			Axis-Jet-CI-500M-2/4-R-400/2		15900/7940	127/32	23,8/11,9		400 °C/2 ч*	77/62
560	Однонаправленный	2	Axis-Jet-CI-560-2/4-U	4,4/1,1	20200/10100	167/42	24,7/12,4	2880/1440	−25...+55 °C	74/59
			Axis-Jet-CI-560-2/4-U-300/2						300 °C/2 ч*	74/59
			Axis-Jet-CI-560-2/4-U-400/2		18000/ 9010	132/34	22/11		400 °C/2 ч*	74/59
			Axis-Jet-CI-560M-2/4-U	8/2	25100/12500	257/64	30,7/15,3	2880/1440	−25...+55 °C	76/61
			Axis-Jet-CI-560M-2/4-U-300/2						300 °C/2 ч*	76/61
			Axis-Jet-CI-560M-2/4-U-400/2		24300/12200	242/61	29,8/14,9		400 °C/2 ч*	77/62
	Реверсивный	2	Axis-Jet-CI-560-2/4-R	4,4/1,1	16800/8410	115/29	20,5/10,3	2880/1440	−25...+55 °C	77/62
			Axis-Jet-CI-560-2/4-R-300/2						300 °C/2 ч*	77/62
			Axis-Jet-CI-560-2/4-R-400/2		17200/8900	121/33	21/10,9		400 °C/2 ч*	77/62
			Axis-Jet-CI-560M-2/4-R	6/1,5	21100/10500	182/46	25,8/12,9	2880/1440	−25...+55 °C	79/64
			Axis-Jet-CI-560M-2/4-R-300/2						300 °C/2 ч*	79/64
			Axis-Jet-CI-560M-2/4-R-400/2		18800/9380	145/36	23/11,5		400 °C/2 ч*	77/62

*В режиме дымоудаления: единоразово 2 часа

Ø, мм	Направление воздушного потока	Кол-во скоростей	Модель	Мощность, кВт	Макс. расход, м³/ч	Тяга (импульс), Н	Скорость воздуха, м/с	Частота вращения, об/мин	Макс. темпер. перемещаемой среды, °С	Звуковое давление LpA, dB на расст. 3 м
630	Однонаправленный	2	Axis-Jet-CI-630-2/4-U	12/3	31500/15700	320/80	30,4/15,2	2880/1440	–25...+55 °C	79/64
			Axis-Jet-CI-630-2/4-U-300/2						300 °C/2 ч*	79/64
			Axis-Jet-CI-630-2/4-U-400/2		31500/15750	320/80	30,4/15,2		400 °C/2 ч*	77/62
			Axis-Jet-CI-630M-2/4-U	16/4	35200/17650	399/101	34/17	2880/1440	–25...+55 °C	81/66
			Axis-Jet-CI-630M-2/4-U-300/2						300 °C/2 ч*	81/66
			Axis-Jet-CI-630M-2/4-U-400/2		33100/16550	352/89	31,9/16		400 °C/2 ч*	78/63
	Реверсивный	2	Axis-Jet-CI-630-2/4-R	12/3	26700/13400	230/58	25,8/12,9	2880/1440	–25...+55 °C	85/70
			Axis-Jet-CI-630-2/4-R-300/2						300 °C/2 ч*	85/70
			Axis-Jet-CI-630-2/4-R-400/2		28800/14400	268/67	27,9/13,9		400 °C/2 ч*	82/67
			Axis-Jet-CI-630M-2/4-R	16/4	29100/14600	274/69	28,2/14,1	2880/1440	–25...+55 °C	86/71
			Axis-Jet-CI-630M-2/4-R-300/2						300 °C/2 ч*	86/71
			Axis-Jet-CI-630M-2/4-R-400/2		32100/16000	332/83	31/15,5		400 °C/2 ч*	82/67

*В режиме дымоудаления: единоразово 2 часа