MF-Box-S

Монтажная рама для канальных вентиляторов Box-S



Применение

- **MF-Box-S** предназначена для вертикального или горизонтального монтажа канальных вентиляторов серии Box-S.
- В зависимости от типоразмера вентилятора предусмотрены различные варианты монтажа: для моделей до 500 типоразмера включительно допускается как горизонтальный монтаж (к полу), так и вертикальный монтаж (к стене); для типоразмеров от 500 – только горизонтальный монтаж.

Конструкция

- Монтажная рама выполняет функцию переходного элемента, обеспечивающего надёжное крепление вентилятора Box-S к опорной поверхности (стене или полу).
- Изготавливается из углеродистой стали, обеспечивающей прочность и стабильность конструкции.

Пример монтажа

ВЕРТИКАЛЬНЫЙ

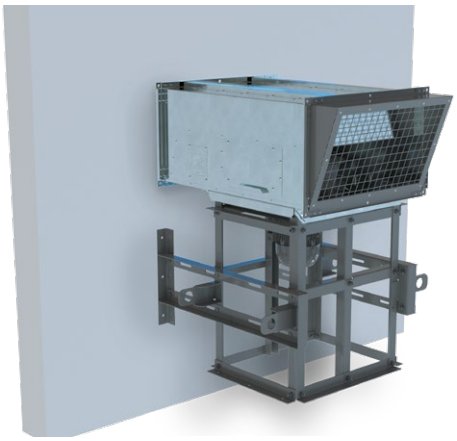

ГОРИЗОНТАЛЬНЫЙ

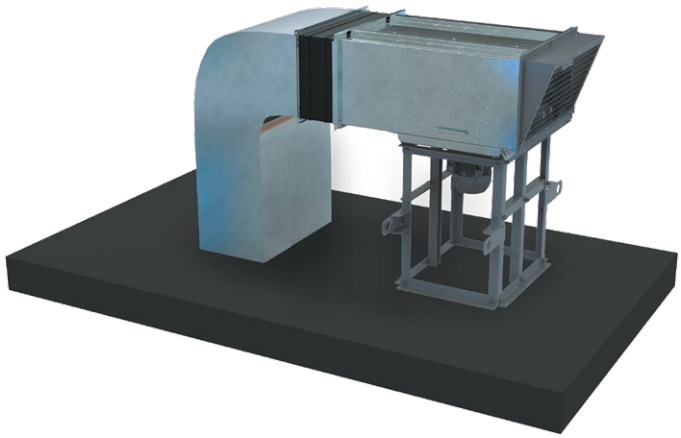

Условные обозначения

MF-Box-S 28 - H

MF-Box-S:
монтажная рама для канальных вентиляторов Box-S

Типоразмер вентилятора:
25, 28, 31, 35, 40, 45, 50, 56, 63, 71

Монтаж:
H: горизонтальный (к полу)
V: вертикальный (к стене)

Размеры, мм

MF-BOX-S С ВЕРТИКАЛЬНОЙ УСТАНОВКОЙ ВЕНТИЛЯТОРА

Модель	A	B	C	S	F	K	N	R	P	Q	T	E	∅ d	∅ D	Масса, кг
MF-Box-S 25-V	745	665	583	495	420	434	494	300	150	269	134,5	671	8,5	33	23
MF-Box-S 28-V	829	749	605	579	500	437	578	300	150	269	134,5	672	8,5	33	24
MF-Box-S 31-V	829	749	605	579	500	437	578	300	150	269	134,5	672	8,5	33	24
MF-Box-S 35-V	905	825	605	655	580	502	654	300	150	269	134,5	671	8,5	33	25,4
MF-Box-S 40-V	905	825	605	655	580	519	654	300	150	269	134,5	671	8,5	33	25,2
MF-Box-S 45-V	905	825	657	655	580	588	654	500	250	270	135	841	8,5	33	29,3
MF-Box-S 50-V	905	825	657	655	580	640	654	500	250	270	135	841	8,5	33	30

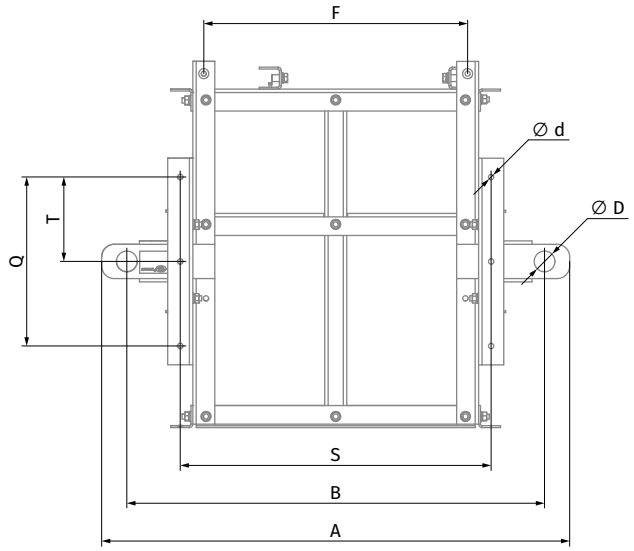

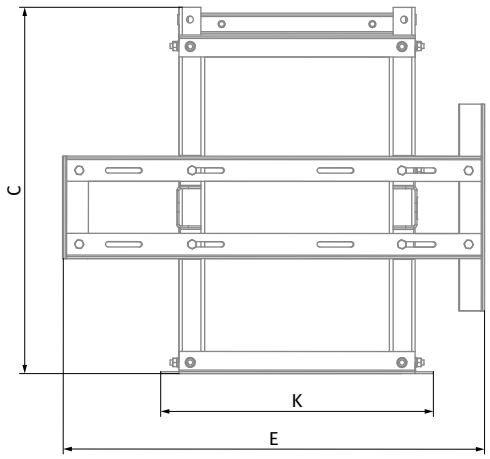

MF-BOX-S С ГОРИЗОНТАЛЬНОЙ УСТАНОВКОЙ ВЕНТИЛЯТОРА ДО ТИПОРАЗМЕРА 50

Модель	A	B	C	F	K	N	R	P	∅ d	∅ D	Масса, кг
MF-Box-S 25-H	745	665	583	420	434	494	300	150	8,5	33	16
MF-Box-S 28-H	829	749	605	500	437	578	300	150	8,5	33	17
MF-Box-S 31-H	829	749	605	500	437	578	300	150	8,5	33	17
MF-Box-S 35-H	905	825	605	580	502	654	300	150	8,5	33	19
MF-Box-S 40-H	905	825	605	580	519	654	300	150	8,5	33	18,7
MF-Box-S 45-H	905	825	657	580	588	654	500	250	8,5	33	22
MF-Box-S 50-H	905	825	657	580	640	654	500	250	8,5	33	22,5

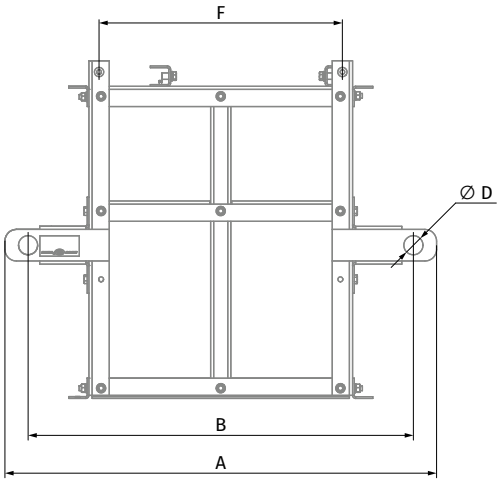

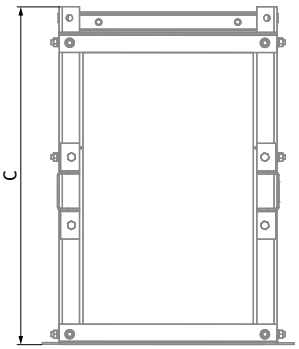

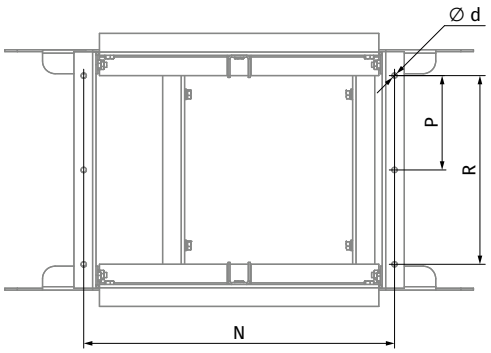

MF-Box-S С ГОРИЗОНТАЛЬНОЙ УСТАНОВКОЙ ВЕНТИЛЯТОРА ОТ ТИПОРАЗМЕРА 56

Модель	A	B	C	F	K	N	R	P	X	M	Ø d	Ø D	Масса, кг
MF-Box-S 56-H	1065	985	685	740	705	814	450	125	200	-	8,5	33	27
MF-Box-S 63-H	1141	1061	675	816	780	890	600	150	300	118	8,5	33	33,8
MF-Box-S 71-H	1377	1297	772	1052	863	1126	600	100	200	236	8,5	33	39

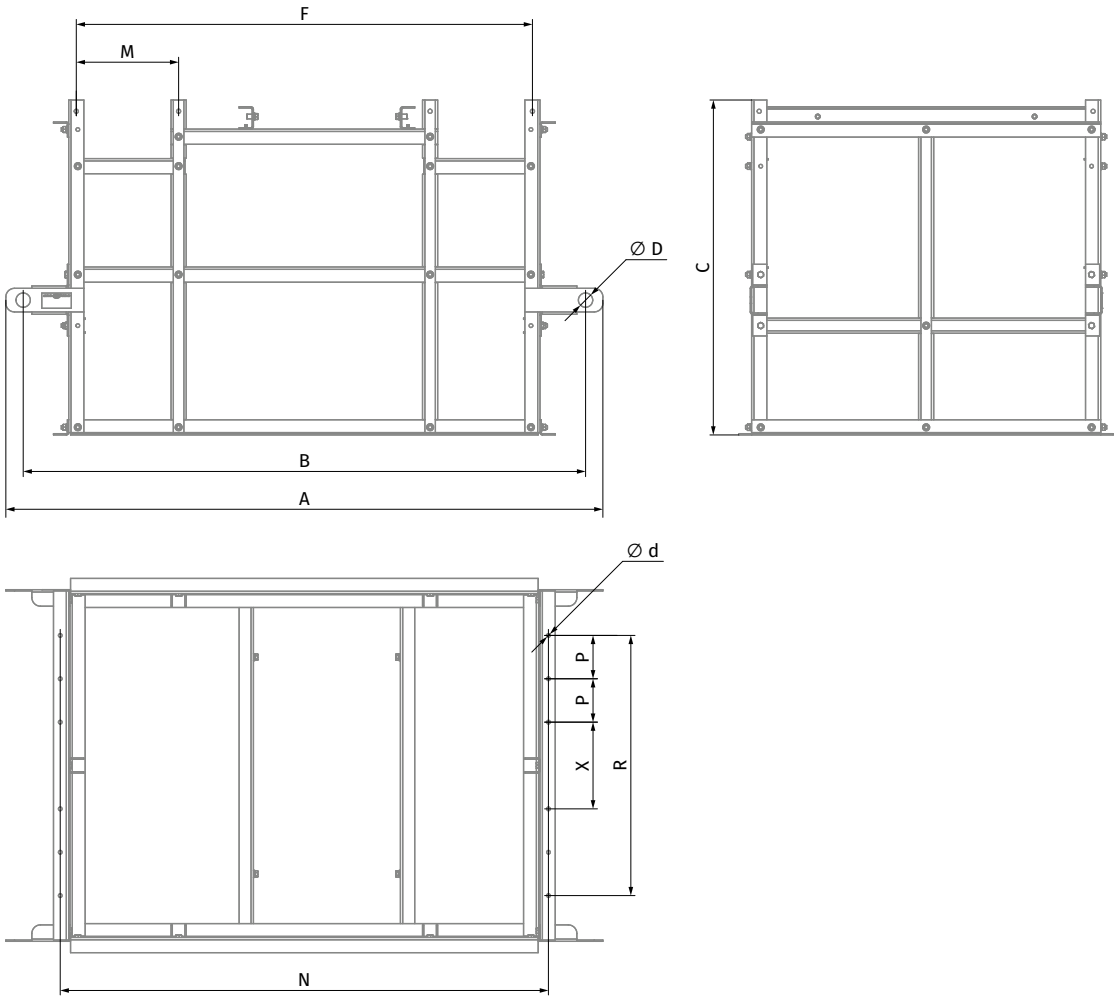

Модель	Высота L MF-Box-S + Box-S, мм	Масса MF-Box-S + Box-S, кг
MF-Box-S 25-V	907,4	62
MF-Box-S 25-H	907,4	54
MF-Box-S 28-V	931,4	63
MF-Box-S 28-H	931,4	55
MF-Box-S 31-V	982,4	72
MF-Box-S 31-H	982,4	65
MF-Box-S 35-V	1301	73
MF-Box-S 35-H	1301	67
MF-Box-S 40-V	1131	112
MF-Box-S 40-H	1131	105
MF-Box-S 45-V	1281	115
MF-Box-S 45-H	1281	108
MF-Box-S 50-V	1281	126
MF-Box-S 50-H	1281	118
MF-Box-S 56-H	1409	130
MF-Box-S 63-H	1500	163
MF-Box-S 71-H	1702	228

